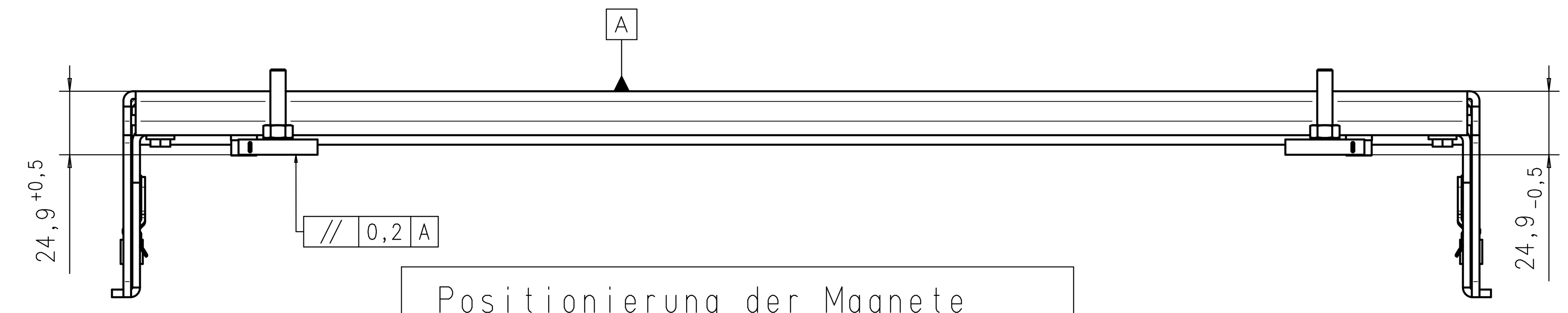

Positionierung der Magnete
Positioning of the magnets
Positionnement des aimants
Posicionamiento de los imanes

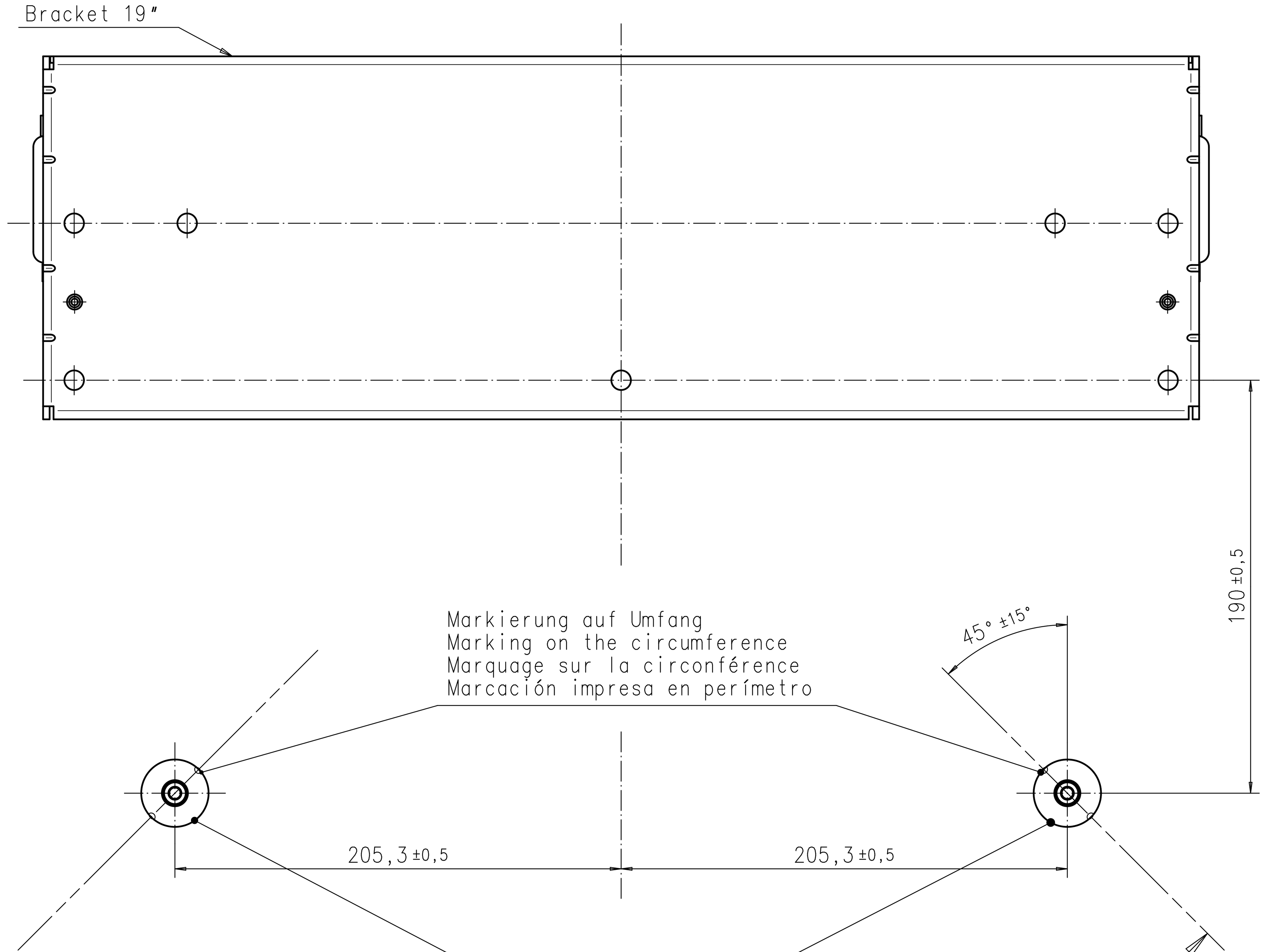

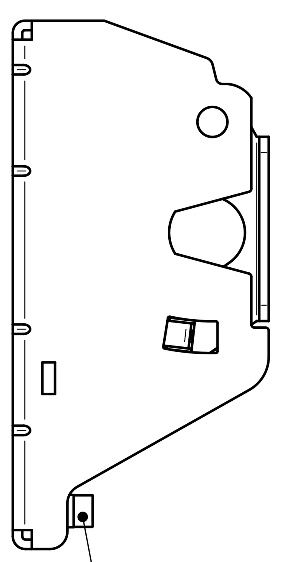

Bei Verwendung der Magnete müssen
die beiden Gummipuffer entfernt werden

Make sure to remove the two rubber
buffers when using the magnets

en cas d'utilisation des aimants, assurez-vous
d'enlever les deux tampons en caoutchouc

Asegúrese de retirar los topes de goma cuando
utilice los imanes

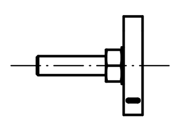

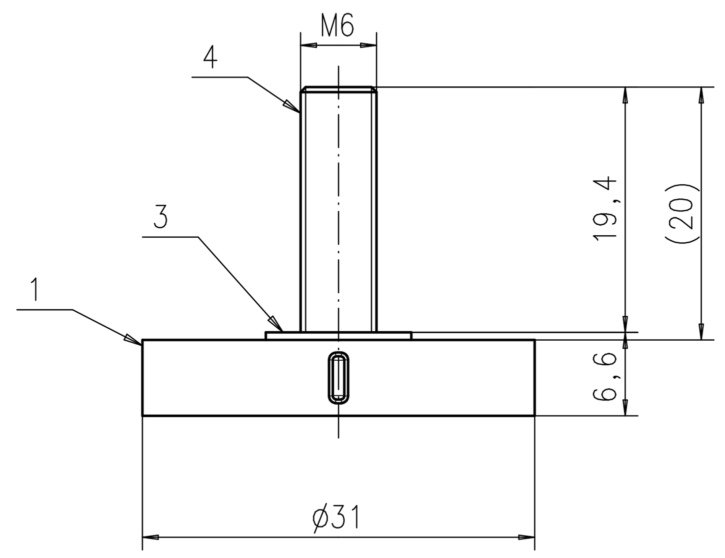

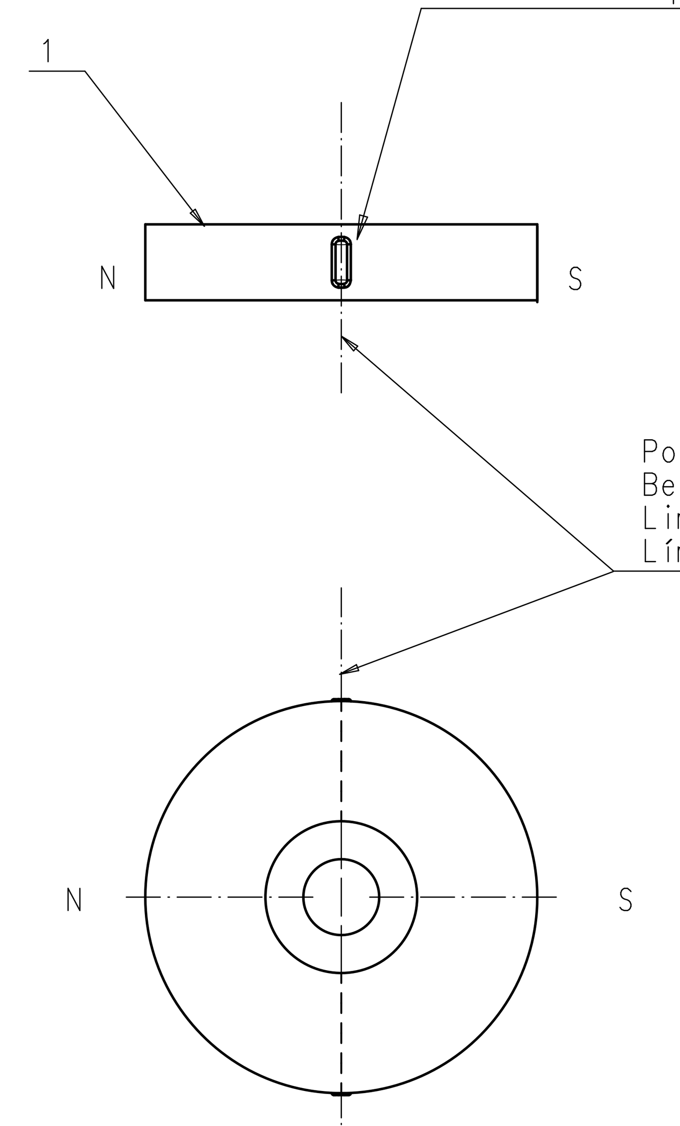

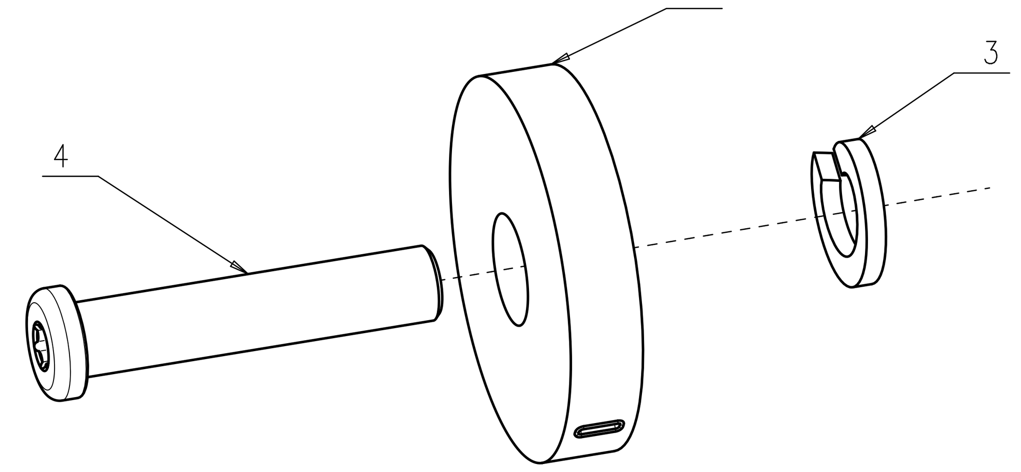

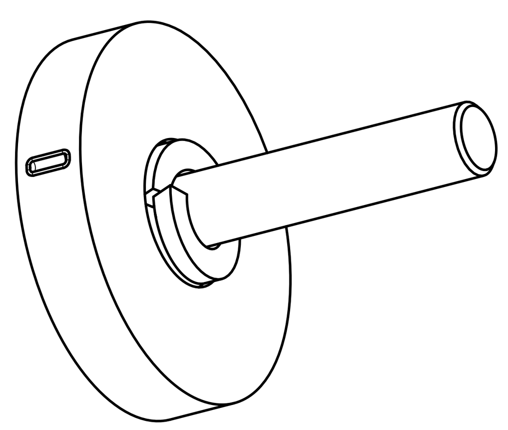

Lieferumfang/ delivery/ livraison/ volumen

Pos.	Bezeichnung Name Désignation Denominación	Anzahl Quantity Amas Cúmulo	Bemerkung Remark Remarque Nota
1	Magnet Aimant Imán	2	Schwarz gummiert Black rubberised Caoutchouc noir Engomado negro
2	Sechskantmutter Hexagon nut Ecrou hexagonal Tuerca hexagonal	4	ISO 4034 M6 5
3	Federring Spring lock washer Rondelle-ressort Arandela de resorte	4	DIN 127 6 FSt
4	Schraube Screw Tornillo Vis	2	M6 Regelgewinde, Kopf nicht der Norm entsprechend für Torx DIN EN ISO 10664 M6 regular type screw thread, head does not comply with the standard for Torx DIN EN ISO 10664 Pas gros M6, tête non conforme pour Torx DIN EN ISO 10664 Rosca gruesa M6, cabezal no corresponde a la norma para Torx DIN EN ISO 10664

Gerät ohne Verpackung und Beipack gezeichnet.
Diese Zeichnung enthält nur die wesentlichen Einbaumaße.
Eingetragene Toleranzen sind für die Abnahme bestimmt.

Drawing without packing.
This drawing only includes the most essential mounting dimensions.
Indicated tolerances serve for acceptance.

Dessin du poste sans emballage.
Ce dessin ne présente que les cotes de montage principales.
Les tolérances indiquées sont destinées à l'acception.

Equipo dibujado sin embala je.
Este dibujo sólo contiene las dimensiones de montaje esenciales.
Tolerancias anotadas previstas para recepción.

Gewicht:
Weight:
Poids:
Peso:
} 60g

ISO E

PCB-Transfer-File :
Projekt-Library: BPP_PS_7620310009-19Zoll-Premium-Flip-Down_Magnet.

Measures without indication of tolerance acc. to — CAD Drawing: ID

Ind.	Mod.Nr.	Date	Name	Ind.	Mod.Nr.	Date	Name	Ind.	Mod.Nr.	Date	Name	Ind.	Mod.Nr.	Date	Name
3				6				9				12			
2				5				8				11			
1	A18586 02	30.01.13	Eg	4				7				10			

Replaces:
Replaced by:

Valid for production

Dwn. 27.05.09 SW
Ckd. ROE
Ntc.
Dpt. CM-PS/END2

Part name/Part title: Magnet Set for 19" 20,0mm
.

Material: -
First Use: 7 620 270 003

BOSCH

Drawing-Nr./Ref.no.: 7 620 270 003 EA
Scale: 2:1 1:2
No. of sheets 01 — Sheet no. 01
This includes: — A1
Weight:

Diese technische Unterlage ist ausschliesslich unser Eigentum. Ohne unsere vorherige Zustimmung darf sie weder vervielfaeltigt noch Dritten zugaenglich gemacht werden. Wir behalten uns alle Rechte vor, auch fuer den Fall der Patentierung oder Gebrauchsmustereintragung. -Aenderungen von Massen oder Abweichungen von freigebenen Mustern nur mit unserer Zustimmung. Robert Bosch Car Multimedia GmbH