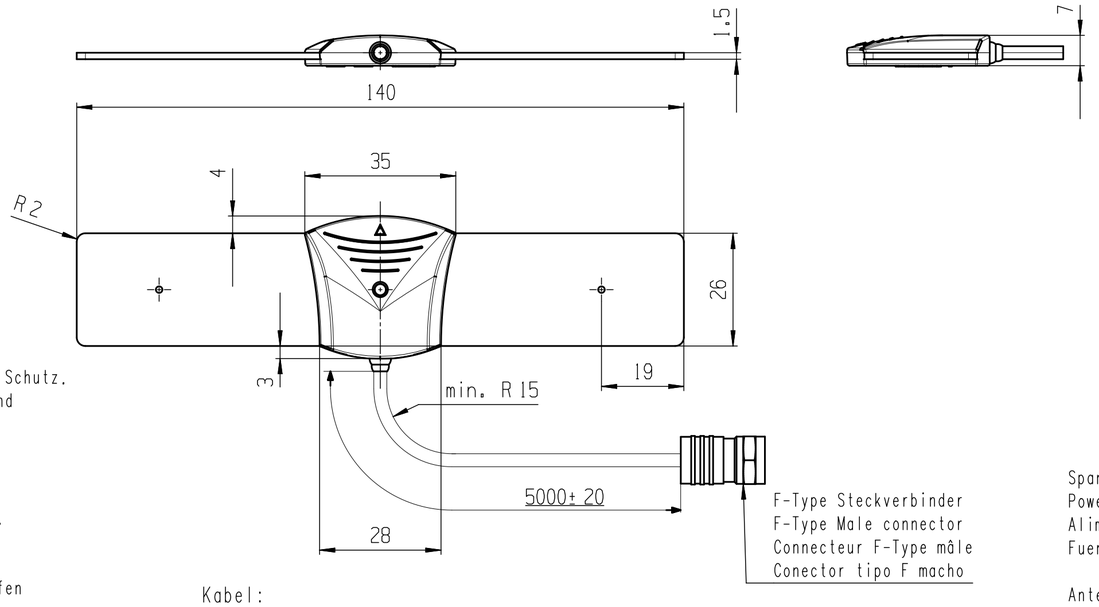

F-Type Steckverbinder
F-Type Male connector
Connecteur F-Type mâle
Conector tipo F macho

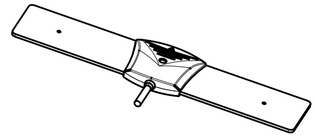

Montageposition
Installation position
Position d'installation
Posición de montaje

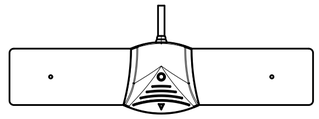

Horizontale Position
Horizontal position
Position horizontale
Posición horizontal

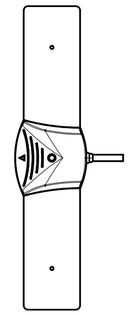

Vertikale Position
Verticalal position
Position verticale
Posición vertical

Hinweis:
Note:
Remarque:
Nota:

Installieren Sie die Antennen mindestens 6 cm entfernt von den Metallteilen.
Installieren Sie die Antenne nicht über den Fahrerbereich ohne Schutz.
Wir raten, die beiden Antennen auf der Frontscheibe vertikal und die beiden auf der Seite horizontal zu platzieren.
Die Oberflaeche muss staub-, fett-, und trennmittelfrei sein, bei Bedarf reinigen.
Die Antennen koennen nicht auf reflektierenden Schirmen oder auf dem beheizten Teil eines Bildschirms verwendet werden.
Die ideale Temperatur fuer die Anwendung ist zwischen 18°C und 35°C (64°F bis 95°F).
Eine vollständige Haftfestigkeit wird erst bei harten Klebstoffen nach mindestens 24 Stunden bei idealer Temperatur .

Install the antennas at least 6cm away from metalt parts.
Do not install the antenna over the driver area without protection.
We advice to place thretwo antennas on the front window vertical and the two on the side horizontally.
The surface must be free from dust, grease, oil and separating agents, cleaned if necessary.
The antennas cannot be used on reflective coated screens or on the heated part of a screen.
The ideal temperature for application is between 18°C to 35°C (64°C to 95°C)
Full adhesive strength is only reached in the case of hard adhesives after at least 24 hours at ideal temperature.

Installaz les antennas à au moins 6cm des pièces metalliques.
N'installaz pas l'antenne sur la zone du conductor sans protection.
Nous conseillons de placer les deux antennas sur la fenêtre avant verticale et les deux sur le côté horizontalement.
La surface doit être dénué de poussière, de graisse, d'huile et de produits de séparation et si nécessaire nettoyée.
Les antennas ne peuvent pas être utilisées sur des écrans revêtus par réflexion ou sur la partie chauffée d'un écran.
La température idéale pour l'application est comprise entre 18°C et 35°C (64°F à 95°F)
La force d'adhérence totale n'est atteinte qu' avec des adhésifs durs après au moins 24 heures à température ideal.

Instale las antennas a una distancia mínima de 6cm de las piezas metálicas.
No instale la antena sobre el área del conductor sin protección conta caer.
Se aconseja colocar las dos antenas en la ventana frontal verticaly et les deux sur le côte horizontalement.
La superficie debe estar libre de polvo, grasa aceite y agentes separadores y limpiarse si es necesario.
Las antenas no se pueden utilizar en pantallas con revestimiento reflectante ni en la parte callentada de una pantalla.
La temperatura ideal para la aplicación es entre 18°C y 35°C (64°F y 35°F)
La resistencia adhesiva total sólo se alcanza en el caso de adhesivos duros después de al menos 24 horas a temperatura ideal.

Kabel:
Cable: 28AWG / 75Ω
Câble:
Cable:

Das Kabel darf nicht mit einem Radius von weniger als 15mm gebogen werden.
The cable shall not be bent with radius less than 15mm.
Le câble ne doit pas être plié avec un rayon inférieur à 15mm.
El cable no debe doblarse con un radio inferior a 15mm.

Ansicht von unten
Bottom view
Par dessous
vista de bajo

Klebepad
Adhesive pad
Adhésif
Adhesivo

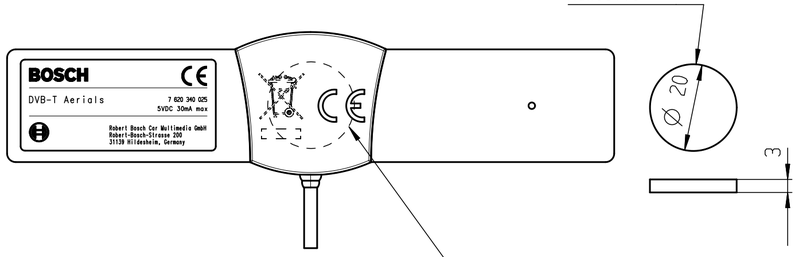

Verwenden Sie nur ein Klebepad pro Antenne.
Das Klebepad darf nur an dieser Stelle platziert werden!
Use only one adhesive pad per antenna.
The adhesive pad shall be placed in this place only!
Utilisez uniquement un adhésif par antenne.
L'adhésif doit être placé à cet endroit seulement!
Utilice sólo una adhesivo por la antena.
El adhesivo se coloca solamente en este lugar!

Spannungsversorgung: Power supply: Alimentation: Fuent de alimentacón	5V 30mA max. Phantom-power
Antennengewinn: Antenna gain: Gain de l'antenne: Ganancia de la antena:	16 dBi (UHF)
Frequenzbereich: Frequency range: Gamme de fréquence: Gama de frecuencia:	VHF 174 - 230 MHz UHF 470 - 862 MHz
Betriebstemperatur: Operation temperature: Température de fonctionnement: Temperatura de funcionamiento:	-20°C +55°C
Lagertemperatur: Storage temperature: Température de stockage: Temperatura en almacén:	-20°C +85°C
Schutzart: Ingress protection: Indice de protection: Protección de ingreso:	IPP55
Gewicht: weight: Poids: Peso:	ca. 84 g
Farbe: Color: Coulor: Color:	schwarz black noir negro

Size acc. to / Masse nach: ISO 14405-1:2010-12
envelope principle/ Huellprinzip (E)

Ind.	Change/Aend.	YYYYMMDD	Drawn/Gez.	Checked/Gepr.	Releas./Freig.	BWN	Resp. dept./Verantw. Abt.	Add. info./Zus. Info.
00	A23 778	20161107	bis2hi	rla3hi	.	2170	CM-C13/END	.

Treatment/Behandlung: .
Missed Details/Fehlende Angaben: .
Size/Gst.: .
Mat./Stoff: .
From/Aus: .

Lang./Spr.: en/de	Wght./Gew.: .	BOSCH	ANTENNA ANTENNE	DVB-T Aerials	Sheet/Bl.: 1 / 1
Crit. P.: .	Scale/M.stab: 1 : 1	Mat.meets/Stoffe s.: N 2580-1	Syst.: UG	Doc. type: TKU — 7 620 340 025	DP/TD: 000 · Ind.: 00 · Format: A2
MNR: .				Repl. for: .	Repl. by: .

©Robert Bosch GmbH, Alle Rechte vorbehalten, auch bzgl. jeder Verfuegung, Verwertung, Reproduktion, Bearbeitung, Weitergabe sowie fuer den Fall von Schutzrechtsanmeldungen.

©Robert Bosch GmbH. All rights reserved, also regarding any disposal, exploitation, reproduction, editing, distributing, as well as in the event of applications for industrial property rights.

C1/NEM (04.2009) A2