# CR24

7 620 210 016

BOSCH

**de** Bedienungs- und Einbauanleitung
**en** Operating and installation instructions
**fr** Mode d’emploi et de montage
**it** Istruzioni d’uso e di installazione
**es** Instrucciones de manejo e instalación
**pt** Instruções de serviço e de montagem
**nl** Gebruiksaanwijzing en inbouwhandleiding
**sw** Bruks- och monteringsanvisning
**tr** Kullanım ve montaj kılavuzu
**dk** Betjenings- og installationsvejledning
**fi** Käyttö- ja asennusohje
**pl** Instrukcja obsługi i instalacji
**cz** Návod k obsluze a montáži
**ru** Руководство по эксплуатации и монтажу

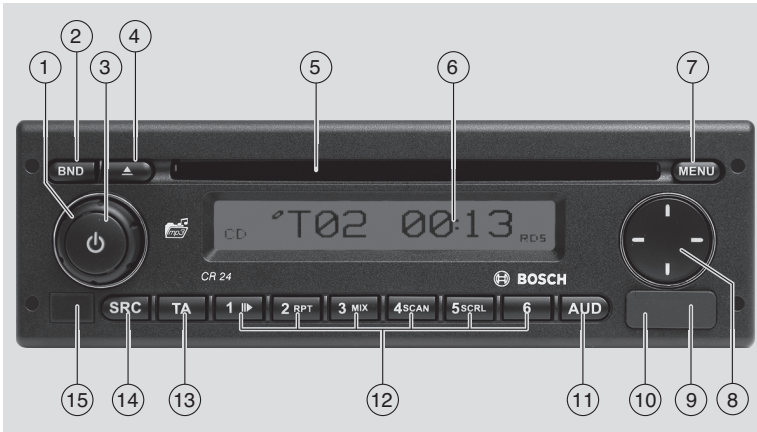
1
2
3
4
5
6
7
BND
MENU
CD
T02 00:13
RDS
CR 24
BOSCH
SRC
TA
1
2 RPT
3 MIX
4 SCAN
5 SCRL
6
AUD
15
14
13
12
11
10
9
8

1 Lautstärkeregler

2 **BND**
Kurzdruck: Wahl der Speicherebene bzw. des Wellenbereichs.
Langdruck: Start der Travelstore-Funktion

3 Ein-/Aus-Taste
Kurzdruck: Einschalten des Gerätes
Im Betrieb: Stummschaltung (Mute)
Langdruck: Ausschalten des Gerätes

4 CD-Auswurftaste

5 CD-Schacht

6 Display

7 **MENU**
Aufrufen der Menüs für die Grundeinstellungen

8 Multifunktionswippe

9 Front-AUX-IN-Buchse

10 Mini-USB-Buchse

11 **AUD**-Taste
Kurzdruck: Audio-Menü zur Einstellung von Bässen, Mitten, Höhen, Balance, Fader und Loudness öffnen
Langdruck: Werksseitige Klangeinstellungen wiederherstellen (Höhen und Bässe nur für die jeweils aktuelle Audioquelle)

12 Tastenblock **1– 6**

13 **TA**-Taste
Ein-/Ausschalten des Vorrangs für Verkehrsfunk
Abbruch einer laufenden Verkehrsfunkdurchsage

14 **SRC**-Taste
Quellenwahl zwischen Radio und (wenn eingelegt, angeschlossen bzw. eingeschaltet) CD, USB und AUX

15 Code LED

# Inhaltsverzeichnis


**6 Wichtige Hinweise**
6 Bestimmungsgemäßer Gebrauch
6 Fernbedienung (Option)
6 Altgerät-Entsorgung

**7 Diebstahlschutz CODE**
7 Code-Abfrage ein-/ausschalten (CODE)
8 Code-Nummer nach Spannungsunterbrechung eingeben

**9 Ein-/Ausschalten**
9 Ein-/Ausschalten mit der Ein-/Aus-Taste
9 Ein-/Ausschalten mit dem Mikrofon
9 Aus-/Einschalten über die Fahrzeugzündung
9 Ausschaltzeit einstellen (HOUR)

**10 Lautstärke einstellen**
10 Stummschaltung (MUTE)
10 Mikrofonbetrieb
11 Bestätigungston (BEEP) ein-/ausschalten
11 Maximale Einschaltlautstärke einstellen (ONVOL)
11 Geräuschabhängige Lautstärkeanpassung einstellen (GALA)
12 Telefonlautstärke einstellen (PHVOL)

**12 Klang**
12 Höhen (TREB), Mitten (MID) und Bässe (BASS) einstellen
12 Lautstärkeverteilung links/rechts (BAL) und vorn/hinten (FAD) einstellen
13 Loudness (LD) ein-/ausschalten
13 Klangeinstellungen zurücksetzen

**13 Uhrzeit**
13 Uhrzeit anzeigen
13 Uhrzeit einstellen (TIMESET)
14 Uhrmodus 12/24 Std. wählen (MODE)
14 Alarm ein-/ausschalten und Alarmzeit einstellen (ALARM)

**15 Radiobetrieb**
15 Radiobetrieb einschalten
15 RDS-Komfortfunktion (AF, REG)
16 Wellenbereich/Speicherebene wählen
16 Sender einstellen
17 Sender speichern
18 Gespeicherte Sender abrufen
18 Gespeicherte Sender anspielen (PRSTSCAN)
18 Empfangbare Sender anspielen (BANDSCAN)
19 Programm-Typ (PTY)
20 Störabhängige Höhenabsenkung einstellen (HCUT)
20 Tastenfunktion einstellen (KEY PRG)

**21 Verkehrsfunk**
21 Vorrang für Verkehrsfunk ein-/ausschalten
21 Lautstärkeanhebung für Verkehrsdurchsagen einstellen
21 Verkehrsdurchsagen ausblenden

**22 CD-Betrieb**
22 CD-Betrieb starten
23 Anzeige abgelaufener bzw. verbleibender Spielzeit
23 Titel wählen
23 Schneller Suchlauf (hörbar)
23 Zufallswiedergabe der Titel (MIX)
23 Titel anspielen (SCAN)
23 Titel wiederholen (RPT)
23 Wiedergabe unterbrechen (PAUSE)
23 CD entnehmen

**24 MP3-CD-/USB-Betrieb**
24 Vorbereitung eines MP3-Datenträgers
26 MP3-Betrieb starten
26 Anzeige abgelaufener bzw. verbleibender Spielzeit
27 Anzeige von Titelinformationen (ID3-Tags)
27 Verzeichnis wählen
28 Titel wählen
28 Schneller Suchlauf (hörbar)
28 Titel in zufälliger Reihenfolge abspielen (MIX)
28 Titel anspielen (SCAN)
28 Einzelne Titel oder ganze Verzeichnisse wiederholt abspielen (RPT)
29 Wiedergabe unterbrechen (PAUSE)
29 Playlisten (PLST)

**29 IR-Fernbedienung**
29 Fernbedienungsempfänger (IR)
29 IR-Fernbedienung in Betrieb nehmen
30 Funktionen der Fernbedienung
31 Batterie wechseln

**31 Subwoofer-Ausgang**

**31 Vorverstärkerausgang**

**32 Externe Audioquellen**
32 Front-AUX-Eingang
32 Rückseitiger AUX-Eingang
32 Pegel des AUX-Eingangs einstellen

**33 Technische Daten**

**426 ISO connector**

# Wichtige Hinweise

Bevor Sie Ihr Gerät in Betrieb nehmen, lesen Sie diese Anleitung sorgfältig und machen Sie sich mit dem Gerät vertraut. Bewahren Sie diese Anleitung für spätere Fragen im Fahrzeug auf.

## Bestimmungsgemäßer Gebrauch

Das Gerät ist für den Betrieb in einem Nutzfahrzeug mit 24-V-Bordnetzspannung und für den Einbau in einen 1-DIN-Schacht konzipiert.

### Verkehrssicherheit

Die Verkehrssicherheit ist oberstes Gebot. Bedienen Sie Ihr Gerät nur, wenn es die Verkehrslage zulässt. Machen Sie sich vor Fahrtantritt mit dem Gerät vertraut.
Akustische Warnsignale von Polizei, Feuerwehr und Rettungsdiensten müssen im Fahrzeug rechtzeitig wahrgenommen werden können. Hören Sie deshalb während der Fahrt Ihr Programm in angemessener Lautstärke.

## Fernbedienung (Option)

Mit der Infrarot-Fernbedienung können die wichtigsten Funktionen bedient werden. Eine Infrarot-Fernbedienung ist als Zubehör (Bosch-Nr. 7 620 000 830) erhältlich.

## Altgerät-Entsorgung

Entsorgen Sie Ihr Altgerät bitte nicht in den Hausmüll!
Nutzen Sie zur Entsorgung des Altgerätes die zur Verfügung stehenden Rückgabe- und Sammelsysteme.

# Diebstahlschutz CODE

Ihr Gerät ist zum Schutz gegen Diebstahl mit einer vierstelligen Code-Nummer ausgestattet. Diese Nummer muss immer dann eingegeben werden, wenn das Gerät von der Betriebsspannung des Fahrzeugs getrennt wurde. Die Code-Abfrage ist werkseitig ausgeschaltet, kann aber eingeschaltet werden.

**Hinweis:**
Ist die Code-Abfrage eingeschaltet, beginnt die Code LED (15) zu blinken wenn sowohl das Gerät als auch die Fahrzeugzündung ausgeschaltet sind. Die Code-Nummer finden Sie im Radio-Pass zu Ihrem Gerät.

**Hinweis:**
Bewahren Sie den Radio-Pass niemals im Fahrzeug auf!

## Code-Abfrage ein-/ausschalten (CODE)

- Drücken Sie die Taste **MENU** (7), um das Menü zu öffnen.
- Drücken Sie die Taste **MENU** (7) so oft, bis „CODE“ im Display angezeigt wird.

Nach etwa 2 Sekunden wird im Display „0000“ angezeigt und Sie können den Code eingeben:

**Hinweis:**
Wenn Sie eine falsche Code-Nummer eingeben, wird "ERROR" und danach erneut „0000“ im Display angezeigt. Sie können die Eingabe noch zweimal wiederholen. Nach der dritten Fehleingabe wird das Gerät für 1 Stunde gesperrt. In dieser Zeit wird „WAIT 1HOUR“ im Display angezeigt. Wenn Sie das Gerät in dieser Wartezeit ausschalten, müssen Sie nach dem Wiedereinschalten wieder eine volle Stunde warten.

- Drücken Sie die Stationstaste **1** (12) so oft, bis die erste Zahl Ihrer Code-Nummer im Display erscheint.
- Drücken Sie die Stationstaste **2** (12) so oft, bis die zweite Zahl Ihrer Code-Nummer im Display erscheint.
- Drücken Sie die Stationstaste **3** (12) so oft, bis die dritte Zahl Ihrer Code-Nummer im Display erscheint.
- Drücken Sie die Stationstaste **4** (12) so oft, bis die vierte Zahl Ihrer Code-Nummer im Display erscheint.

**Hinweis:**
Sobald Sie durch Drücken der Stationstaste **1** - **4** (12) eine Stelle der Code-Nummer ausgewählt haben, können Sie die entsprechende Zahl der Code-Nummer auch mit dem Lautstärkeregler (1) einstellen.

Wenn die richtige Code-Nummer im Display angezeigt wird,

- halten Sie die Stationstaste **5** (12) länger als 2 Sekunden gedrückt.

Im Display werden erneut „CODE“ und die aktuelle Einstellung „ON“ (ein) oder „OFF“ (aus) angezeigt.

- Drehen Sie den Lautstärkeregler (1) nach links bzw. rechts, um die Code-Abfrage aus- bzw. einzuschalten.

Um das Menü zu verlassen,

- drücken Sie ggf. mehrfach die Taste **MENU** (7).

## Code-Nummer nach Spannungsunterbrechung eingeben

- Schalten Sie das Gerät ein.

Im Display erscheint erst „CODE“ und dann „0000“. Sie können den Code eingeben:

**Hinweis:**
Wenn Sie eine falsche Code-Nummer eingeben, wird "ERROR" und danach erneut „0000“ im Display angezeigt. Sie können die Eingabe noch zweimal wiederholen. Nach der dritten Fehleingabe wird das Gerät für 1 Stunde gesperrt. In dieser Zeit wird „BLOCKED“ im Display angezeigt. Wenn Sie das Gerät in dieser Wartezeit ausschalten, müssen Sie nach dem Wiedereinschalten wieder eine volle Stunde warten.

- Geben Sie die Code-Nummer wie im Abschnitt „Code-Abfrage ein-/ausschalten“ beschrieben ein.
- Wenn die richtige Code-Nummer im Display angezeigt wird, halten Sie die Stationstaste **5** (12) länger als 2 Sekunden gedrückt.

Das Gerät wird eingeschaltet Im Display wird für etwa 2 Sekunden „TIMESET“ angezeigt und dann das Menü zur Eingabe der Uhrzeit geöffnet.

- Geben Sie die Uhrzeit wie im Kapitel „Uhrzeit“, Abschnitt „Uhrzeit einstellen“ beschrieben ein.
- Bestätigen Sie die eingegebene Uhrzeit durch Drücken der Taste **SRC** (14).

Nach Bestätigung der Uhrzeit wechselt das Gerät in den normalen Betrieb.

# Ein-/Ausschalten

Zum Ein- bzw. Ausschalten des Geräts stehen Ihnen verschiedene Möglichkeiten zur Verfügung:

## Ein-/Ausschalten mit der Ein-/Aus-Taste

- ▶ Zum Einschalten drücken Sie die Ein-/Aus-Taste (3).
- ▶ Zum Ausschalten halten Sie die Ein-/Aus-Taste (3) länger als zwei Sekunden gedrückt.

**Hinweis:**
Zum Schutz der Fahrzeugbatterie wird das Gerät bei ausgeschalteter Fahrzeugzündung automatisch nach einer einstellbaren Zeit ausgeschaltet (siehe Abschnitt „Ausschaltzeit einstellen“ in diesem Kapitel).

## Ein-/Ausschalten mit dem Mikrofon

Bei Anschluss eines Mikrofons an das System kann das Gerät auch mit dem Durchsagemikrofon ein- und ausgeschaltet werden. Weitere Hinweise hierzu finden Sie auch im Kapitel „Mikrofonbetrieb“, Abschnitt „Lautstärke einer Mikrofondurchsage einstellen“.

- ▶ Schalten Sie bei ausgeschaltetem Gerät das Mikrofon ein.

Das Gerät wird automatisch eingeschaltet und kann über die angeschlossenen Lautsprecher für Durchsagen genutzt werden.

- ▶ Schalten Sie das Mikrofon aus.

Das Gerät wird ebenfalls ausgeschaltet.

## Aus-/Einschalten über die Fahrzeugzündung

Wenn das Gerät mit der Fahrzeugzündung verbunden ist und es nicht mit der Ein-/Aus-Taste (3) ausgeschaltet wurde, wird es mit der Fahrzeugzündung aus- bzw. eingeschaltet.

## Ausschaltzeit einstellen (HOUR)

- ▶ Drücken Sie die Taste **MENU** (7), um das Menü zu öffnen.
- ▶ Drücken Sie die Taste **MENU** (7) so oft, bis „HOUR“ und die aktuelle Einstellung im Display angezeigt werden.
- ▶ Drehen Sie den Lautstärkeregler (1) nach links bzw. rechts, um die Ausschaltzeit zwischen 1 und 60 Minuten einzustellen.

Um das Menü zu verlassen,

- ▶ drücken Sie ggf. mehrfach die Taste **MENU** (7).

# Lautstärke einstellen

Die Systemlautstärke ist in Schritten von 0 (aus) bis 32 (maximal) regelbar.

- ▶ Um die Systemlautstärke zu erhöhen, drehen Sie den Lautstärkeregler (1) nach rechts.
- ▶ Um die Systemlautstärke zu verringern, drehen Sie den Lautstärkeregler (1) nach links.

## Stummschaltung (MUTE)

Sie können die Systemlautstärke schlagartig stummschalten (Mute).

- ▶ Drücken Sie kurz die Taste (3).

### Mute aufheben

Um die vorher gehörte Lautstärke wieder zu aktivieren,

- ▶ drücken Sie erneut kurz die Taste (3).

## Mikrofonbetrieb

Sie können ein Mikrofon an das Gerät anschließen.

### Mikrofonbetrieb starten (MIC)

- ▶ Schalten Sie das Mikrofon ein.

Im Display erscheint „MIC“.
Mikrofondurchsagen werden über die angeschlossenen Lautsprecher wiedergegeben.

**Hinweis:**
Während der Benutzung des Mikrofons bleibt die Audioquelle im Hintergrund hörbar (siehe auch Abschnitt „Hintergrund-Audioquelle bei Mikrofonbetrieb” in diesem Kapitel).

### Lautstärke einer Mikrofondurchsage einstellen

Um die Mikrofonlautstärke einzustellen,

- ▶ drehen Sie während einer Durchsage den Lautstärkeregler (1).

**Hinweis:**
Die zuletzt eingestellte Mikrofonlautstärke bleibt gespeichert.

### Hintergrund-Audioquelle bei Mikrofonbetrieb (MIX-Funktion)

Die aktuell eingestellte Audioquelle bleibt während einer Mikrofondurchsage im Hintergrund hörbar (MIX-Funktion).
Um die Lautstärke der Hintergrundquelle einzustellen,

- ▶ drücken Sie die Taste < bzw. > (8).

Während des Einstellvorgangs erscheint im Display „MIX“ sowie die relative Lautstärke der im Hintergrund wiedergegebenen Audioquelle (von „0“ bis „10“). „0“ bedeutet eine vollständige Stummschaltung der Hintergrundquelle; bei „10“ wird die Hintergrundquelle mit voller Lautstärke wiedergegeben.

### Anschlusskabel

Zum Anschluss des Mikrofons an das Gerät ist unter der Teilenummer 8 649 494 020 ein separates Mikrofonkabel erhältlich.

## Bestätigungston (BEEP) ein-/ausschalten

Auf bestimmte Aktionen, z. B. längeres Drücken einer Taste, ertönt ein Bestätigungston (Beep). Sie können den Bestätigungston abschalten:

- ▶ Drücken Sie die Taste **MENU** (7), um das Menü zu öffnen.
- ▶ Drücken Sie die Taste **MENU** (7) so oft, bis „BEEP“ und die aktuelle Einstellung „ON“ (ein) oder „OFF“ (aus) im Display angezeigt werden.
- ▶ Drehen Sie den Lautstärkeregler (1) nach links bzw. rechts, um den Bestätigungston aus- bzw. einzuschalten.

Um das Menü zu verlassen,

- ▶ drücken Sie ggf. mehrfach die Taste **MENU** (7).

## Maximale Einschaltlautstärke einstellen (ONVOL)

Wenn Sie das Gerät einschalten, spielt es in der zuletzt gewählten Lautstärke. Wenn Sie die Lautstärke vor dem Ausschalten jedoch höher als die maximale Einschaltlautstärke eingestellt hatten, wird die Lautstärke beim Wiedereinschalten automatisch auf die eingestellte Einschaltlautstärke begrenzt.

**Hinweis:**
Um das Gehör zu schützen, ist die maximale Einschaltlautstärke auf den Wert 25 begrenzt.

- ▶ Drücken Sie die Taste **MENU** (7), um das Menü zu öffnen.
- ▶ Drücken Sie die Taste **MENU** (7) so oft, bis „ONVOL“ und die aktuelle Einstellung im Display angezeigt werden.
- ▶ Drehen Sie den Lautstärkeregler (1) nach links bzw. rechts, um die Einschaltlautstärke zwischen 5 und 25 einzustellen.

Um das Menü zu verlassen,

- ▶ drücken Sie ggf. mehrfach die Taste **MENU** (7).

## Geräuschabhängige Lautstärkeanpassung einstellen (GALA)

Mit dieser Funktion wird die Lautstärke des Autoradios automatisch der gefahrenen Geschwindigkeit und den damit verbundenen Fahrgeräuschen angepasst. Zum Beispiel wird bei steigender Geschwindigkeit die Lautstärke automatisch angehoben, um die lauteren Fahrgeräusche (z. B. durch Fahrtwind) auszugleichen.

Dazu muss Ihr Fahrzeug das Tachometersignal zur Verfügung stellen und das Autoradio entsprechend angeschlossen sein.

Die automatische Lautstärkeanhebung ist in 6 Stufen (OFF (aus), 1–5) einstellbar.

- ▶ Drücken Sie die Taste **MENU** (7), um das Menü zu öffnen.
- ▶ Drücken Sie die Taste **MENU** (7) so oft, bis „GALA“ und die aktuelle Einstellung im Display angezeigt werden.
- ▶ Drehen Sie den Lautstärkeregler (1) nach links bzw. rechts, um die Lautstärkeanpassung auszuschalten bzw. einzustellen.

Um das Menü zu verlassen,

- ▶ drücken Sie ggf. mehrfach die Taste **MENU** (7).

### Telefonlautstärke einstellen (PHVOL)

Sie können die Lautstärke einstellen, mit der ihr Telefongesprächspartner über die Lautsprecher des Gerätes wiedergegeben wird.

- ▶ Drücken Sie die Taste **MENU** (7), um das Menü zu öffnen.
- ▶ Drücken Sie die Taste **MENU** (7) so oft, bis „PHVOL“ und die aktuelle Einstellung im Display angezeigt werden.
- ▶ Drehen Sie den Lautstärkeregler (1) nach links bzw. rechts, um die Einschaltlautstärke zwischen 0 und 32 einzustellen.

Um das Menü zu verlassen,

- ▶ drücken Sie ggf. mehrfach die Taste **MENU** (7).

## Klang

### Höhen (TREB), Mitten (MID) und Bässe (BASS) einstellen

- ▶ Drücken Sie die Taste**AUD** (11), um das Menü zu öffnen.
- ▶ Drücken Sie die Taste **AUD** (11) so oft, bis „BASS“ (Bässe), „MID“ (Mitten) bzw. „TREB“ (Höhen) und die aktuelle Einstellung im Display angezeigt werden.
- ▶ Drehen Sie den Lautstärkeregler (1) nach links bzw. rechts, um den Bass-, Mitten- bzw. Höhenpegel zwischen +7 und -7 einzustellen.

Um das Menü zu verlassen,

- ▶ drücken Sie ggf. mehrfach die Taste **AUD** (11).

### Lautstärkeverteilung links/rechts (BAL) und vorn/hinten (FAD) einstellen

**Hinweis:**
Die Einstellung „FAD“ ist nur bei Anschluss eines externen Verstärkers verfügbar.

- ▶ Drücken Sie die Taste **AUD** (11), um das Menü zu öffnen.
- ▶ Drücken Sie die Taste **AUD** (11) so oft, bis „BAL“ bzw.„FAD" und die aktuelle Einstellung im Display angezeigt werden.
- ▶ Drehen Sie den Lautstärkeregler (1) nach links bzw. rechts, um die Latstärkeverteilung zwischen +10 und –10 einzustellen.

Um das Menü zu verlassen,

- ▶ drücken Sie ggf. mehrfach die Taste **AUD** (11).

### Loudness (LD) ein-/ausschalten

- Drücken Sie die Taste **AUD** (11), um das Menü zu öffnen.
- Drücken Sie die Taste **AUD** (11) so oft, bis „LD" und die aktuelle Einstellung „ON" (ein) oder „OFF" (aus) im Display angezeigt werden.
- Drehen Sie den Lautstärkeregler (1) nach links bzw. rechts, um Loudness aus- bzw. einzuschalten.

Um das Menü zu verlassen,

- drücken Sie ggf. mehrfach die Taste **AUD** (11).

### Klangeinstellungen zurücksetzen

Sie können alle Klangeinstellungen auf die jeweiligen Werkseinstellungen zurücksetzen.

- Drücken Sie die Taste **AUD** (11), um das Menü zu öffnen.
- Drücken Sie die Taste **AUD** (11) so oft, bis „RESET N" im Display angezeigt werden.
- Drehen Sie den Lautstärkeregler (1) nach rechts, um die Einstellung „RESET Y" zu wählen.

Nach etwa 2 Sekunden werden alle Klangeinstellung zurückgesetzt.

Um das Menü zu verlassen,

- drücken Sie ggf. mehrfach die Taste **AUD** (11).

**Hinweis:**
Halten Sie die Taste **AUD** (11) länger als 2 Sekunden gedrückt, um die werksseitigen Klangeinstellungen für die aktuell wiedergegebene Quelle wiederherzustellen.

## Uhrzeit

### Uhrzeit anzeigen

Um die Uhrzeit für etwa 10 Sekunden im Display einzublenden,

- halten Sie die Taste **MENU** (7) länger als 2 Sekunden gedrückt.

**Hinweis:**
Je nach gewähltem Uhrmodus wird vor der Uhrzeit im 24-Std.-Modus „24H" und im 12-Std.-Modus „AM" (Uhrzeit gilt vormittags) bzw. „PM" (Uhrzeit gilt nachmittags) angezeigt. Zur Einstellung des Uhrmodus lesen Sie den Abschnitt „Uhrmodus 12/24 Std. wählen (MODE) " in diesem Kapitel.

### Uhrzeit einstellen (TIMESET)

- Drücken Sie die Taste **MENU** (7), um das Menü zu öffnen.
- Drücken Sie die Taste **MENU** (7) so oft, bis „TIMESET" und die aktuelle Einstellung im Display angezeigt werden.

Nach etwa 2 Sekunden wird die aktuelle Uhrzeit im Display angezeigt. Vor der Uhrzeit wird im 24-Std.-Modus „24H" und im 12-Std.-Modus „AM" (Uhrzeit gilt vormittags) bzw. „PM" (Uhrzeit gilt nachmittags) angezeigt. Die Stunden blinken und können eingestellt werden.

Um die Stunden bzw. Minuten einzustellen,

- Drehen Sie den Lautstärkeregler (1) nach links bzw. rechts.

Um zwischen Stunden und Minuten zu wechseln,

- ▶ drücken Sie die Taste **6** (12).
- ▶ Drücken Sie ggf. mehrfach die Taste **MENU** (7), um das Menü zu verlassen.

## Uhrmodus 12/24 Std. wählen (MODE)

- ▶ Drücken Sie die Taste **MENU** (7), um das Menü zu öffnen.
- ▶ Drücken Sie die Taste **MENU** (7) so oft, bis „MODE“ und die aktuelle Einstellung „12H“ oder „24H“ im Display angezeigt werden.
- ▶ Drehen Sie den Lautstärkeregler (1) nach links bzw. rechts, um zwischen den Einstellungen zu wecheln.
- ▶ Drücken Sie ggf. mehrfach die Taste **MENU** (7), um das Menü zu verlassen.

## Alarm ein-/ausschalten und Alarmzeit einstellen (ALARM)

Sie können am Gerät eine Alarmzeit für einen einmaligen Alarm einstellen. Zur eingestellen Zeit ertönt für etwa 15 Sekunden ein Alarmton und "ALARM" blinkt im Display.

**Hinweise:**

- ▶ Um den Alarm vorzeitig abzubrechen, drücken Sie eine beliebige Taste (außer der Ein-/Aus-Taste (3) oder der Eject-Taste (4)). Das Gerät wechselt dann in den normalen Betrieb.
- ▶ Der Alarm erfolgt auch, wenn das Gerät zur Alarmzeit bereits angeschaltet ist.

- ▶ Drücken Sie die Taste **MENU** (7), um das Menü zu öffnen.
- ▶ Drücken Sie die Taste **MENU** (7) so oft, bis „ALARM“ und die aktuelle Einstellung „ON“ (ein) oder „OFF“ (aus) im Display angezeigt wird.
- ▶ Drehen Sie den Lautstärkeregler (1) nach links bzw. rechts, um den Alarm aus- bzw. einzuschalten.

Bei der Einstellung "ALARM ON" wird nach etwa 2 Sekunden das Menü zur Zeiteinstellung angezeigt.

- ▶ Geben Sie die Alarmzeit wie im Abschnitt "Uhrzeit einstellen" beschrieben ein.
- ▶ Drücken Sie ggf. mehrfach die Taste **MENU** (7), um das Menü zu verlassen.

# Radiobetrieb

Dieses Gerät ist mit einem RDS-Radioempfänger ausgestattet. Viele zu empfangenden FM-Sender senden ein Signal aus, das neben dem Programm auch Informationen wie den Sendernamen und den Programm-Typ (PTY) enthält.
Der Sendername wird, sobald er empfangbar ist, im Display angezeigt.

## Radiobetrieb einschalten

Wenn Sie sich in einer anderen Betriebsart befinden,

- ▶ drücken Sie die Taste **BND** (2),

oder

- ▶ drücken Sie die Taste **SRC** (14) so oft, bis „RADIO“ im Display erscheint.

Im Display wird die aktuelle Frequenz bzw.der Sendername angezeigt.

## RDS-Komfortfunktion (AF, REG)

Die RDS-Komfortfunktionen AF (Alternativfrequenz) und REG (Regional) erweitern das Leistungsspektrum Ihres Radiogerätes:

- ▶ AF: Wenn die RDS-Komfortfunktion aktiviert ist, sucht das Gerät im Hintergrund automatisch nach der am besten zu empfangenden Frequenz des eingestellten Senders.
- ▶ REG: Einige Sender teilen zu bestimmten Zeiten ihr Programm in Regionalprogramme mit unterschiedlichem Inhalt auf. Mit aktivierter REG-Funktion wird verhindert, dass das Gerät auf Alternativfrequenzen des eingestellten Senders wechselt, die einen anderen Programminhalt haben.

**Hinweise:**

- ▶ RDS ist werksseitig eingeschaltet.
- ▶ REG ist werksseitig ausgeschaltet muss gesondert im Menü ein- bzw.ausgeschaltet werden.

## RDS-Komfortfunktion ein- bzw. ausschalten

- ▶ Wechseln Sie ggf. zuerst in den FM-Radiobetrieb.
- ▶ Drücken Sie die Taste **MENU** (7), um das Menü zu öffnen.
- ▶ Drücken Sie die Taste **MENU** (7) so oft, bis „RDS“ und die aktuelle Einstellung „ON“ (ein) oder „OFF“ (aus) im Display angezeigt werden.
- ▶ Drehen Sie den Lautstärkeregler (1) nach links bzw. rechts, um RDS aus- bzw. einzuschalten.
- ▶ Drücken Sie ggf. mehrfach die Taste **MENU** (7), um das Menü zu verlassen.

Die RDS-Komfortfunktionen sind aktiv, wenn das RDS-Symbol im Display angezeigt wird.

## REG ein-/ausschalten (nur für Tuner-Region EUROPE)

- ▶ Wechseln Sie ggf. zuerst in den Radiobetrieb.
- ▶ Drücken Sie die Taste **MENU** (7), um das Menü zu öffnen.
- ▶ Drücken Sie die Taste **MENU** (7) so oft, bis „REG“ und die aktuelle Einstellung „ON“ (ein) oder „OFF“ (aus) im Display angezeigt werden.

- Drehen Sie den Lautstärkeregler (1) nach links bzw. rechts, um REG aus- bzw. einzuschalten.
- Drücken Sie ggf. mehrfach die Taste **MENU** (7), um das Menü zu verlassen.

**Hinweis:**
Die Einstellung REG ON/OFF wirkt sich nur aus, wenn die RDS-Funktion eingeschaltet ist.

## Wellenbereich/Speicherebene wählen

Je nach Tuner-Region können Sie mit diesem Gerät Programme der folgenden Frequenzbänder empfangen:

- Europa: FM, MW, LW und KW
- NAFTA: FM, AM und WTH (Wetterband)

Für den Wellenbereich FM stehen drei Speicherebenen FM1, FM2 und FMT und für die Wellenbereiche MW, LW, KW, AM und WB je eine Speicherebene zur Verfügung. Zusätzlich gibt es eine weitere Speicherebene AMT, MWT, LWT bzw. KWT. Auf jeder Speicherebene können 6 Sender gespeichert werden.
Um zwischen den Wellenbereichen bzw. Speicherebenen umzuschalten,

- drücken Sie die Taste **BND** (2).

## Sender einstellen

Sie haben verschiedene Möglichkeiten, Sender einzustellen.

### Automatischer Sendersuchlauf

**Hinweis:**
Der automatische Sendersuchlauf steht nur zur Verfügung, wenn im Menü die Einstellung „AUTOSEEK“ für die Tasten < bzw. > (8) ausgewählt ist (siehe Abschnitt „Tastenfunktion einstellen“ in diesem Kapitel).

- Drücken Sie die Taste < bzw. > (8).

Der nächste empfangbare Sender wird eingestellt.

**Hinweise:**

- Ist der Vorrang für Verkehrsfunk eingeschaltet und „PTY“ ausgeschaltet, wird der nächste Verkehrsfunksender eingestellt.
- Ist „PTY“ eingeschaltet, wird der nächste Sender des gewählten Programmtyps eingestellt.

### Empfindlichkeit des Sendersuchlaufs einstellen (SENS)

Sie können wählen, ob bei geringer Empfindlichkeit nur starke oder bei hoher Empfindlichkeit auch schwache Sender eingestellt werden sollen.

- Wechseln Sie ggf. zuerst in den Radiobetrieb.
- Drücken Sie die Taste **MENU** (7), um das Menü zu öffnen.

- Drücken Sie die Taste **MENU** (7) so oft, bis „SENS“ und die aktuelle Einstellung „LO“ (geringe Empfindlichkeit) bzw. „DX“ (hohe Empfindlichkeit) im Display angezeigt werden.
- Drehen Sie den Lautstärkeregler (1) nach links bzw. rechts, um zwischen den Einstellungen zu wecheln.
- Drücken Sie ggf. mehrfach die Taste **MENU** (7), um das Menü zu verlassen.

### Manuelle Senderabstimmung

Um die eingestellte Frequenz in kleinen Schritten zu ändern,

- drücken Sie dieTaste < bzw. > (8).

**Hinweis:**
Die schrittweise Frequenzänderung steht nur zur Verfügung, wenn im Menü die Einstellung „MANSEEK“ für die Tasten < bzw. > (8) im Menü ausgewählt ist (siehe Abschnitt „Tastenfunktion einstellen“ in diesem Kapitel).

Um die eingestellte Frequenz schnell zu ändern,

- halten Sie die Taste < bzw. > (8) gedrückt

## Sender speichern

### Sender manuell speichern

- Wählen Sie die gewünschte Speicherebene bzw. den Wellenbereich.
- Stellen Sie den Sender ein.
- Halten Sie die Stationstaste **1 – 6** (12), auf die der Sender gespeichert werden soll, länger als 2 Sekunden gedrückt.

Der Bestätigungston ertönt. Der Sender ist auf der gewählten Stationstaste gespeichert. Solange der gespeicherte Sender eingestellt ist, wird sein Speicherplatz (z. B. „P3“) im Display angezeigt.

### Sender automatisch speichern (T-STORE)

Sie können die 6 stärksten Sender aus der Region automatisch speichern. Für den Wellenbereich FM erfolgt die Speicherung auf der Speicherebene FMT, für den Wellenbereich AM (NAFTA) auf der Speicherebene AMT. Für die Wellenbereiche MW, LW und KW (Europa) steht eine gemeinsame Speicherebene zur Verfügung, die als MWT, LWT bzw. KWT angezeigt wird (entsprechend des Wellenbereichs, in dem zuletzt die T-STORE-Funktion genutzt wurde).

**Hinweise:**

- Zuvor auf dieser Ebene gespeicherte Sender werden dabei durch neu gefundene Sender ersetzt.
- Ist der Vorang für Verkehrsfunk eingeschaltet, werden nur Sender mit Verkehrsfunk gespeichert.
- Ist PTY eingeschaltet, werden nur Sender mit dem aktuell gewählten Programmtyp gespeichert.

- ▶ Wählen Sie den gewünschten Wellenbereich.
- ▶ Halten Sie die Taste **BND** (2) länger als zwei Sekunden gedrückt.

Die Speicherung beginnt. Im Display wird „T-STORE“ angezeigt. Nachdem der Vorgang abgeschlossen ist, wird der Sender auf Speicherplatz eins der Speicherebene FMT bzw. AMT, MWT, LWT oder KWT gespielt.

## Gespeicherte Sender abrufen

- ▶ Wählen Sie die Speicherebene bzw. den Wellenbereich.
- ▶ Drücken Sie die Stationstaste **1 – 6** (12), auf der der gewünschte Sender gespeichert ist.

## Gespeicherte Sender anspielen (PRSTSCAN)

Mit dieser Funktion können Sie alle gespeicherten Sender der aktuellen Speicherebene für jeweils etwa 10 Sekunden anspielen lassen.

**Hinweis:**
Diese Funktion steht nur zur Verfügung, wenn im Menü die Einstellung „PRSTSCAN“ für die Tasten < bzw. > (8) im Menü ausgewählt ist (siehe Abschnitt „Tastenfunktion einstellen“ in diesem Kapitel).

### Anspielen starten

- ▶ Drücken Sie die Taste < bzw. > (8).

Im Display wird kurz „PRSTSCAN“ angezeigt. Jeder gespeicherte Sender der aktuellen Speicherebene wird für etwa 10 Sekunden angespielt. Dabei wird die eingestellte Frequenz bzw. der Sendername angezeigt.

### Anspielen beenden

- ▶ Drücken Sie die Taste < bzw. > (8).

Der Scanvorgang wird beendet. Der zuletzt gespielte Sender bleibt eingestellt.

## Empfangbare Sender anspielen (BANDSCAN)

Mit dieser Funktion können Sie alle empfangbaren Sender für jeweils etwa 10 Sekunden anspielen lassen.

**Hinweis:**
Diese Funktion steht nur zur Verfügung, wenn im Menü die Einstellung „BANDSCAN“ für die Tasten < bzw. > (8) im Menü ausgewählt ist (siehe Abschnitt „Tastenfunktion einstellen“ in diesem Kapitel).

### Anspielen starten

- ▶ Drücken Sie die Taste < bzw. > (8).

Im Display wird kurz „BANDSCAN“ angezeigt. Das Gerät sucht im aktuellen Wellenbereich nach Sendern. Jeder gefundene Sender wird für etwa 10 Sekunden angespielt. Dabei wird die eingestellte Frequenz bzw. der Sendername angezeigt.

### Anspielen beenden

- ▶ Drücken Sie die Taste < bzw. > (8).

Der Scanvorgang wird beendet. Der zuletzt gespielte Sender bleibt eingestellt.

## Programm-Typ (PTY)

Neben dem Sendernamen übermitteln einige FM-Sender auch Informationen über den Typ ihres Programms. Solche Programm-Typen können z. B. sein:

| | |
|---|---|
| CULTURE (Kultur) | TRAVEL (Reise) |
| WEATHER (Wetter) | JAZZ MUSIC (Jazz) |
| NEWS (Nachrichten) | POP MUSIK (Pop) |

Mit der PTY-Funktion können Sie gezielt Sender eines bestimmten Programm-Typs auswählen.

Wenn PTY eingeschaltet ist und ein PTY-Suchlauf gestartet wurde, wechselt das Gerät automatisch vom aktuellen Sender bzw. aus einer anderen Betriebsart zu dem Sender mit dem gewählten Programm-Typ.

### PTY ein-/ausschalten

- ▶ Wechseln Sie ggf. zuerst in den FM-Radiobetrieb.
- ▶ Drücken Sie die Taste **MENU** (7), um das Menü zu öffnen.
- ▶ Drücken Sie die Taste **MENU** (7) so oft, bis „PTY“ im Display angezeigt wird.
- ▶ Drehen Sie den Lautstärkeregler (1) nach links bzw. rechts, um die Einstellung „PTY ON“ (ein) oder „PTY OFF“ (aus) zu wählen.
- ▶ Drücken Sie ggf. mehrfach die Taste **MENU** (7), um das Menü zu verlassen.

### Programm-Typ auswählen

**Hinweis:**
„PTY“ muss eingeschaltet sein.

- ▶ Wechseln Sie ggf. zuerst in den FM-Radiobetrieb.
- ▶ Drücken Sie die Taste **MENU** (7), um das Menü zu öffnen.
- ▶ Drücken Sie die Taste **MENU** (7) so oft, bis „PTYTYPE“ im Display angezeigt wird.
- ▶ Drehen Sie den Lautstärkeregler (1), um einen Programmtyp auszuwählen.
- ▶ Drücken Sie ggf. mehrfach die Taste **MENU** (7), um das Menü zu verlassen.

### PTY-Suchlauf starten

**Hinweis:**
Der PTY-Suchlauf steht nur zur Verfügung, wenn „PTY“ eingeschaltet ist und im Menü die Einstellung „AUTOSEEK“ bzw. „BANDSCAN“ für die Tasten < bzw. > (8) ausgewählt ist (siehe Abschnitt „Tastenfunktion einstellen“ in diesem Kapitel).

- ▶ Drücken Sie die Taste < bzw. > (8), um den Suchlauf zu starten.

Falls ein Sender mit dem aktuell ausgewählten Programm-Typ gefunden wird, wird dieser eingestellt. Wird kein Sender mit diesem Programmtyp gefunden, wird der zuletzt eingestellte Sender wieder eingestellt.

## Störabhängige Höhenabsenkung einstellen (HCUT)

Die „HCUT-Funktion bewirkt eine Wiedergabeverbesserung bei schlechtem Radioempfang. Wenn Empfangsstörungen vorhanden sind, wird automatisch der Störpegel abgesenkt.

- ▶ Wechseln Sie ggf. zuerst in den Radiobetrieb.
- ▶ Drücken Sie die Taste **MENU** (7), um das Menü zu öffnen.
- ▶ Drücken Sie die Taste **MENU** (7) so oft, bis „HCUT“ und die aktuelle Einstellung „OFF“ (aus), 1 oder 2 (Stärke der Störpegelabsenkung) im Display angezeigt werden.
- ▶ Drehen Sie den Lautstärkeregler (1) nach links bzw. rechts, um „HCUT“ einzustellen bzw. auszuschalten.
- ▶ Drücken Sie ggf. mehrfach die Taste **MENU** (7), um das Menü zu verlassen.

## Tastenfunktion einstellen (KEY PRG)

Sie können die Kurzdruck-Funktion der Tasten < bzw. > (8) im Radiobetrieb einstellen.

Folgende Einstellungen stehen zur Verfügung:

- ▶ AUTOSEEK: Automatische Suche des nächsten empfangbaren Sernders.
- ▶ MANSEEK: Manuelle schrittweise Frequenzänderung.
- ▶ PRSTSCAN: Anspielen der auf der aktuellen Speicherebene gespeicherten Sender.
- ▶ BANDSCAN: Anspielen der empfangbaren Sender des aktuellen Wellenbereichs.

- ▶ Wechseln Sie ggf. zuerst in den FM-Radiobetrieb.
- ▶ Drücken Sie die Taste **MENU** (7), um das Menü zu öffnen.
- ▶ Drücken Sie die Taste **MENU** (7) so oft, bis „KEY PRG“ im Display angezeigt wird.
- ▶ Drehen Sie den Lautstärkeregler (1) nach links bzw. rechts, um zwischen den Einstellungen zu wechseln.
- ▶ Drücken Sie ggf. mehrfach die Taste **MENU** (7), um das Menü zu verlassen.

# Verkehrsfunk

## Vorrang für Verkehrsfunk ein-/ausschalten

Um den Vorrang für Verkehrsfunk in jeder Betriebsart ein- bzw. auszuschalten,

- ▶ drücken Sie die Taste **TA** (13).

**Hinweis:**
In den Betriebsarten CD, USB und AUX steht diese Funktion nur zur Verfügung, wenn zuletzt der Wellenbereich FM eingestellt war.

Der Vorrang für Verkehrsdurchsagen ist aktiviert, wenn im Display das TA-Symbol angezeigt wird. Sobald das Gerät eine Verkehrsdurchsage empfängt, wird sie durchgestellt. Im Display wird für die Dauer der Durchsage „TRAFFIC“ angezeigt.

**Hinweis:**
Sie hören einen Warnton,

- ▶ wenn Sie beim Hören des Verkehrsfunksenders oder einer CD den Sendebereich des eingestellten Verkehrsfunksenders verlassen und der darauf folgende automatische Suchlauf keinen neuen Verkehrsfunksender findet.
- ▶ wenn Sie von einem Verkehrsfunksender zu einem Sender ohne Verkehrsfunk wechseln.

Schalten Sie dann entweder den Vorrang für Verkehrsfunk aus oder wechseln Sie zu einem Sender mit Verkehrsfunk.

## Lautstärkeanhebung für Verkehrsdurchsagen einstellen

Sie können einstellen, um wie viele Lautstärkestufen Verkehrsdurchsagen lauter als die eingestellte Lautstärke wiedergegeben werden:

- ▶ Wechseln Sie ggf. zuerst in den FM-Radiobetrieb.
- ▶ Drücken Sie die Taste **MENU** (7), um das Menü zu öffnen.
- ▶ Drücken Sie die Taste **MENU** (7) so oft, bis „TA DIFF“ und die aktuelle Einstellung im Display angezeigt werden.
- ▶ Drehen Sie den Lautstärkeregler (1) nach links bzw. rechts, um die Lautstärkeanhebung zwischen 0 und 10 einzustellen.

Um das Menü zu verlassen,

- ▶ drücken Sie ggf. mehrfach die Taste **MENU** (7).

**Hinweis:**
Sie können während einer Verkehrsdurchsage die Lautstärke mit dem Lautstärkeregler (1) für die Dauer der Durchsage einstellen.

## Verkehrsdurchsagen ausblenden

Um eine laufende Verkehrsdurchsage abzubrechen und zur zuvor gehörten Audioquelle zurückzukehren,

- ▶ drücken Sie die Taste **TA** (13).

Der Vorrang für Verkehrsdurchsagen bleibt eingeschaltet.

# CD-Betrieb

Sie können mit diesem Gerät handelsübliche Audio-CDs, CD-Rs und CD-RWs mit einem Durchmesser von 12 cm abspielen. Um Probleme beim Abspielen zu vermeiden, sollten Sie selbst erstellte CDs nicht schneller als 16fach brennen.

**Zerstörungsgefahr des CD-Laufwerks!**

Single-CDs mit einem Durchmesser von 8 cm und unrund konturierte CDs (Shape-CDs) dürfen nicht verwendet werden.

Behandeln Sie die CD sorgsam und vermeiden Sie Kratzer und Beschädigungen auf der CD. Fassen Sie die CD, wenn möglich, nur am Rand an. Sollte einmal eine CD verschmutzt sein, so reinigen Sie diese mit einem fusselfreien Tuch ohne Zusatz von Lösungsmitteln. Wischen Sie die CD immer von innen nach außen ab.

Setzen Sie die CD nicht direkter Sonnenstrahlung aus, und bewahren Sie die CD außerhalb des Gerätes in einer Schutzhülle auf.

Kleben Sie keine Etiketten auf die CD. Beschriften Sie die CD nur mit den dafür geeigneten, handelsüblichen Stiften.

Für Beschädigungen des CD-Laufwerks durch ungeeignete oder beschädigte CDs übernehmen wir keine Haftung.

Für eine einwandfreie Funktion verwenden Sie nur CDs mit dem Compact-Disc-Logo. CDs mit Kopierschutz können zu Abspielschwierigkeiten führen. Bosch kann die einwandfreie Funktion von kopiergeschützten CDs nicht gewährleisten!

## CD-Betrieb starten

Wenn keine CD im Laufwerk ist,

- ▶ schieben Sie die CD mit der bedruckten Seite nach oben ohne Kraftaufwand in den CD-Schacht (5), bis Sie einen Widerstand spüren.

Die CD wird automatisch in das Laufwerk eingezogen. Im Display erscheint das CD-Symbol.

**Hinweise:**

- ▶ Der Einzug der CD darf nicht behindert oder unterstützt werden.
- ▶ Wenn Sie eine CD bei ausgeschaltetem Gerät einschieben, wird diese eingezogen, ohne dass das Gerät die Wiedergabe startet.

Die CD-Wiedergabe beginnt. Im Display werden die Nummer des aktuellen Titels (z. B. „T12“) und die Spielzeit angezeigt.

Wenn bereits eine CD im Laufwerk ist,

- ▶ drücken Sie die Taste **SRC** (14) so oft, bis „CD“ im Display erscheint.

Die Wiedergabe startet an der Stelle, an der sie unterbrochen wurde.

### Anzeige abgelaufener bzw. verbleibender Spielzeit

Um zwischen der Anzeige der abgelaufenen bzw. verbleibenden Spielzeit des aktuellen Titels zu wechseln,

- ▶ drücken Sie die Taste **6** (12).

### Titel wählen

- ▶ Drücken Sie die Taste < bzw. > (8), um zum vorherigen bzw. nächsten Titel zu wechseln.

Wenn der aktuelle Titel bereits länger als 10 Sekunden spielt, wird er bei einmaligem Drücken der Taste < (8) erneut gestartet.

### Schneller Suchlauf (hörbar)

Für einen schnellen Suchlauf rückwärts bzw. vorwärts

- ▶ halten Sie die Taste < bzw. > (8) gedrückt, bis Sie zur gewünschten Stelle gelangen.

### Zufallswiedergabe der Titel (MIX)

- ▶ Drücken Sie die Taste **3** (12).

Im Displaywird kurz „MIX ALL“ angezeigt und das MIX-Symbol erscheint. Die nächsten Titel werden zufällig ausgewählt.

### MIX beenden

- ▶ Drücken Sie erneut die Taste **3** (12).

Im Display wird kurz „MIX OFF“ angezeigt und das MIX-Symbol erlischt. Die Wiedergabe wird normal fortgesetzt.

### Titel anspielen (SCAN)

Um alle Titel der CD für jeweils etwa 10 Sekunden anspielen zu lassen,

- ▶ drücken Sie die Taste **4** (12).

Im Display wird kurz „SCAN TRK“ angezeigt.

### Scan beenden, Titel weiterhören

Um den Scanvorgang zu beenden,

- ▶ drücken Sie erneut die Taste **4** (12).

Im Display wird kurz „SCAN OFF“ angezeigt. Der aktuelle Titel wird weitergespielt.

### Titel wiederholen (RPT)

- ▶ Drücken Sie die Taste **2** (12).

Im Display wird kurz „RPT TRK“ angezeigt und das RPT-Symbol erscheint. Der aktuelle Titel wird wiederholt, bis RPT deaktivert wird.

### RPT beenden

- ▶ Drücken Sie erneut die Taste **2** (12).

Im Display wird kurz „RPT OFF“ angezeigt und das RPT-Symbol erlischt. Die Wiedergabe wird normal fortgesetzt.

### Wiedergabe unterbrechen (PAUSE)

- ▶ Drücken Sie die Taste **1** (12).

Im Display wird „PAUSE“ angezeigt.

### Pause aufheben

- ▶ Drücken Sie während der Pause die Taste **1** (12).

Die Wiedergabe wird fortgesetzt.

### CD entnehmen

**Hinweis:**
Sie können CDs auch ausschieben lassen, wenn das Gerät ausgeschaltet ist oder eine andere Audioquelle aktiv ist.

▶ Drücken Sie die CD-Auswurftaste (4).
Die CD wird ausgeschoben. Falls Sie sich im CD-Betrieb befinden, wird im Display kurz „CD EJECT“ angezeigt.

**Hinweis:**
Der Ausschub der CD darf nicht behindert oder unterstützt werden.

▶ Entnehmen Sie die CD.
Das CD-Symbol erlischt.

**Hinweis:**
Wenn Sie eine ausgeschobene CD nicht entnehmen, wird sie nach etwa 10 Sekunden automatisch wieder eingezogen.

# MP3-CD-/USB-Betrieb

Sie können mit diesem Gerät auch CD-Rs und CD-RWs mit MP3- und WMA-Musikdateien abspielen. Außerdem können Sie USB-Datenträger anschließen und auf dem USB-Datenträger gespeicherte MP3-/WMA-Dateien abspielen.
Dieses Kapitel geht nur auf das Abspielen von MP3-Dateien ein, da die Bedienung bei MP3- und WMA-Dateien identisch ist. In diesem Kapitel bezieht sich die Bezeichnung „MP3-Datenträger“ sowohl auf CD-R/RW als auch auf USB-Datenträger wie z. B. USB-Sticks.

**Hinweise:**
- ▶ WMA-Dateien mit Digital Rights Management (DRM) aus Online-Musicshops können mit diesem Gerät nicht abgespielt werden.
- ▶ WMA-Dateien können nur sicher wiedergegeben werden, wenn diese mit dem Windows Media-Player ab Version 8 erstellt wurden.

## Vorbereitung eines MP3-Datenträgers

### Vorbereitung einer MP3-CD

Durch die Kombination von CD-Brenner, CD-Brenn-Software und CD-Rohling kann es zu Problemen mit der Abspielbarkeit der CDs kommen. Wenn Probleme mit selbstgebrannten CDs auftreten, sollten Sie beim Typ der CD-Rohlinge auf einen anderen Hersteller oder eine andere Farbe der Rohlinge wechseln.

Das Format der CD muss ISO 9660 Level 1 bzw. Level 2 oder Joliet sein. Alle anderen Formate können nicht zuverlässig abgespielt werden.
Beim Erzeugen (Codieren) der MP3-/WMA-Dateien aus den Audiodateien sollten Sie Bitraten von 32 bis zu 320 kbps für MP3-Dateien bzw. von 32 bis zu 192 kbps für WMA-Dateien verwenden.
Dieses Gerät unterstützt bis zu 252 Verzeichnisse und bis zu 255 Dateien pro Verzeichnis. Dabei darf die CD insgesamt maximal 512 Verzeichnisse und Dateien enthalten. Die Verzeichnisse und Titel auf der CD können einzeln angewählt werden.

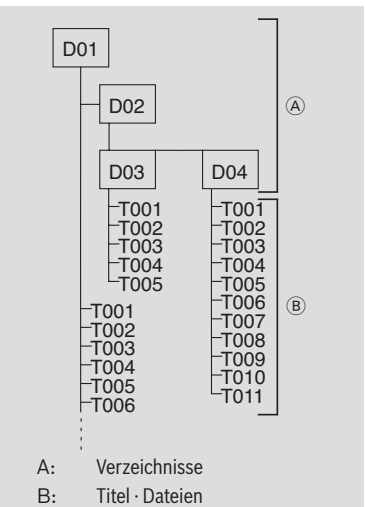


Jedes Verzeichnis kann mit dem PC benannt werden. Der Name des Verzeichnisses kann im Display des Gerätes angezeigt werden.

Nehmen Sie die Benennung der Verzeichnisse und Titel/Dateien entsprechend Ihrer CD-Brenn-Software vor. Hinweise dazu finden Sie in der Anleitung der Software.

**Hinweise:**

- Verzichten Sie beim Benennen der Dateien (Verzeichnisse und Titel) auf Umlaute und Sonderzeichen.
- Verwenden Sie Dateinamen mit mehr als 16 Zeichen (einschließlich „.MP3“ bzw. „.WMA“), verringert sich die maximale Anzahl von Titeln und Verzeichnissen.

Wenn Sie auf eine bestimmte Reihenfolge Ihrer Dateien Wert legen: Speichern Sie die Dateien in der Reihenfolge auf den Datenträger, in der sie später abgespielt werden sollen. Das Gerät spielt die Dateien in der Reihenfolge ab, in der sie physikalisch auf dem Datenträger gespeichert sind.
Für das Abspielen der Dateien in diesem Gerät müssen die MP3-Dateien die Dateiendung „.MP3“ bzw. die WMA-Dateien die Dateiendung „.WMA“ tragen.

**Hinweise:**

Um eine ungestörte Wiedergabe zu gewährleisten,

- versuchen Sie nicht, andere als MP3-Dateien mit der Dateiendung „.MP3“ zu versehen und abzuspielen! Diese ungültigen

Dateien werden während der Wiedergabe ignoriert.

- ▶ verwenden Sie keine „gemischten“ CDs mit Nicht-MP3-Daten und MP3-Titeln (das Gerät liest während der MP3-Wiedergabe nur MP3-Dateien).
- ▶ verwenden Sie keine Mix-Mode CDs mit CD-Audio-Titeln und MP3-Titeln. Wenn Sie versuchen eine Mix-Mode CD abzuspielen, werden nur die CD-Audio-Titel abgespielt.

### Vorbereitung eines USB-Datenträgers

Damit das Gerät einen USB-Datenträger erkennt, muss dieser als Massenspeicher (Mass Storage Device) spezifiziert und im Dateisystem FAT16 oder FAT32 formatiert sein sowie MP3- oder WMA-Dateien enthalten.
Sie können auf einem USB-Datenträger maximal 5000 Titel (ohne ID3-Tags) anlegen. Die Verzeichnisse und die Titel können mit diesem Gerät einzeln angewählt werden. Verwenden Sie Titel mit ID3-Tags, verringert sich diese maximale Anzahl der Dateien.
Bosch kann nicht für die einwandfreie Funktion aller auf dem Markt erhältlichen USB-Datenträger garantieren.

### ID3-Tags

MP3-Titel können zusätzliche Informationen wie Interpret, Titelname und Album enthalten (ID3-Tags). Dieses Gerät kann ID3-Tags der Version 1 und der Version 2 im Display anzeigen.

## MP3-Betrieb starten

### MP3-Betrieb von CD starten

Bei einer MP3-CD wird der MP3-Betrieb wie der normale CD-Betrieb gestartet. Lesen Sie dazu den Abschnitt „CD-Betrieb starten“ im Kapitel „CD-Betrieb“.
Im Display werden die Nummer des aktuellen Titels (z. B. „T12“) und die Spielzeit sowie Titelinformationen (ID3-Tags) bzw. der Dateiname angezeigt. Bei Wechsel in ein anderes Verzeichnis wird kurz der Verzeichnissname angezeigt.

### USB-Datenträger anschließen und MP3-Betrieb starten

Um einen USB-Datenträger (z. B. USB-Stick oder USB-Festplatte) anschließen zu können, muss das USB-Kabel an die Mini-USB-Buchse (10) angeschlossen werden.

- ▶ Schließen Sie den USB-Datenträger an das USB-Kabel an.

Sobald ein USB-Datenträger angeschlossen ist, kann er mit der Taste **SRC** (14) ausgewählt werden. Im Display erscheint dann „USB“.

### Anzeige abgelaufener bzw. verbleibender Spielzeit

Um zwischen der Anzeige der abgelaufenen bzw. verbleibenden Spielzeit des aktuellen Titels zu wechseln,

- ▶ drücken Sie die Taste **6** (12).

## Anzeige von Titelinformationen (ID3-Tags)

Falls der MP3-Datenträger ID3-Tags zur Verfügung stellt, wird die Information zu jedem Titel bei Start des Titels einmal als Laufschrift im Display angezeigt. Falls keine ID3-Tags mit den MP3-Dateien gespeichert wurden, wird der Dateiname angezeigt.

**Hinweis:**
Lesen Sie zum Speichern von ID3-Tags auch die Anleitung zu Ihrer PC-MP3-Software bzw. Brenn-Software.

## Titelinformationen einmalig als Lauftext anzeigen

- Drücken Sie die Taste **5** (12).

Die ID3-Tags zum aktuellen Titel werden einmal als Laufschrift im Display angezeigt.

**Hinweis:**
Diese Funktion steht nicht zur Verfügung, wenn die Anzeige von Titelinformationen als Laufschrift ausgeschaltet ist. Lesen dazu den folgenden Abschnitt „Anzeige von Titelinformationen als Laufschrift ein-/ausschalten (SCRL)“.

## Anzeige von Titelinformationen als Laufschrift ein-/ausschalten (SCRL)

Um die Anzeige von Titelinformationen beim Start eines Titels als Laufschrift ein- bzw auszuschalten,

- wechseln Sie ggf. zuerst in den CD- bzw. MP3-/WMA-Betrieb.
- Drücken Sie die Taste **MENU** (7), um das Menü zu öffnen.
- Drücken Sie die Taste **MENU** (7) so oft, bis „SCRL“ und die aktuelle Einstellung „OFF“ (aus) oder „ON“ (ein) im Display angezeigt werden.
- Drehen Sie den Lautstärkeregler (1) nach links bzw. rechts, um Laufschrift aus- bzw. einzuschalten.
- Drücken Sie ggf. mehrfach die Taste **MENU** (7), um das Menü zu verlassen.

Bei der Einstellung „SCRL OFF“ wird die Titelinformation in Abschnitten von jeweils 8 Zeichen im Display angezeigt. Dabei wird jeder Textabschnitt sowie Titelnummer und Spielzeit im kontinuierlichen Wechsel für jeweils 5 Sekunden anzeigt.

## Verzeichnis wählen

Um auf- bzw. abwärts zu einem anderen Verzeichnis zu wechseln,

- drücken Sie die Taste ∧ bzw. ∨ (8).

**Hinweis:**
Alle Verzeichnisse, die keine MP3-Dateien enthalten, werden automatisch übersprungen.
Das Gerät behandelt alle Verzeichnisse und Unterverzeichnisse, als ob sie auf einer Ebene liegen würden. Durch wiederholtes Drücken der Taste ∧ bzw. ∨ (8) gelangen Sie so auch in alle Unterverzeichnisse.

## Titel wählen

- Drücken Sie die Taste < bzw. > (8), um zum vorherigen bzw. nächsten Titel zu wechseln.

Wenn der aktuelle Titel bereits länger als 10 Sekunden spielt, wird er bei einmaligem Drücken der Taste < (8) erneut gestartet.

## Schneller Suchlauf (hörbar)

Für einen schnellen Suchlauf rückwärts bzw. vorwärts

- halten Sie die Taste < bzw. > (8) gedrückt, bis Sie zur gewünschten Stelle gelangen.

## Titel in zufälliger Reihenfolge abspielen (MIX)

Um die Titel des aktuellen Verzeichnisses in zufälliger Reihenfolge abzuspielen,

- drücken Sie die Taste **3** (12) so oft, bis „MIX DIR“ im Display angezeigt wird.

Das MIX-Symbol erscheint im Display.

Um alle Titel des MP3-Datenträgers in zufälliger Reihenfolge abzuspielen,

- drücken Sie die Taste **3** (12) so oft, bis „MIX ALL“ im Display angezeigt wird.

Das MIX-Symbol erscheint im Display.

## MIX beenden

Um das Abspielen in zufälliger Reihenfolge zu beenden,

- drücken Sie die Taste **3** (12) so oft, bis „MIX OFF“ im Display angezeigt wird.

Das MIX-Symbol im Display erlischt.

## Titel anspielen (SCAN)

Um alle Titel des MP3-Datenträgers in aufsteigender Reihenfolge für jeweils etwa 10 Sekunden anzuspielen,

- drücken Sie die Taste **4** (12) so oft, bis „SCAN TRK“ im Display erscheint.

Um alle Titel des aktuellen Verzeichnisses anzuspielen,

- drücken Sie die Taste **4** (12) so oft, bis „SCAN FLD“ im Display erscheint.

## SCAN beenden

Um das Anspielen zu beenden,

- drücken Sie die Taste **4** (12) so oft, bis „SCAN OFF“ im Displayerscheint.

Der aktuell angespielte Titel wird weitergespielt.

## Einzelne Titel oder ganze Verzeichnisse wiederholt abspielen (RPT)

Um den aktuellen Titel zu wiederholen,

- drücken Sie die Taste **2** (12) so oft, bis „RPT TRK“ im Display angezeigt wird.

Das RPT-Symbol erscheint im Display.

Um das aktuelle Verzeichnis zu wiederholen,

- drücken Sie die Taste **2** (12) so oft, bis„RPT DIR“ im Display angezeigt wird.

Das RPT-Symbol erscheint im Display.

## RPT beenden

Um die Wiederholung zu beenden,

- drücken Sie die Taste **2** (12) so oft, bis „RPT OFF“ im Display angezeigt wird.

Das RPT-Symbol im Display erlischt.

### Wiedergabe unterbrechen (PAUSE)

- Drücken Sie die Taste **1** (12).

Im Display wird „PAUSE“ angezeigt.

### Pause aufheben

- Drücken Sie während der Pause die Taste **1** (12).

Die Wiedergabe wird fortgesetzt.

### Playlisten (PLST)

- Drücken Sie die Taste **TA** (13) lang, um eigene Playlisten wiederzugeben.

Im Display erscheint kurz „PLST ON“. Es werden ausschließlich eigene Playlisten des angeschlossenen MP3-Spielers wiedergegeben.

Zur Rückkehr in den normalen MP3-Modus

- drücken Sie die Taste**TA** (13) erneut lang.

Im Display erscheint kurz der Hinweis „PLST OFF“. Das Gerät gibt jetzt die auf dem angeschlossenen MP3-Spieler vorhandenen Titel wieder, jedoch keine Playlisten.

## IR-Fernbedienung

Mit der optionalen IR-Fernbedienung können Sie die wichtigsten Funktionen des Gerätes steuern.

### Fernbedienungsempfänger (IR)

In der Kappe des Gerätes befindet sich der Infrarot-Empfänger für die Fernbedienung. Vor Verwendung der Fernbedienung muss der Empfänger eingeschaltet werden:

- Drücken Sie die Taste **MENU** (7), um das Menü zu öffnen.
- Drücken Sie die Taste **MENU** (7) so oft, bis „IR“ und die aktuelle Einstellung „OFF“ (aus) oder „ON“ (ein) im Display angezeigt werden.
- Drehen Sie den Lautstärkeregler (1) nach links bzw. rechts, um den Empfänger aus- bzw. einzuschalten.
- Drücken Sie ggf. mehrfach die Taste **MENU** (7), um das Menü zu verlassen.

### IR-Fernbedienung in Betrieb nehmen

Bei Auslieferung befindet sich eine Batterie im Batteriefach (25) der Fernbedienung. Der Kontakt zwischen Batterie und Fernbedienung ist durch eine Folie unterbrochen. Vor Inbetriebnahme entnehmen Sie bitte die Batterie und entfernen Sie die Folie. Zum Entnehmen der Batterie lesen Sie bitte den Abschnitt „Batterie wechseln“ in diesem Kapitel.

## Funktionen der Fernbedienung

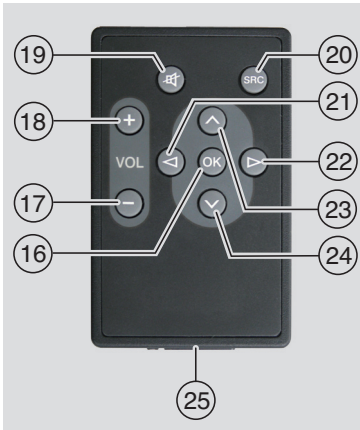


### Allgemein:

| Taste | | Funktion |
|---|---|---|
| 🔇 | 19 | Gerät stummschalten |
| **SRC** | 20 | Quellenumschaltung |
| **VOL +** | 18 | Lautstärke anheben |
| **VOL –** | 17 | Lautstärke absenken |

### Im Radiobetrieb:

| Taste | | Funktion |
|---|---|---|
| **>** | 22 | Kurzdruck: Automatischer Sendersuchlauf/ PTY-Suchlauf/ manuelle Senderabstimmung/ gespeicherte Sender anspielen<br>Langdruck: Frequenz schnell ändern |
| **<** | 21 | Kurzdruck: Automatischer Sendersuchlauf/ PTY-Suchlauf/ manuelle Senderabstimmung/ gespeicherte Sender anspielen<br>Langdruck: Frequenz schnell ändern |

**Hinweis:**
Die jeweilige Funktion für den Kurzdruck der Tasten **<** bzw. **>** (8) muss im Menü ausgewählt werden (siehe Abschnitt „Tastenfunktion einstellen“ im Kapitel „Radiobetrieb“).

### Im CD-Betrieb:

| Taste | | Funktion |
|---|---|---|
| **>** | 22 | Kurzdruck: Nächsten Titel wählen<br>Langdruck: Suchlauf vorwärts |
| **<** | 21 | Kurzdruck: Vorherigen Titel wählen<br>Langdruck: Suchlauf rückwärts |

### MP3-Betrieb-Betrieb

| Taste | | Funktion |
|---|---|---|
| **>** | 22 | Kurzdruck: Nächsten Titel wählen<br>Langdruck: Suchlauf vorwärts |
| **<** | 21 | Kurzdruck: Vorherigen Titel wählen<br>Langdruck: Suchlauf rückwärts |
| ⊼ | 23 | Nächstes Verzeichnis spielen |
| ⊻ | 24 | Vorheriges Verzeichnis spielen |

### Batterie wechseln

Um die Batterie der IR-Fernbedienung zu wechseln,

- ▶ entriegeln Sie das Batteriefach (25), indem Sie den Entriegelungshebel zum Batteriefach drücken.
- ▶ Ziehen Sie das Batteriefach (25) aus dem Gehäuse.
- ▶ Entnehmen Sie die alte Batterie und legen Sie die neue Batterie (CR2025, 3 V) so ein, dass der Plus-Pol beim Einschieben des Batteriefachs (25) zur Gehäuserückseite zeigt.
- ▶ Schieben Sie das Batteriefach (25) wieder in das Gehäuse.

**Hinweis:**
Entsorgen Sie verbrauchte Batterien nicht in den Hausmüll, sondern geben Sie sie bei den entsprechenden Sammelstellen ab.

## Subwoofer-Ausgang

Sie können einen Subwoofer an das Gerät anschließen.

Dazu muss der Subwoofer an der Geräterückseite angeschlossen werden. Die Subwoofer-Funktion wird im AUD-Menu eingestellt:

- ▶ Drücken Sie die Taste **AUD** (11), um das Menü zu öffnen.
- ▶ Drücken Sie die Taste **AUD** (11) so oft, bis „SUBWF“ und die aktuelle Einstellung im Display angezeigt werden.
- ▶ Drehen Sie den Lautstärkeregler (1) nach links bzw. rechts, um den Subwoofer-Pegel zwischen +7 und -7 einzustellen.

Um das Menü zu verlassen,

- ▶ drücken Sie ggf. mehrfach die Taste **AUD** (11).

**Hinweis:**
Beim Zurücksetzen der Klangeinstellungen (siehe Abschnitt „Klangeinstellungen zurücksetzen“ im Kapitel „Klang“) wird der Subwoofer-Pegel auf „0“ zurückgesetzt.

## Vorverstärkerausgang

Sie können einen zusätzlichen Verstärker an das Gerät anschließen. Dazu muss der Verstärker an der Geräterückseite angeschlossen werden.

# Externe Audioquellen

Sie können über zwei AUX-Eingänge verschiedene Arten von externen Audioquellen an das Gerät anschließen:

- ▶ Front-AUX-IN-Buchse (AUX FRNT)
- ▶ Rückseitiger AUX-Eingang (AUX2REAR)

## Front-AUX-Eingang

**Erhöhte Verletzungsgefahr durch Stecker!**
Hervorstehende Stecker in der Front-AUX-IN-Buchse (9) können im Falle eines Unfalls zu Verletzungen führen.
Verwenden Sie aus diesem Grund nur abgewinkelte Klinkenstecker.

Sobald eine externe Audioquelle an die Front-AUX-IN-Buchse (9) angeschlossen ist, kann sie mit der Taste **SRC** (14) ausgewählt werden. Im Display erscheint dann „AUX FRNT“.

## Rückseitiger AUX-Eingang

Über den rückseitigen AUX-Eingang können Sie verschiedene externe Audioquellen wie z. B. tragbare CD-Spieler, MiniDisc-Spieler oder MP3-Spieler an das Gerät anschließen.
Bevor Sie den rückseitigen AUX-Eingang nutzen können, müssen Sie ihn im Menü einschalten (siehe Abschnitt „Rückseitigen AUX-Eingang ein- bzw. ausschalten“ in diesem Kapitel).
Sobald der rückseitige AUX-Eingang eingeschaltet ist, kann er mit der Taste **SRC** (14) ausgewählt werden. Im Display erscheint dann „AUX2REAR“.

### Rückseitigen AUX-Eingang ein- bzw. ausschalten

- ▶ Drücken Sie die Taste **MENU** (7), um das Menü zu öffnen.
- ▶ Drücken Sie die Taste **MENU** (7) so oft, bis „AUX2“ und die aktuelle Einstellung „OFF“ (aus) oder „ON“ (ein) im Display angezeigt werden.
- ▶ Drehen Sie den Lautstärkeregler (1) nach links bzw. rechts, um den Eingang aus- bzw. einzuschalten.
- ▶ Drücken Sie ggf. mehrfach die Taste **MENU** (7), um das Menü zu verlassen.

## Pegel des AUX-Eingangs einstellen

Für jeden AUX-Eingang können Sie separat den Pegel einstellen und so die Pegel der externen Audioquelle an den Pegel der geräteeigenen Audioquellen (wie z.B. Radio und USB) anpassen.

**Hinweis:**
Sie können den Pegel für einen AUX-Eingang nur einstellen, wenn dieser Eingang mit der Taste **SRC** (14) als Audioquelle angewählt ist.

- ▶ Drücken Sie ggf. die Taste **SRC** (14) so oft, bis die gewünschte AUX-Quelle im Display angezeigt wird.
- ▶ Drücken Sie die Taste **MENU** (7).

„GAIN“ und die aktuelle Einstellung werden angezeigt.

- Drehen Sie den Lautstärkeregler (1) nach links bzw. rechts, um den Pegel zwischen –9 und +9 einzustellen.

Um das Menü zu verlassen,

- drücken Sie ggf. mehrfach die Taste **MENU** (7).

# Technische Daten

## Betriebsspannung

24 V

## Verstärker

| | |
|---|---|
| Ausgangsleistung: | 2 x 20 Watt Sinus an 4 Ohm |
| Preamp-Ausgang: | 2 x 2,0 V eff |
| Aux-Eingang: | 2 x 2,0 V eff |

## Tuner

Wellenbereiche Europa:

| | |
|---|---|
| UKW (FM): | 87,5 – 108 MHz |
| MW: | 531 – 1602 kHz |
| LW: | 153 – 279 kHz |
| SW: | 5800 – 6300 kHz |

Wellenbereiche NAFTA:

| | |
|---|---|
| FM: | 87,7 – 107,9 MHz |
| AM: | 530 – 1710 kHz |
| WTH: | 162,4 – 162,55 MHz |

FM -Übertragungsbereich:

30 – 15 000 Hz

## CD

Übertragungsbereich:

20 – 20 000 Hz

Änderungen vorbehalten!

1 Volume control

2 **BND**
Short press: Selects the memory bank or waveband
Long press: Start the Travelstore function

3 On/Off button
Short press: Switches the device on
In operation: Muting (Mute)
Long press: Switches the device off

4 CD eject button

5 CD tray

6 Display

7 **MENU**
Calls up the menus for basic settings

8 Multifunction rocker

9 Front AUX-IN socket

10 Mini USB socket

11 **AUD** button
Short press: Opens the audio menu for setting bass, middle, treble, balance, fader and loudness
Long press: Restore factory tone settings (treble and bass adjustments for the audio source currently being used)

12 Button group **1– 6**

13 **TA** button
Switches priority for traffic information on/off
Cancels an ongoing traffic announcement

14 **SRC** button
Source selection between radio and (if inserted, connected and switched on) CD, USB and AUX

15 Code LED

# Table of Contents


**37 Important notes**
37 Use as directed
37 Remote control (option)
37 Disposal of old unit

**38 CODE theft protection**
38 Switching code query on/off (CODE)
39 Entering the code number after a voltage interruption

**39 Switching on/off**
39 Switching on/off with the On/Off button
39 Switching on/off with microphone
39 Switching on/off via vehicle ignition
40 Setting the switch-off time (HOUR)

**40 Adjusting the volume**
40 Mute (MUTE)
40 Microphone mode
41 Switching the confirmation beep (BEEP) on/off
41 Adjusting the maximum power-on volume (ONVOL)
42 Setting the speed-dependent volume adjustment (GALA)
42 Adjusting the telephone volume (PHVOL)

**43 Tone**
43 Adjusting the treble (TREB), middle (MID) and bass (BASS)
43 Adjusting the left/right volume balance (BAL) and the front/rear balance (FAD)
43 Switching the loudness (LD) on and off
43 Resetting the tone

**44 Time**
44 Displaying the time
44 Setting the time (TIMESET)
44 Selecting 12/24-hour clock mode (MODE)
44 Switching the alarm on/off and adjusting the alarm time (ALARM)

**45 Radio operation**
45 Switching to radio mode
45 RDS convenience functions (AF, REG)
46 Selecting the waveband / memory bank
46 Tuning into a station
47 Storing stations
48 Listening to stored stations
48 Scanning through the preset stations (PRSTSCAN)
48 Scanning receivable stations (BANDSCAN)
49 Program type (PTY)
49 Treble reduction feature during interference (HCUT)
50 Setting button functions (KEY PRG)

**50 Traffic information**
50 Switching traffic information priority on/off
51 Setting the volume increase for traffic announcements
51 Canceling traffic announcements

**51 CD operation**
52 Starting the CD mode
52 Displaying time elapsed or remaining
52 Selecting tracks
52 Fast searching (audible)
52 Random track play (MIX)
52 Scanning tracks (SCAN)
52 Repeating tracks (RPT)
53 Pausing during play (PAUSE)
53 Ejecting a CD

**54 MP3-CD/USB operation**
54 Preparing an MP3 data carrier
55 Switching to MP3 mode
56 Displaying time elapsed or remaining
56 Displaying track information (ID3 tags)
56 Selecting a directory
57 Selecting tracks
57 Fast searching (audible)
57 Random track play (MIX)
57 Scanning tracks (SCAN)
57 Repeating individual tracks or whole directories (RPT)
58 Pausing during play (PAUSE)
58 Playlist mode (PLST)

**58 IR remote control**
58 Remote control receiver (IR)
58 Setting up the IR remote control for operation
59 Functions of the remote control
59 Changing the battery

**60 Subwoofer output**

**60 Preamplifier output**

**61 External audio sources**
61 Front AUX input
61 Rear AUX input
61 Adjusting the level of the AUX input

**62 Technical data**

**426 ISO connector**

# Important notes

Read these instructions carefully and familiarize yourself with the device before starting operation of your device. Keep these instructions in the vehicle in case of subsequent questions.

## Use as directed

The device has been designed to operate in a commercial vehicle with a 24 V vehicle power supply and to be fitted in a 1-DIN slot.

**Road safety**

Road safety has absolute priority. Only operate your device if the road and traffic conditions allow you to do so. Familiarize yourself with the device before setting off on your journey.

You should always be able to hear police, fire and ambulance sirens in good time from inside your vehicle. For this reason, listen to your car sound system at a reasonable volume level during your journey.

## Remote control (option)

The infra-red remote control allows you to use the most important functions. An infrared remote control is available as an accessory (Bosch no. 7 620 000 830).

## Disposal of old unit

Do not dispose of your old device in the household trash!

Use the return and collection systems available to dispose of the old device.

# CODE theft protection

Your device is equipped with a four-digit code number for protection against theft. This number must always be entered whenever the device has been separated from the operating voltage of the vehicle. The code query is disabled by default, but it can be switched on.

**Note:**
If the code query is activated, the Code LED (15) starts flashing if both the device and the vehicle ignition are switched off.
The code number is located in the radio pass for your device.

**Note:**
Never keep the radio pass inside the vehicle!

## Switching code query on/off (CODE)

- Press the **MENU** (7) button to open the menu.
- Press the **MENU** (7) button repeatedly until "CODE" appears in the display.

After about 2 seconds, "0000" appears on the display, and you can enter the code:

**Note:**
If you enter an incorrect code number, "ERROR" appears on the display, after which "0000" is shown again. You can make the entry two more times. After the third incorrect entry, the device is locked for 1 hour. During this time, the display shows "WAIT 1 HOUR". If you switch off the device during this waiting period, you will have to wait again for a full hour after switching it on again.

- Press the station button **1** (12) repeatedly until the first digit from your code number appears on the display.
- Press the station button **2** (12) repeatedly until the second digit from your code number appears on the display.
- Press the station button **3** (12) repeatedly until the third digit from your code number appears on the display.
- Press the station button **4** (12) repeatedly until the fourth digit from your code number appears on the display.

**Note:**
As soon as you have selected a position from the code number by pressing the station button **1** - **4** (12) it is also possible to set the code number digits using the volume control (1).

When the correct code number is shown on the display,

- Hold down the station button **5** (12) for longer than 2 seconds.

The display again shows "CODE" and the current setting "ON" or "OFF".

- Turn the volume control (1) to the left or right in order to switch code query on or off.

In order to leave the menu

- Press the **MENU** (7) button, repeatedly if necessary.

### Entering the code number after a voltage interruption

- Switch on the device.

The display first shows "CODE" and then "0000". You can enter the code:

**Note:**
If you enter an incorrect code number, "ERROR" appears on the display, after which "0000" is shown again. You can make the entry two more times. After the third incorrect entry, the device is locked for 1 hour. During this time, the display shows "BLOCKED". If you switch off the device during this waiting period, you will have to wait again for a full hour after switching it on again.

- Enter the code number as described in the section "Switching code query on/off".
- When the correct code number is shown on the display, hold down the station button **5** (12) for longer than 2 seconds.

The device will be switched on. "TIMESET" will appear for about 2 seconds on the display, after which the menu for entering the time will open.

- Enter the time as described in the "Setting the time" section of the "Time" chapter.
- Confirm the time you have entered by pressing the **SRC** (14) key.

Once the time has been confirmed, the device switches into normal operating mode.

## Switching on/off

There are various ways of switching the device on/off:

### Switching on/off with the On/Off button

- Press the On/Off button (3) to switch on.
- To switch the device off, press and hold down the On/Off button (3) for longer than two seconds.

**Note:**
To protect the vehicle battery, the device is automatically switched off after an adjustable time period if the vehicle ignition is switched off (see the section "Adjusting the switch-off time" in this chapter).

### Switching on/off with microphone

If a microphone is connected to the device, the device can be switched on and off with the microphone for making announcements. For further details read the “Microphone mode” section in the “Adjusting the volume” chapter.

- Switch the microphone on while the device is switched off.

The device automatically switches on and allows you to make announcements over the connected loudspeakers.

- Switch off the microphone.

The device switches off again.

### Switching on/off via vehicle ignition

If the device is connected to the vehicle’s ignition and you did not switch the device off

by pressing the On/Off button (3), it is switched on or off with the vehicle ignition.

### Setting the switch-off time (HOUR)

- ▶ Press the **MENU** (7) button to open the menu.
- ▶ Press the **MENU** (7) button repeatedly until "HOUR" appears on the display along with the current setting.
- ▶ Turn the volume control (1) to the left or right in order to set the switch-off time to between 1 and 60 minutes.

In order to leave the menu

- ▶ press the **MENU** (7) button, repeatedly if necessary.

## Adjusting the volume

You can adjust the system volume in increments from 0 (off) to 32 (maximum).

- ▶ To increase the system volume, turn the volume control (1) clockwise.
- ▶ To reduce the system volume, turn the volume control (1) counterclockwise.

### Mute (MUTE)

You can mute the system volume abruptly.

- ▶ Briefly press the (3) button.

### Canceling mute

To return to your previously set volume level,

- ▶ Briefly press the (3) button again.

### Microphone mode

You can connect one microphone to the device.

### Starting microphone mode (MIC)

- ▶ Switch on the microphone.

“MIC” appears in the display.

The microphone announcement is outputted over the radio’s loudspeakers.

**Note:**
When you use the microphone, the audio source remains audible in the background (see also the section entitled “Background audio source for the microphone” in this chapter).

### Adjusting the volume of the microphone announcement

To adjust the volume,

- ▶ turn the volume control (1) while microphone mode is active.

**Note:**
The microphone volume that was set last remains stored in memory.

### Background audio source for the microphone (MIX function)

When the microphone is switched on, the current audio source remains audible in the background (MIX function).
To adjust the volume of the background audio source,

- ▶ press the < or > (8) button.

During the adjustment process, “MIX” appears in the display together with the relative volume of the background audio source (from “0” to “10”). “0” means that the background audio source is muted; “10” means full volume of the background audio source.

### Connection cable

A microphone cable (part no. 8 649 494 020) is available for connecting the microphone to the device.

### Switching the confirmation beep (BEEP) on/off

For certain actions, e.g. long press of a button, a confirmation beep sounds. You can switch off the confirmation beep:

- ▶ Press the **MENU** (7) button to open the menu.
- ▶ Press the **MENU** (7) button repeatedly until "BEEP" appears on the display, along with the current setting, "ON" or "OFF".
- ▶ Turn the volume control (1) to the left or right in order to switch the confirmation tone on or off.

In order to leave the menu

- ▶ press the **MENU** (7) button, repeatedly if necessary.

### Adjusting the maximum power-on volume (ONVOL)

When you switch on the device, it plays at the previously selected volume. However, if you adjusted the volume before switch-off to be higher than maximum power-on volume, the volume is automatically limited to the adjusted power-on volume when you switch it on again.

**Note:**
To protect your hearing, the maximum power-on volume is limited to the value 25.

- ▶ Press the **MENU** (7) button to open the menu.
- ▶ Press the **MENU** (7) button repeatedly until "ONVOL" appears on the display along with the current setting.
- ▶ Turn the volume control (1) to the left or right in order to set the switch-on volume to between 5 and 25.

In order to leave the menu

- ▶ Press the **MENU** (7) button, repeatedly if necessary.

## Setting the speed-dependent volume adjustment (GALA)

This function automatically adjusts the volume of the car sound system to the speed driven and the associated driving noises. For example, at an increased speed, the volume is automatically increased to compensate for the increased driving noise (e.g. due to the airstream).

For this purpose, the vehicle must provide the speedometer signal, and the car sound system must be connected accordingly.

The automatic increase in volume can be adjusted in 6 increments (OFF, 1-5).

- ▶ Press the **MENU** (7) button to open the menu.
- ▶ Press the **MENU** (7) button repeatedly until "GALA" appears on the display along with the current setting.
- ▶ Turn the volume control (1) to the left or right in order to switch volume increase on or off or to adjust it.

In order to leave the menu

- ▶ Press the **MENU** (7) button, repeatedly if necessary.

## Adjusting the telephone volume (PHVOL)

You can adjust the volume with which the person to whom you are speaking is played through the unit's loudspeakers.

- ▶ Press the **MENU** (7) button to open the menu.
- ▶ Press the **MENU** (7) button repeatedly until "PHVOL" appears on the display along with the current setting.
- ▶ Turn the volume control (1) to the left or right in order to set the switch-on volume to between 0 and 32.

In order to leave the menu

- ▶ Press the **MENU** (7) button, repeatedly if necessary.

# Tone

## Adjusting the treble (TREB), middle (MID) and bass (BASS)

- ▶ Press the **AUD** (11) button to open the menu.
- ▶ Press the **AUD** (11) button repeatedly until “BASS”, “MID” or “TREB” appears on the display along with the current setting.
- ▶ Turn the volume control (1) to the left or right in order to set the bass, middle or treble levels to between +7 and -7.

In order to leave the menu

- ▶ press the **AUD** (11) button, repeatedly if necessary.

## Adjusting the left/right volume balance (BAL) and the front/rear balance (FAD)

**Note:**
The “FAD” adjustment is only available when an external amplifier is connected.

- ▶ Press the **AUD** (11) button to open the menu.
- ▶ Press the **AUD** (11) button repeatedly until "BAL" or "FAD" appears on the display along with the current setting.
- ▶ Turn the volume control (1) to the left or right in order to set the volume balance to between +10 and -10.

In order to leave the menu

- ▶ Press the **AUD** (11) button, repeatedly if necessary.

## Switching the loudness (LD) on and off

- ▶ Press the **AUD** (11) button to open the menu.
- ▶ Press the **AUD** (11) button repeatedly until "LD" appears on the display, along with the current setting, "ON" or "OFF".
- ▶ Turn the volume control (1) to the left or right in order to switch the loudness on or off.

In order to leave the menu

- ▶ Press the **AUD** (11) button, repeatedly if necessary.

## Resetting the tone

You can reset all the tone adjustments to their factory default settings.

- ▶ Press the **AUD** (11) button to open the menu.
- ▶ Press the **AUD** (11) button repeatedly until "RESET N" appears in the display.
- ▶ Turn the volume control (1) to the right in order to select "RESET Y".

After about 2 seconds all the tone adjustments will be reset.

In order to leave the menu

- ▶ Press the **AUD** (11) button, repeatedly if necessary.

**Note:**
You can reset the tone adjustments at any time by holding down the **AUD** (11) button for longer than 2 seconds. This resets all tone adjustments for the audio source being used at the time.

# Time

## Displaying the time

In order to display the time for about 10 seconds,

- ▶ Hold down the **MENU** (7) button for longer than 2 seconds.

**Note:**
Depending on the selected clock mode, either "24H" will be shown in front of the time when in 24-hour mode, or, in 12-hour mode, "AM" (in the morning) or "PM" (in the afternoon).
Read the section on "Selecting 12/24-hour clock mode" in this chapter to see how to set the clock mode.

## Setting the time (TIMESET)

- ▶ Press the **MENU** (7) button to open the menu.
- ▶ Press the **MENU** (7) button repeatedly until "TIMESET" appears on the display along with the current setting.

The current time will be shown on the display after about 2 seconds. Either "24H" will be shown in front of the time when in 24-hour mode, or, in 12-hour mode, "AM" (in the morning) or "PM" (in the afternoon). The hours flash, and can be adjusted.
To adjust the hours or minutes,

- ▶ Turn the volume control (1) to the left or right.

To switch between hours and minutes

- ▶ Press the **6** (12) button.
- ▶ Press the **MENU** (7) button, repeatedly if necessary, to close the menu.

## Selecting 12/24-hour clock mode (MODE)

- ▶ Press the **MENU** (7) button to open the menu.
- ▶ Press the **MENU** (7) button repeatedly until "MODE" appears on the display along with the current setting.
- ▶ Turn the volume control (1) to the left or right in order to change between the settings.
- ▶ Press the **MENU** (7) button, repeatedly if necessary, to close the menu.

## Switching the alarm on/off and adjusting the alarm time (ALARM)

You can set an alarm time on the device for a one-off alarm. An alarm signal will then sound at the set time for about 15 seconds and "ALARM" will flash on the display.

**Note:**

- ▶ To cancel the sounding alarm signal, press any button (other than the On/Off button (3) or the eject button (4)). The device then switches into normal operating mode.
- ▶ The alarm is also given if the device is already switched on at the time of the alarm.

- Press the **MENU** (7) button to open the menu.
- Press the **MENU** (7) button repeatedly until "ALARM" appears on the display, along with the current setting, "ON" or "OFF".
- Turn the volume control (1) to the left or right in order to switch the alarm on or off.

If "ALARM ON" is selected, the menu for setting the time will be displayed after about 2 seconds.

- Enter the alarm time as described in the "Setting the time" section.
- Press the **MENU** (7) button, repeatedly if necessary, to close the menu.

# Radio operation

This device is equipped with an RDS radio receiver. Many of the receivable FM stations broadcast a signal that not only carries the program but also additional information such as the station name and program type (PTY). The station name appears in the display as soon as the tuner receives it.

## Switching to radio mode

If you are in a different operating mode,

- Press the **BND** (2) button,

or

- Press the **SRC** (14) button repeatedly until "RADIO" appears on the display.

The display shows the current frequency or the station name.

## RDS convenience functions (AF, REG)

The RDS convenience functions AF (Alternative Frequency) and REG (Regional) expand the range of performance of your radio device:

- AF: If the RDS convenience function is activated, the device automatically searches in the background for the best receivable frequency of the set station.
- REG: At certain times, some radio stations divide their program into regional programs providing different content. The activated REG function prevents the device from switching to alternative frequencies of the adjusted station that are transmitting a different program content.

**Note:**
- RDS is switched on at the factory.
- The factory setting for REG is off, and it must be switched on or off separately in the menu.

### Switching the RDS convenience function on/off

- If necessary, first switch to FM radio operation.
- Press the **MENU** (7) button to open the menu.
- Press the **MENU** (7) button repeatedly until "RDS" appears on the display, along with the current setting, "ON" or "OFF".
- Turn the volume control (1) to the left or right in order to switch RDS on or off.
- Press the **MENU** (7) button, repeatedly if necessary, to close the menu.

The RDS convenience functions are active if the RDS symbol appears on the display.

### Switching REG on/off (only when the tuner region is EUROPE)

- If necessary, first switch to radio operation.
- Press the **MENU** (7) button to open the menu.
- Press the **MENU** (7) button repeatedly until "REG" appears on the display, along with the current setting, "ON" or "OFF".
- Turn the volume control (1) to the left or right in order to switch REG on or off.
- Press the **MENU** (7) button, repeatedly if necessary, to close the menu.

**Note:**
The REG ON/OFF setting takes effect only if the RDS function is active.

### Selecting the waveband / memory bank

This device can be used to receive programs from the following frequency bands, depending on the tuner region:

- Europe: FM, MW, LW and SW
- NAFTA: FM, AM and WTH (weather band)

There are three memory banks available for the FM waveband (FM1, FM2 and FMT) and one for each of the MW, LW, SW, AM and WB wavebands. In addition, there is another AMT, MWT, LWT or SWT memory bank. Six stations can be stored in each memory bank.
In order to switch between the wave bands or memory banks,

- press the **BND** (2) button.

### Tuning into a station

There are various ways of tuning into a station.

### Automatic station search

**Note:**
Automatic station searching is only available if the "AUTOSEEK" setting for the < or > (8) buttons has been selected (see the section on "Setting button functions" in this chapter).

- Press the < or > (8) button.

The radio tunes into the next receivable station.

**Note:**

- If the priority for traffic information is activated and if "PTY" is switched off, the nearest traffic information station is selected.
- If PTY is activated, the next station of the selected program type is selected.

### Adjusting the sensitivity of the station search (SENS)

You can select whether only strong stations should be tuned into with low sensitivity or also weak stations with high sensitivity.

- If necessary, first switch to radio operation.
- Press the **MENU** (7) button to open the menu.
- Press the **MENU** (7) button repeatedly until "SENS" appears on the display, along with the current setting, "LO" (low sensitivity) or "DX" (high sensitivity).
- Turn the volume control (1) to the left or right in order to change between the settings.
- Press the **MENU** (7) button, repeatedly if necessary, to close the menu.

### Manual radio station tuning

To change the set frequency in small increments,

- Press the < or > (8) button.

**Note:**

Changing the frequency in steps is only available if the "MANSEEK" setting for the < or > (8) buttons has been selected in the menu (see the section on "Setting button functions" in this chapter).

To change the set frequency quickly,

- Hold down the < or > (8) button.

## Storing stations

### Storing stations manually

- Select the desired memory bank or waveband.
- Tune into the station.
- Hold down one of the station buttons **1 – 6** (12), on which you want to store the station, for longer than two seconds.

The confirmation beep sounds. The station is stored on the selected station button. As long as the saved station remains tuned, its memory location (e. g. "P3") is shown on the display.

### Storing stations automatically (T-STORE)

You can automatically store the six strongest stations in the region. For the FM waveband, the stations are stored in the FMT memory bank, and for the AM (NAFTA) waveband in the AMT memory bank. A common memory bank is available for the MW, LW and SW (Europe) wave bands. It is displayed as MWT, LWT or SWT (depending on the wave band in which the T-STORE function was last used).

**Note:**

- Any stations that were previously stored in this memory bank are

replaced by newly found stations.
- If priority for traffic information is active, only stations that carry traffic information will be saved.
- If PTY is activated, the next station of the selected program type is selected.

- Select the desired waveband.
- Press and hold down the **BND** (2) button for longer than two seconds.

The storing procedure begins. The display shows
"T-STORE". After the process has completed, the radio will play the station that is stored in memory location one of the FMT, AMT, MWT, LWT or SWT memory banks.

## Listening to stored stations

- Select the memory bank or waveband.
- Press the station button **1 – 6** (12) where the desired station is stored.

## Scanning through the preset stations (PRSTSCAN)

This function allows you to hear all the stored stations for about 10 seconds each.

**Note:**
This function is only available if the "PRSTSCAN" setting for the < or > (8) buttons has been selected in the menu (see the section on "Setting button functions" in this chapter).

### Starting the scan

- Press the < or > (8) button.

"PRSTSCAN" briefly appears on the display. Each station saved in the current memory bank is played for about 10 seconds. At the same time, the display shows the current frequency or the station name.

### Stopping scan

- Press the < or > (8) button.

The scan process is stopped. The device remains tuned to the previously played station.

## Scanning receivable stations (BANDSCAN)

This function allows you to scan all receivable stations each for about 10 seconds.

**Note:**
This function is only available if the "BANDSCAN" setting for the < or > (8) buttons has been selected in the menu (see the section on "Setting button functions" in this chapter).

### Starting the scan

- Press the < or > (8) button.

"BANDSCAN" briefly appears on the display. The device searches for stations in the current waveband. Every station found is played for about 10 seconds. At the same time, the display shows the current frequency or the station name.

### Stopping scan

- Press the < or > (8) button.

The scan process is stopped. The device remains tuned to the previously played station.

## Program type (PTY)

Besides transmitting the station name, some FM stations also provide information on the type of program that they are broadcasting. Examples of these program types could be:

| | |
|---|---|
| CULTURE | TRAVEL |
| WEATHER | JAZZ MUSIC |
| NEWS | POP MUSIC |

You can use the PTY function to select stations of a particular program type.

If PTY is switched on and a PTY seek tuning has been started, the device automatically changes from the current station or from another operating mode to the station with the selected program type.

### Switching PTY on and off

- ▶ If necessary, first switch to FM radio operation.
- ▶ Press the **MENU** (7) button to open the menu.
- ▶ Press the **MENU** (7) button repeatedly until "PTY" appears in the display.
- ▶ Turn the volume control (1) to the left or the right in order to select "PTY ON" or "PTY OFF".
- ▶ Press the **MENU** (7) button, repeatedly if necessary, to close the menu.

### Selecting the program type

**Note:**
"PTY" must be switched on.

- ▶ If necessary, first switch to FM radio operation.
- ▶ Press the **MENU** (7) button to open the menu.
- ▶ Press the **MENU** (7) button repeatedly until "PTYTYPE" appears in the display.
- ▶ Turn the volume control (1) to select the program type.
- ▶ Press the **MENU** (7) button, repeatedly if necessary, to close the menu.

### Start the PTY search

**Note:**
PTY searching is only available if the "PTY" is switched on, and if "AUTO-SEEK" or "BANDSCAN" has been selected for the < or > (8) buttons (see the section on "Setting button functions" in this chapter).

- ▶ Press the < or > (8) button to start seek tuning.

If a station with the currently selected program type is found, it is tuned into. If no station is found offering this program type, the station that was being received most recently is restored.

## Treble reduction feature during interference (HCUT)

The HCUT function results in improved playback in case of weak radio reception. If reception interferences are present, the interference level is automatically reduced.

- ▶ If necessary, first switch to radio operation.

- Press the **MENU** (7) button to open the menu.
- Press the **MENU** (7) button repeatedly until "HCUT" appears on the display, along with the current setting of "OFF", 1 or 2 (strength of the interference level cut).
- Turn the volume control (1) to the left or right in order to adjust "HCUT" or to turn it off.
- Press the **MENU** (7) button, repeatedly if necessary, to close the menu.

### Setting button functions (KEY PRG)

You can set the short press function of the < and > (8) buttons in radio operation. The following settings are available:

- AUTOSEEK: Automatically search for the next receivable station.
- MANSEEK: Manually alter the frequency in steps.
- PRSTSCAN: Sample the stations stored in the current memory bank.
- BANDSCAN: Sample receivable stations in the current waveband.

- If necessary, first switch to FM radio operation.
- Press the **MENU** (7) button to open the menu.
- Press the **MENU** (7) button repeatedly until "KEY PRG" appears in the display.
- Turn the volume control (1) to the left or right in order to change between the settings.
- Press the **MENU** (7) button, repeatedly if necessary, to close the menu.

## Traffic information

### Switching traffic information priority on/off

To switch the priority for traffic information on or off in any operating mode,

- Press the **TA** (13) button.

**Note:**
This function is only available in the CD, USB and AUX operating modes if the FM waveband was tuned to last.

The priority for traffic announcements is activated if the display shows the TA symbol. As soon as the device receives a traffic announcement, it is switched through. The display shows "TRAFFIC" for the duration of the announcement.

**Note:**
You will hear a warning beep,

- if you leave the reception area of the selected traffic information station while you are listening to the traffic radio station or a CD, and the automatic search which then follows fails to find a new traffic information station.
- if you retune the radio from a traffic information station to a station that does not broadcast traffic information.

If you hear the warning beep, you can either switch off traffic information priority or tune into a station that broadcasts traffic information.

### Setting the volume increase for traffic announcements

You can adjust the number of volume steps with which the traffic announcements are played back louder than the set volume:

- ▶ If necessary, first switch to FM radio operation.
- ▶ Press the **MENU** (7) button to open the menu.
- ▶ Press the **MENU** (7) button repeatedly until "TA DIFF" appears on the display along with the current setting.
- ▶ Turn the volume control (1) to the left or right in order to set the increase in volume to between 0 and 10.

In order to leave the menu

- ▶ Press the **MENU** (7) button, repeatedly if necessary.

**Note:**
Using the volume control (1), you can adjust the volume during a traffic announcement for the duration of that announcement.

### Canceling traffic announcements

To cancel an ongoing traffic announcement and return to the previously playing audio source,

- ▶ Press the **TA** (13) button.

The priority for traffic announcement remains activated.

## CD operation

You can play commercial audio CDs, CD-Rs and CD-RWs with a diameter of 12 cm on this device. In order to avoid problems with play, you should not burn your own CDs faster than 16x.

**Risk of severe damage to the CD drive!**
CD singles with a diameter of 8 cm and non-circular contoured CDs (shape CDs) must not be used.
Handle the CD with care and avoid scratches and damage on the CD. If possible, only grasp the CD at the edge.
If a CD ever accumulates dirt, clean it with a lint-free cloth without using solvents. Always wipe the CD from the inside to the outside.
Do not expose the CD to direct sunlight, and keep the CD in a protective case outside the device.
Do not stick any labels on to the CD. Only label the CD with commercial pens suitable for the purpose.
We accept no responsibility for any damage to the CD drive that may occur as a result of using unsuitable or damaged CDs.

To ensure proper functioning, use only CDs with the Compact-Disc logo. Copy-protected CDs can cause playback problems. Bosch cannot guarantee the proper functioning of copy-protected CDs!

## Starting the CD mode

If there is no CD in the drive

- ▶ Insert the CD with the printed side upwards gently into the CD slot (5) until you can sense some resistance.

The CD is automatically drawn into the drive. The display shows the CD symbol.

**Note:**

- ▶ You must not hinder or assist the drive as it draws in the CD.
- ▶ If you insert a CD when the device is switched off, it will be taken in, but the device will not start play.

The CD starts playing. The number of the current track is shown on the display (e.g. "T12"), along with the time for which the track will play.

If there is already a CD in the drive

- ▶ Press the **SRC** (14) button repeatedly until "CD" appears on the display.

Playback begins from the point at which it was last interrupted.

## Displaying time elapsed or remaining

In order to change between display of the elapsed or remaining time in the current track,

- ▶ Press the **6** (12) button.

## Selecting tracks

- ▶ Press the < or > (8) button to change to the previous or next track.

If the current track has already been playing for longer than 10 seconds, pressing the < (8) button once will start it again.

## Fast searching (audible)

In order to search rapidly backwards or forwards

- ▶ Hold down the < or > (8) button until you reach the desired location.

## Random track play (MIX)

- ▶ Press the **3** (12) button. The display briefly shows "MIX ALL" and the MIX symbol appears. The next tracks are selected in random order.

## Canceling MIX

- ▶ Press the **3** (12) button again.

The display briefly shows "MIX OFF" and the MIX symbol disappears. Normal playback is then resumed.

## Scanning tracks (SCAN)

To scan all the tracks of the CD for about 10 seconds each,

- ▶ Press the **4** (12) button.

"SCAN TRK" briefly appears on the display.

## Canceling the scan and continuing listening to a track

To cancel scanning,

- ▶ Press the **4** (12) button again.

"SCAN OFF" briefly appears on the display. The current track continues playing.

## Repeating tracks (RPT)

- ▶ Press the **2** (12) button.

"RPT TRK" appears briefly on the display and the RPT symbol is displayed. The current track is repeated continuously until you deactivate RPT.

### Exiting RPT

▶ Press the **2** (12) button again.

The display briefly shows "RPT OFF" and the RPT symbol disappears. Normal playback is then resumed.

### Pausing during play (PAUSE)

▶ Press the **1** (12) button.

The display shows "PAUSE".

### Continuing after the pause

▶ Press the **1** (12) button during the pause.

Play continues.

### Ejecting a CD

**Note:**
You can also eject CDs while the device is switched off or another audio source is activated.

▶ Press the CD eject button (4).

The CD is ejected. If you are in CD operating mode, "CD EJECT" will briefly appear on the display.

**Note:**
You must not hinder or assist the drive as it ejects the CD.

▶ Remove the CD.

The CD symbol disappears.

**Note:**
If you do not remove an ejected CD, it is automatically pulled in again after about 10 seconds.

# MP3-CD/USB operation

You can also use this device to play CD-Rs and CD-RWs that contain MP3 and WMA music files. In addition you can connect USB data carriers and play back MP3/WMA files stored on the USB data carrier.

This chapters deals only with playing MP3 files since the operation for MP3 and WMA files is identical. In this chapter, the designation "MP3 data carrier" refers to CD-R/RW as well as USB data carriers such as USB sticks.

**Note:**

- ▶ WMA files with Digital Rights Management (DRM) from online music shops cannot be played with this device.
- ▶ WMA files can only be played back safely if they were created with Windows Media Player version 8 or later.

## Preparing an MP3 data carrier

### Preparing an MP3-CD

The various combinations of CD burners, CD burning software and CD blanks may lead to problems arising with the device's ability to play certain CDs. If problems occur with CDs you have burned yourself, you should try another brand of CD blank or choose another color of CD blank.

The format of the CD must be ISO 9660 Level 1/Level 2 or Joliet. Other formats cannot be played reliably.

When creating (coding) MP3/WMA files from audio files, you should use bit rates from 32 to 320 kbit/s for MP3 files or 32 to 192 kbit/s for WMA files.

This device supports up to 252 directories and up to 255 files per directory. At the same time, the CD may contain a total of up to 512 directories and files. The directories and tracks on the CD can be selected individually.

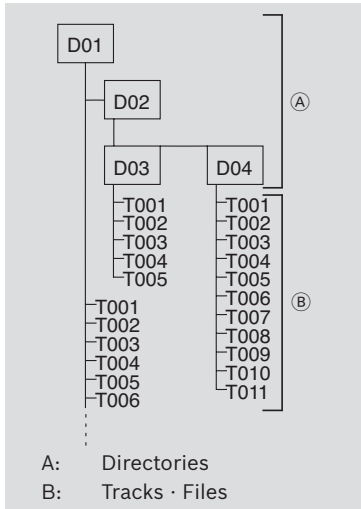


Every directory can be named using the PC. The device is capable of displaying the directory name. Name the directories and tracks/files using your CD burner software. The software's instruction manual will provide details on how to do this.

**Note:**

- ▶ When naming files (directories and tracks) you should avoid

using umlauts or special characters.

- If you use file names with more than 16 characters (including ".MP3" or ".WMA"), the maximum number of tracks and directories is reduced.

If you want your files to appear in a particular sequence, save the files on the data carrier in the sequence in which you want to play them later. The device plays back the files in the order in which they were physically stored on the data carrier.
To play back files in this device, the MP3 files must have the file extension ".MP3", while the WMA filenames must have the extension "WMA".

**Note:**
In order to ensure uninterrupted playback,

- Do not try changing the file extension to ".MP3" of any files that are not MP3 files and then attempt to play them! The device will ignore these invalid files during playback.
- Do not use "mixed" CDs containing both non-MP3 data and MP3 tracks (the device only reads MP3 files during MP3 playback).
- Do not use mix-mode CDs containing both CD-audio tracks and MP3 tracks. If you try playing a mix-mode CD, the device will only play the CD-audio tracks.

### Preparing a USB data carrier

For the device to recognize a USB data carrier, it must be specified as mass storage device and formatted using the FAT16 or FAT32 file system, and it must contain MP3 or WMA files. You can put up to 5,000 files on a USB data carrier (without ID3 tags). The directories and tracks can be selected individually with this device. If you use tracks with ID3 tags the maximum number of files is reduced.
Bosch cannot guarantee the proper functioning of all USB data carriers available on the market.

### ID3 tags

MP3 tracks can contain additional information such as the artist, album and track name (ID3 tags). This device can display version 1 and 2 ID3 tags.

## Switching to MP3 mode

### Activating the MP3 mode of a CD

For an MP3 CD, the MP3 mode is activated in the same way as the normal CD mode. For further information, please read the section entitled "Starting the CD mode" in the "CD mode" chapter.
The display shows the number of the current track (e.g. "T12") and the playing time, as well as track information (ID3 tags) or the file name. When changing to another directory, the directory name is briefly displayed.

### Connecting a USB data carrier and starting MP3 mode

In order to be able to connect a USB data carrier (e.g. a USB stick or a USB drive) the USB cable must be connected to the mini-USB socket (10).

- ▶ Connect the USB device to the USB cable.

As soon as a USB data carrier is connected, it can be selected with the **SRC** (14) button. The display shows "USB".

### Displaying time elapsed or remaining

In order to change between display of the elapsed or remaining time in the current track,

- ▶ Press the **6** (12) button.

### Displaying track information (ID3 tags)

If the MP3 data carrier provides ID3 tags, the information for every track is shown once on the display as scrolling text at the start of the track. If no ID3 tags were stored with the MP3 files, the file name is displayed.

**Note:**
For storing ID3 tags, please also read the instructions for your PC MP3 software or burner software.

### Displaying track information once as scrolling text

- ▶ Press the **5** (12) button.

The ID3 tags for the current track are shown once as scrolling text on the display.

**Note:**
This function is not available if the display of track information as scrolling text is switched off. Please read the section below: "Switching the display of track information as scrolling text on/off (SCRL)"

### Switching the display of track information as scrolling text on/off (SCRL)

In order to switch the display of title information when a track starts as scrolling text on or off,

- ▶ First switch to CD or MP3-/WMA operation if necessary.
- ▶ Press the **MENU** (7) button to open the menu.
- ▶ Press the **MENU** (7) button repeatedly until "SCRL" appears on the display, along with the current setting, "OFF" or "ON".
- ▶ Turn the volume control (1) to the left or right in order to switch scrolling text on or off.
- ▶ Press the **MENU** (7) button, repeatedly if necessary, to close the menu.

If "SCRL OFF" is set, the title information is shown on the display in segments of 8 characters at a time. Each section of text, along with the track number and the playing time, are displayed here for 5 seconds at a time in a continuous cycle.

### Selecting a directory

To move up or down to another directory,

- ▶ Press the ∧ or ∨ (8) button.

**Note:**
The device will automatically skip any directories that do not contain MP3 files.
The device treats all the directories and subdirectories as if they were on a single level. Repeatedly pressing the ∧ or the ∨ (8) button will also bring you to all the subdirectories.

## Selecting tracks

- Press the < or > (8) button to change to the previous or next track.

If the current track has already been playing for longer than 10 seconds, pressing the < (8) button once will start it again.

## Fast searching (audible)

In order to search rapidly backwards or forwards

- Hold down the < or > (8) button until you reach the desired location.

## Random track play (MIX)

To play the tracks in the current directory in random order,

- Press the **3** (12) button repeatedly until "MIX DIR" appears in the display.

The MIX symbol appears on the display.
To play the tracks in the MP3 data carrier in random order,

- Press the **3** (12) button repeatedly until "MIX ALL" appears in the display.

The MIX symbol appears on the display.

## Canceling MIX

In order to stop playing in random order,

- Press the **3** (12) button repeatedly until "MIX OFF" appears in the display.

The MIX symbol on the display disappears.

## Scanning tracks (SCAN)

To play the tracks in the MP3 data carrier in ascending order for about to 10 seconds each,

- Press the **4** (12) button repeatedly until "SCAN TRK" appears on the display.

To sample all the tracks in the current directory,

- Press the **4** (12) button repeatedly until "SCAN FLD" appears on the display.

## Ending SCAN

In order to stop sampling the tracks

- Press the **4** (12) button repeatedly until "SCAN OFF" appears on the display.

The currently scanned track will then continue to be played normally.

## Repeating individual tracks or whole directories (RPT)

To repeat the current track,

- Press the **2** (12) button repeatedly until "RPT TRK" appears in the display.

The RPT symbol appears on the display.
To repeat the current directory,

- Press the **2** (12) button repeatedly until "RPT DIR" appears in the display.

The RPT symbol appears on the display.

### Exiting RPT

To stop repeating the track,

- ▶ Press the **2** (12) button repeatedly until "RPT OFF" appears in the display.

The RPT symbol on the display disappears.

### Pausing during play (PAUSE)

- ▶ Press the **1** (12) button.

The display shows "PAUSE".

### Continuing after the pause

- ▶ Press the **1** (12) button during the pause.

Play continues.

### Playlist mode (PLST)

To switch to playlist mode,

- ▶ long press the **TA** (13) button.

“PLST ON” appears briefly in the display. Now only playlists stored on the MP3 storage device are played.

To switch from playlist mode to normal MP3 mode,

- ▶ long press the **TA** (13) button.

“PLST OFF” appears briefly in the display. Now only tracks stored on the MP3 storage device are played, but no playlists.

## IR remote control

The optional IR remote control allows controlling the most important functions of the device.

### Remote control receiver (IR)

The cap of the device contains the infrared receiver for the remote control. The receiver must be switched on before using the remote control:

- ▶ Press the **MENU** (7) button to open the menu.
- ▶ Press the **MENU** (7) button repeatedly until "IR" appears on the display, along with the current setting, "OFF" or "ON".
- ▶ Turn the volume control (1) to the left or right in order to switch the receiver on or off.
- ▶ Press the **MENU** (7) button, repeatedly if necessary, to close the menu.

### Setting up the IR remote control for operation

There is a battery in the battery compartment (25) of the remote control when the device is shipped. A foil blocks the contact between the battery in remote control unit. Please take out the battery and remove the foil before starting operation. Read the section on "Changing the battery" in this chapter to see how to take the battery out.

## Functions of the remote control

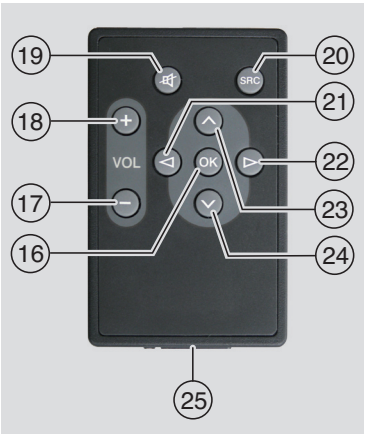


### General:

| Button | | Function |
|---|---|---|
| 🔇 | 19 | Mute the device |
| **SRC** | 20 | Change between sources |
| **VOL +** | 18 | Increase the volume |
| **VOL –** | 17 | Reduce the volume |

### In radio mode:

| Button | | Function |
|---|---|---|
| **>** | 22 | Short press: Automatic station search/ PTY search/ manual station tuning/ scan through preset stations<br>Long press: Change the frequency quickly |
| **<** | 21 | Short press: Automatic station search/ PTY search/ manual station tuning/ scan through preset stations<br>Long press: Change the frequency quickly |

**Note:**
The function called by a short press to the < or > (8) buttons must be selected in the menu (see the section on "Setting button functions" in the chapter on "Radio Operation").

### In CD mode:

| Button | | Function |
|---|---|---|
| **>** | 22 | Short press: Select the next track<br>Long press: Search forwards |
| **<** | 21 | Short press: Select the previous track<br>Long press: Search backwards |

### MP3 mode

| Button | | Function |
|---|---|---|
| **>** | 22 | Short press: Select the next track<br>Long press: Search forwards |
| **<** | 21 | Short press: Select the previous track<br>Long press: Search backwards |
| **⊼** | 23 | Play the next directory |
| **⊻** | 24 | Play the previous directory |

## Changing the battery

In order to change the battery of the IR remote control unit,

- ► Unlock the battery compartment (25) by pressing the release lever on the battery compartment.

- ▶ Remove the battery compartment from the housing.
- ▶ Remove the old battery, and insert the new battery (CR2025, 3 V) in such a way that the positive pole faces towards the rear of the housing when the battery compartment (25) is pushed in.
- ▶ Push the battery compartment back into the housing.

**Note:**
Do not dispose of used batteries in the household trash, but hand them in at a suitable collection point.

## Subwoofer output

You can connect a subwoofer to the device. To do so, the subwoofer must be connected to the rear of the device. The level of the subwoofer can be adjusted in the audio menu:

- ▶ Press the **AUD** (11) button to open the menu.
- ▶ Press the **AUD** (11) button repeatedly until “SUBWF” appears on the display along with the current setting.
- ▶ Turn the volume control (1) counterclockwise or clockwise to set the level to between 0 and 7.

To leave the menu,

- ▶ press the **AUD** (11) button, repeatedly if necessary.

**Note:**
When resetting the tone settings (see the section on “Resetting the tone” in the “Tone” chapter), the level of the subwoofer will be reset to “0”.

## Preamplifier output

You can connect an additional amplifier to the device. To do this, the amplifier must be connected to the rear of the device.

# External audio sources

You can connect different types of external audio sources to the device via the two AUX inputs:

- Front AUX-IN socket (AUX FRNT)
- Rear AUX input (AUX2REAR)

## Front AUX input

**Increased risk of injury from plugs!**
Plugs that stick out of the front AUX IN socket (9) can cause injuries in the event of an accident.
For this reason you should only use angled jack plugs.

As soon as an external audio source is inserted into the front AUX IN socket (9) it can be selected with the **SRC** (14) button. The display shows “AUX FRNT”.

## Rear AUX input

Various external audio sources, such as portable CD players, MiniDisc players or MP3 players can be connected to the device through the rear AUX input.
Before you can use the rear AUX input you must switch it on through the menu (see the section on “Switching the rear AUX input on or off” in this chapter).
As soon as the rear AUX input is activated, you can select it by pressing the **SOURCE** (14) button. The display shows “AUX2REAR”.

### Switching the rear AUX input on or off

- Press the **MENU** (7) button to open the menu.
- Press the **MENU** (7) button repeatedly until „AUX2“ appears on the display, along with the current setting, „OFF“ or „ON“.
- Turn the volume control (1) to the left or right in order to switch the input on or off.
- Press the **MENU** (7) button, repeatedly if necessary, to close the menu.

## Adjusting the level of the AUX input

You can adjust the level separately for each AUX input, in order to match the level of the external audio source to the level of the device’s own audio sources (such as the radio and USB).

**Note:**
You can adjust the level for an AUX input only when this input is selected as audio source with the **SRC** (14) button.

- Press the **SRC** (14) button until the AUX source that you want is displayed.
- Press the **MENU** (7) button.

“GAIN” and the current setting are displayed.

- Turn the volume control (1) to the left or right in order to set the level to between -9 and +9.

In order to leave the menu

- Press the **MENU** (7) button, repeatedly if necessary.

# Technical data

## Operating voltage

24 V

## Amplifier

| | |
|---|---|
| Output power: | 2 x 20 Watt sine wave into 4 Ohms |
| Preamp output: | 2 x 2.0 V rms |
| AUX input: | 2 x 2.0 V rms |

## Tuner

Wavebands in Europe:

| | |
|---|---|
| VHF (FM): | 87.5 – 108 MHz |
| MW: | 531 – 1602 kHz |
| LW: | 153 – 279 kHz |
| SW: | 5800 – 6300 kHz |

NAFTA wavebands:

| | |
|---|---|
| FM: | 87.7 – 107.9 MHz |
| AM: | 530 – 1710 kHz |
| WTH: | 162.4 – 162.55 MHz |

FM frequency response:

30 – 15 000 Hz

## CD

Frequency response:

20 – 20 000 Hz

Subject to changes!

1 Bouton de réglage du volume

2 **BND**
Appuyer brièvement : choisir le niveau de mémoire ou la gamme d'ondes.
Appuyer longuement : démarrer la fonction Travelstore.

3 Touche Marche/Arrêt
Appuyer brièvement : mettre l'appareil en marche
En marche : couper le son (Mute)
Appuyer longuement : arrêter l'appareil

4 Touche d'éjection du CD

5 Fente d'insertion du CD

6 Écran

7 **MENU**
Afficher le menu de configuration

8 Touche multi-fonction

9 Prise d'entrée AUX en façade

10 Mini-prise USB

11 Touche **AUD**
Pression brève : Ouvrir le menu audio pour le réglage des graves, médianes, aiguës, balance, fader et loudness
Appuyer longuement : rétablir les réglages sonores par défaut (graves et aiguës seulement pour la source audio respectivement active)

12 Pavé de touches **1– 6**

13 Touche **TA**
Activer / désactiver la priorité aux informations routières
Annuler la diffusion d'une information routière en cours

14 Touche **SRC**
Choisir la source : radio ou (si inséré, appareil raccordé ou mis en marche) CD, USB et AUX

15 DEL de code

# Table des matières

**66 Notes importantes**
66 Utilisation conforme
66 Télécommande (option)
66 Élimination des appareils usagés

**67 Protection antivol CODE**
67 Activation / Désactivation de la demande d'entrée du code (CODE)
68 Entrée du code suite à une interruption de l'alimentation

**69 Marche/Arrêt**
69 Marche/Arrêt avec la touche Marche/Arrêt
69 Marche/Arrêt avec le microphone
69 Marche/Arrêt via le contact du véhicule
69 Réglage du temps de coupure (HOUR)

**70 Réglage du volume**
70 Coupure du son (MUTE)
70 Mode microphone
70 Activation / Désactivation du bip de confirmation (BEEP)
71 Réglage du volume maximal à la mise en marche (ONVOL)
71 Réglage de l'adaptation du volume en fonction des bruits (GALA)
72 Réglage du volume du téléphone (PHVOL)

**72 Tonalité**
72 Régler les aiguës (TREB), les médianes (MID) et les graves (BASS)
72 Réglage de la répartition droite/gauche (BAL) et avant/arrière (FAD) du volume sonore
73 Activation / Désactivation du loudness (LD)
73 Réinitialisation des réglages sonores

**74 Heure**
74 Affichage de l'heure
74 Réglage de l'heure (TIMESET)
74 Sélection du mode horaire 12/24 heures (MODE)
74 Activation / Désactivation de l'alarme et activation de l'heure de l'alarme (ALARM)

**75 Mode Radio**
75 Activation du mode Radio
75 Fonction « confort » RDS (AF, REG)
76 Sélection de la gamme d'ondes / du niveau de mémoire
77 Réglage des stations
77 Mémorisation de stations
78 Appel des stations mémorisées
78 Balayage des stations mémorisées (PRTSCAN)
79 Balayage de stations pouvant être reçues (BANDSCAN).
79 Type de programme (PTY)
80 Réglage de la réduction des aiguës en fonction des parasites (HCUT)
80 Programmation de la fonction de touche (KEY PRG)

**81 Diffusion d'informations routières**
81 Activer / Désactiver la priorité aux informations routières
82 Réglage de l'amplification sonore pour les informations routières
82 Annuler la diffusion d'informations routières

**83 Mode CD**
83 Démarrage du mode CD
83 Affichage de la durée de lecture écoulée ou restante
84 Sélection des titres
84 Recherche rapide (audible)
84 Lecture aléatoire des titres (MIX)
84 Balayage des titres (SCAN)
84 Répétition des titres (RPT)
84 Interruption de la lecture (PAUSE)
84 Retrait du CD

**85 Mode CD/USB MP3**
85 Préparation d'un support de données MP3
87 Démarrage du mode MP3
87 Affichage de la durée de lecture écoulée ou restante
88 Affichage des informations relatives aux titres (balises ID3)
88 Sélection des répertoires
89 Sélection de titres
89 Recherche rapide (audible)
89 Lecture aléatoire des titres (MIX)
89 Balayage des titres (SCAN)
89 Lecture répétée de titres individuels ou de répertoires entiers (RPT)
90 Interruption de la lecture (PAUSE)
90 Playlists (PLST)

**90 Télécommande infrarouge**
90 Récepteur de télécommande (infrarouge)
90 Mise en service de la télécommande infrarouge
91 Fonctions de la télécommande
92 Remplacement de la pile

**92 Sortie subwoofer**

**92 Sortie préampli**

**93 Sources audio externes**
93 Entrée AUX en façade
93 Entrée AUX arrière
93 Réglage du gain de l'entrée AUX

**94 Caractéristiques techniques**

**426 ISO connector**

fr

# Notes importantes

Avant de mettre l'appareil en service, lisez attentivement le présent mode d'emploi et familiarisiez-vous avec l'appareil. Conservez ce mode d'emploi dans le véhicule pour toute question ultérieure.

## Utilisation conforme

L'appareil est conçu pour fonctionner dans un véhicule utilitaire avec une tension de réseau de bord de 24 V et pour être installé dans un espace 1 DIN.

### Sécurité routière

La sécurité routière est impérative. Utilisez uniquement votre appareil si la situation routière le permet. Familiarisez-vous avec l'appareil avant de prendre la route.
Les avertisseurs sonores de la police, des sapeurs-pompiers et des services de secours doivent pouvoir être perçus à temps dans le véhicule. Choisissez par conséquent un volume sonore raisonnable pendant vos déplacements.

## Télécommande (option)

La télécommande vous permet d'utiliser les principales fonctions de l'appareil. Une télécommande infrarouge est disponible en tant qu'accessoire (réf. Bosch 7 620 000 830).

## Élimination des appareils usagés

Ne jetez pas votre appareil usagé dans les ordures ménagères !
Utilisez les systèmes de retour et de collecte disponibles en vue de son élimination.

# Protection antivol CODE

Votre appareil est protégé contre le vol par un code à quatre chiffres. Ce code doit toujours être entré lorsque l'appareil a été coupé du réseau de bord. La demande d'entrée du code est désactivée par défaut, elle peut être activée néanmoins.

**Note :**
Si la demande d'entrée du code est activée, la DEL de code (15) commence à clignoter lorsque l'appareil est arrêté, mais aussi lorsque le contact est coupé.
Le code figure dans le passeport de votre appareil.

**Note :**
Ne conservez jamais le passeport de l'autoradio dans le véhicule !

## Activation / Désactivation de la demande d'entrée du code (CODE)

- ▶ Appuyez sur la touche **MENU** (7) pour ouvrir le menu.
- ▶ Appuyez sur la touche **MENU** (7) autant de fois que nécessaire jusqu'à ce que « CODE » apparaisse sur l'écran.

Au bout de 2 secondes environ, « 0000 » apparaît sur l'écran et vous pouvez entrer le code :

**Note :**
Si vous entrez un code erroné, « ERROR » et ensuite de nouveau « 0000 » apparaissent sur l'écran. Vous pouvez répéter la saisie encore deux fois. Au bout de trois saisies erronées, l'appareil se bloque pour 1 heure. Pendant ce temps, « WAIT 1HOUR » est visible à l'écran. Si vous arrêtez l'appareil pendant ce temps d'attente, vous devez patienter encore une heure entière après l'avoir remis en marche.

- ▶ Appuyez sur la touche de station **1** (12) autant de fois que nécessaire jusqu'à ce que le premier chiffre de votre code apparaisse sur l'écran.
- ▶ Appuyez sur la touche de station **2** (12) autant de fois que nécessaire jusqu'à ce que le deuxième chiffre de votre code apparaisse sur l'écran.
- ▶ Appuyez sur la touche de station **3** (12) autant de fois que nécessaire jusqu'à ce que le troisième chiffre de votre code apparaisse sur l'écran.
- ▶ Appuyez sur la touche de station **4** (12) autant de fois que nécessaire jusqu'à ce que le quatrième chiffre de votre code apparaisse sur l'écran.

**Note :**
Dès que vous avez choisi un emplacement du code en appuyant sur la touche de station **1** - **4** (12), vous pouvez aussi régler le chiffre du code en question au moyen du bouton de réglage du volume (1).

Quand le code correct est visible à l'écran,

- ▶ maintenez la touche de station **5** (12) appuyée pendant plus de 2 secondes.

« CODE » réapparaît sur l'écran ainsi que l'option actuelle « ON » (activé) ou « OFF » (désactivé).

- ▶ Tournez le bouton de réglage du volume (1) vers la gauche ou vers la droite pour activer ou désactiver la demande d'entrée du code.

Pour quitter le menu,

- ▶ appuyez sur la touche **MENU** (7) à plusieurs reprises si nécessaire.

## Entrée du code suite à une interruption de l'alimentation

- ▶ Mettez l'appareil en marche.

L'écran affiche d'abord « CODE », puis « 0000 ». Vous pouvez entrer le code :

**Note :**
Si vous entrez un code erroné, « ERROR » et ensuite de nouveau « 0000 » apparaissent sur l'écran. Vous pouvez répéter la saisie encore deux fois. Au bout de trois saisies erronées, l'appareil se bloque pour 1 heure. Pendant ce temps, « BLOCKED » est visible à l'écran. Si vous arrêtez l'appareil pendant ce temps d'attente, vous devez patienter encore une heure entière après l'avoir remis en marche.

- ▶ Entrez le code comme décrit dans la section « Activation / Désactivation de la demande d'entrée du code ».
- ▶ Quand le code correct est visible à l'écran, maintenez la touche de station **5** (12) appuyée pendant plus de 2 secondes.

L'appareil se met en marche. Sur l'écran, « TIMESET » est visible pendant 2 secondes environ. Le menu vous permettant de saisir l'heure s'ouvre ensuite.

- ▶ Entrez l'heure comme décrit dans le chapitre « Heure », section « Réglage de l'heure ».
- ▶ Confirmez l'heure entrée en appuyant sur la touche **SRC** (14).

Une fois l'heure confirmée, l'appareil passe en mode normal.

# Marche/Arrêt

Pour arrêter ou mettre l'appareil en marche, différentes possibilités vous sont offertes :

## Marche/Arrêt avec la touche Marche/Arrêt

- ▶ Pour mettre l'appareil en marche, appuyez sur la touche Marche/Arrêt (3).
- ▶ Pour arrêter l'appareil, maintenez la touche Marche/Arrêt (3) appuyée pendant plus de 2 secondes.

**Note :**
Afin de protéger la batterie du véhicule, l'appareil s'arrête automatiquement après une durée définissable, le contact du véhicule étant coupé (cf. section « Réglage du temps de coupure » de ce chapitre).

## Marche/Arrêt avec le microphone

Si un microphone est raccordé au système, l'appareil peut être mis en marche et arrêté au moyen du microphone d'annonces. Pour plus d'informations à ce sujet, reportez-vous aussi au chapitre « Mode microphone », section « Réglage du volume d'une annonce au micro ».

- ▶ Mettez le microphone en marche, l'appareil étant éteint.

L'appareil se met automatiquement en marche et peut être utilisé pour diffuser les annonces via les haut-parleurs raccordés.

- ▶ Coupez le microphone.

L'appareil est également hors service.

## Marche/Arrêt via le contact du véhicule

Si l'appareil est relié au contact du véhicule et s'il n'a pas été arrêté avec la touche Marche/Arrêt (3), il s'arrête ou se met en marche avec le contact du véhicule.

## Réglage du temps de coupure (HOUR)

- ▶ Appuyez sur la touche **MENU** (7) pour ouvrir le menu.
- ▶ Appuyez sur la touche **MENU** (7) autant de fois que nécessaire jusqu'à ce que « HOUR » et l'option actuelle apparaissent sur l'écran.
- ▶ Tournez le bouton de réglage du volume (1) vers la gauche ou vers la droite pour régler la durée de coupure entre 1 et 60 minutes.

Pour quitter le menu,

- ▶ appuyez sur la touche **MENU** (7) à plusieurs reprises si nécessaire.

# Réglage du volume

Le volume du système est réglable de 0 (volume désactivé) à 32 (volume maximum).

- ▶ Pour augmenter le volume du système, tournez le bouton de réglage du volume (1) vers la droite.
- ▶ Pour réduire le volume du système, tournez le bouton de réglage du volume (1) vers la gauche.

## Coupure du son (MUTE)

Vous pouvez couper le son du système instantanément.

- ▶ Appuyez brièvement sur la touche (3).

## Annulation de la coupure du son

Pour réactiver le volume sonore précédent,

- ▶ réappuyez brièvement sur la touche (3).

## Mode microphone

Vous pouvez raccorder un microphone à l'appareil.

## Démarrer le mode microphone (MIC)

- ▶ Mettez le microphone en marche.

« MIC » apparaît sur l'écran.

Les annonces au microphone sont transmises via les haut-parleurs raccordés.

**Note :**
Pendant l'utilisation du microphone, la source audio reste audible en arrière-plan (voir également la section « Source audio en arrière-plan en mode microphone » dans ce chapitre).

## Régler le volume d'une annonce au microphone

Pour régler le volume du microphone,

- ▶ tournez le bouton de réglage (1) pendant la diffusion d'une annonce.

**Note :**
Le dernier volume réglé du microphone reste mémorisé.

## Source audio en arrière-plan en mode microphone (fonction MIX)

La source audio à laquelle vous êtes actuellement à l'écoute reste audible en arrière-plan pendant la diffusion d'une annonce (fonction MIX).

Pour régler le volume de la source en arrière-plan,

- ▶ appuyez sur la touche < ou > (8).

« MIX » et le volume relatif de la source audio restituée en arrière-plan (de « 0 » à « 10 ») sont affichés sur l'écran pendant le réglage. « 0 » correspond à la coupure complète de la source en arrière-plan ; « 10 » restitue la source audio en arrière-plan à plein volume.

## Câble de raccordement

Pour raccorder le microphone à l'appareil, un câble de microphone séparé est disponible sous la référence 8 649 494 020.

## Activation / Désactivation du bip de confirmation (BEEP)

Un bip de confirmation (bip sonore) retentit en réaction à certaines fonctions, par ex. à la pression d'une touche. Vous pouvez désactiver le bip de confirmation :

- ▶ Appuyez sur la touche **MENU** (7) pour ouvrir le menu.
- ▶ Appuyez sur la touche **MENU** (7) autant de fois que nécessaire jusqu'à ce que « BEEP » et l'option actuelle « ON » (activé) ou « OFF » (désactivé) apparaissent sur l'écran.
- ▶ Tournez le bouton de réglage du volume (1) vers la gauche ou vers la droite pour activer ou désactiver le bip de confirmation.

Pour quitter le menu,

- ▶ appuyez sur la touche **MENU** (7) à plusieurs reprises si nécessaire.

## Réglage du volume maximal à la mise en marche (ONVOL)

Quand vous mettez l'appareil en marche, il fonctionne au dernier volume sélectionné. Si vous avez par contre réglé le volume plus haut que le volume maximal à la mise en marche, le volume sera, à la remise en marche, automatiquement limité au volume à la mise en marche que vous avez réglé.

**Note :**
Pour protéger l'ouïe, le volume maximal à la mise en marche est limité à 25.

- ▶ Appuyez sur la touche **MENU** (7) pour ouvrir le menu.
- ▶ Appuyez sur la touche **MENU** (7) autant de fois que nécessaire jusqu'à ce que « ONVOL » et l'option actuelle apparaissent sur l'écran.
- ▶ Tournez le bouton de réglage du volume (1) vers la gauche ou vers la droite pour régler le volume à la mise en marche entre 5 et 25.

Pour quitter le menu,

- ▶ appuyez sur la touche **MENU** (7) à plusieurs reprises si nécessaire.

## Réglage de l'adaptation du volume en fonction des bruits (GALA)

Cette fonction permet de régler automatiquement le volume de l'autoradio en fonction de la vitesse du véhicule et des bruits liés à celle-ci. Le volume s'amplifie automatiquement au fur à mesure que la vitesse augmente pour compenser les bruits plus forts du véhicule (par ex.. provoqués par le déplacement d'air).
A cette fin, le signal tachométrique du véhicule doit être disponible et l'autoradio doit être raccordée en conséquence.
L'amplification automatique du volume est réglable en 6 incréments (OFF - désactivé, 1-5).

- ▶ Appuyez sur la touche **MENU** (7) pour ouvrir le menu.
- ▶ Appuyez sur la touche **MENU** (7) autant de fois que nécessaire jusqu'à ce que « GALA » et l'option actuelle apparaissent sur l'écran.
- ▶ Tournez le bouton de réglage du volume (1) vers la gauche ou vers la droite pour activer ou désactiver l'adaptation du volume.

Pour quitter le menu,

- ▶ appuyez sur la touche **MENU** (7) à plusieurs reprises si nécessaire.

### Réglage du volume du téléphone (PHVOL)

Vous pouvez régler le volume auquel vous entendez votre correspondant par les haut-parleurs de l'appareil.

- ▶ Appuyez sur la touche **MENU** (7) pour ouvrir le menu.
- ▶ Appuyez sur la touche **MENU** (7) autant de fois que nécessaire jusqu'à ce que « PHVOL » et l'option actuelle apparaissent sur l'écran.
- ▶ Tournez le bouton de réglage du volume (1) vers la gauche ou vers la droite pour régler le volume à la mise en marche entre 0 et 32.

Pour quitter le menu,

- ▶ appuyez sur la touche **MENU** (7) à plusieurs reprises si nécessaire.

## Tonalité

### Régler les aiguës (TREB), les médianes (MID) et les graves (BASS)

- ▶ Appuyez sur la touche **AUD** (11) pour ouvrir le menu.
- ▶ Appuyez sur la touche **AUD** (11) autant de fois que nécessaire jusqu'à ce que « BASS » (graves), « MID » (médianes) ou « TREB » (aiguës) et l'option actuelle apparaissent sur l'écran.
- ▶ Tournez le bouton de réglage du volume (1) vers la gauche ou vers la droite pour régler le niveau des graves, des médianes ou des aiguës entre +7 et -7.

Pour quitter le menu,

- ▶ appuyez sur la touche **AUD** (11) à plusieurs reprises si nécessaire.

### Réglage de la répartition droite/gauche (BAL) et avant/arrière (FAD) du volume sonore

**Note :**
L'option « FAD » est disponible uniquement en cas de raccordement d'un amplificateur externe.

- ▶ Appuyez sur la touche **AUD** (11) pour ouvrir le menu.
- ▶ Appuyez sur la touche **AUD** (11) autant de fois que nécessaire jusqu'à ce que « BAL » ou « FAD » et l'option actuelle apparaissent sur l'écran.

- Tournez le bouton de réglage du volume (1) vers la gauche ou vers la droite pour régler la répartition du volume sonore entre +10 et -10.

Pour quitter le menu,

- appuyez sur la touche **AUD** (11) à plusieurs reprises si nécessaire.

## Activation / Désactivation du loudness (LD)

- Appuyez sur la touche **AUD** (11) pour ouvrir le menu.
- Appuyez sur la touche **AUD** (11) autant de fois que nécessaire jusqu'à ce que « LD » et l'option actuelle « ON » (activé) ou « OFF » (désactivé) apparaissent sur l'écran.
- Tournez le bouton de réglage du volume (1) vers la gauche ou vers la droite pour activer ou désactiver le loudness.

Pour quitter le menu,

- appuyez sur la touche **AUD** (11) à plusieurs reprises si nécessaire.

## Réinitialisation des réglages sonores

Vous avez la possibilité de rétablir tous les réglages sonores à leurs valeurs par défaut respectives.

- Appuyez sur la touche **AUD** (11) pour ouvrir le menu.
- Appuyez sur la touche **AUD** (11) autant de fois que nécessaire jusqu'à ce que « RESET N » apparaisse sur l'écran.
- Tournez le bouton de réglage du volume (1) vers la droite pour sélectionner l'option « RESET Y ».

Tous les réglages sonores sont réinitialisés au bout de 2 secondes environ.

Pour quitter le menu,

- appuyez sur la touche **AUD** (11) à plusieurs reprises si nécessaire.

**Note :**
Maintenez la touche **AUD** (11) appuyée pendant plus de 2 secondes pour rétablir les réglages sonores par défaut pour la source restituée actuellement.

# Heure

## Affichage de l'heure

Pour afficher l'heure pendant environ 10 secondes sur l'écran,

- ▶ maintenez la touche **MENU** (7) appuyée pendant plus de 2 secondes.

**Note :**
En fonction du mode horaire sélectionné, l'heure est précédée en mode 24 heures de « 24H » et en mode 12 heures de « AM » (heure du matin) ou de « PM » (heure de l'après-midi).
Pour régler le mode horaire, reportez-vous à la section « Sélection du mode horaire 12/24 hrs (MODE) » de ce chapitre.

## Réglage de l'heure (TIMESET)

- ▶ Appuyez sur la touche **MENU** (7) pour ouvrir le menu.
- ▶ Appuyez sur la touche **MENU** (7) autant de fois que nécessaire jusqu'à ce que « TIMESET » et l'option actuelle apparaissent sur l'écran.

L'heure actuelle apparaît sur l'écran au bout de 2 secondes environ. L'heure est précédée en mode 24 heures de « 24H » et en mode 12 heures de « AM » (heure du matin) ou de « PM » (heure de l'après-midi). Les heures clignotent et peuvent être réglées.
Pour régler les heures ou les minutes,

- ▶ tournez le bouton de réglage du volume (1) vers la gauche ou vers la droite.

Pour passer entre les heures et les minutes,

- ▶ appuyez sur la touche **6** (12).
- ▶ Appuyez sur la touche **MENU** (7) à plusieurs reprises si nécessaire pour quitter le menu.

## Sélection du mode horaire 12/24 heures (MODE)

- ▶ Appuyez sur la touche **MENU** (7) pour ouvrir le menu.
- ▶ Appuyez sur la touche **MENU** (7) autant de fois que nécessaire jusqu'à ce que « MODE » et l'option actuelle « 12H » ou « 24H » apparaissent sur l'écran.
- ▶ Tournez le bouton de réglage du volume (1) vers la gauche ou vers la droite pour passer d'une option à l'autre.
- ▶ Appuyez sur la touche **MENU** (7) à plusieurs reprises si nécessaire pour quitter le menu.

## Activation / Désactivation de l'alarme et activation de l'heure de l'alarme (ALARM)

Vous pouvez régler une heure où l'alarme retentira une fois. Celle-ci retentit à l'heure définie pendant environ 15 secondes et « ALARM » clignote sur l'écran.

**Note :**

- ▶ Pour interrompre l'alarme prématurément, appuyez sur une touche quelconque (à l'exception de la touche Marche/Arrêt (3) et de la touche Eject (4)). L'appareil passe ensuite en mode normal.

- L'alarme retentit également si l'appareil était déjà allumé à l'heure de l'alarme.

- Appuyez sur la touche **MENU** (7) pour ouvrir le menu.
- Appuyez sur la touche **MENU** (7) autant de fois que nécessaire jusqu'à ce que « ALARM » et l'option actuelle « ON » (activé) ou « OFF » (désactivé) apparaissent sur l'écran.
- Tournez le bouton de réglage du volume (1) vers la gauche ou vers la droite pour activer ou désactiver l'alarme.

Si vous choisissez l'option « ALARM ON », le menu de réglage de l'heure apparaît au bout de 2 secondes environ.

- Entrez l'heure de l'alarme comme décrit dans la section « Réglage de l'heure ».
- Appuyez sur la touche **MENU** (7) à plusieurs reprises si nécessaire pour quitter le menu.

# Mode Radio

Cet appareil est équipé d'un récepteur radio RDS. De nombreuses stations FM reçues émettent un signal qui contient, en plus du programme, des informations telles que le nom de la station et le type de programme (PTY). Le nom de la station apparaît sur l'écran dès qu'il peut être reçu.

## Activation du mode Radio

Si vous vous trouvez dans un autre mode,

- appuyez sur la touche **BND** (2),

ou

- appuyez sur la touche **SRC** (14) autant de fois que nécessaire jusqu'à ce que « RADIO » apparaisse sur l'écran.

La fréquence actuelle ou le nom de la station apparaît sur l'écran.

## Fonction « confort » RDS (AF, REG)

Les fonctions « confort » RDS AF (fréquence alternative) et REG (régional) viennent compléter l'éventail des fonctions offertes par votre autoradio :

- AF : lorsque cette fonction confort RDS est activée, l'appareil recherche automatiquement en arrière-plan la fréquence de la station écoutée offrant le signal le plus puissant.
- REG : certaines stations répartissent à certaines heures leur programme en programmes régionaux offrant un contenu différent. La fonction REG empêche que l'appareil bascule sur des fréquences alternatives de la station écoutée offrant un autre contenu de programme.

**Notes :**

- La fonction RDS est activée par défaut.
- La fonction REG est désactivée par défaut. Elle doit être activée ou désactivée séparément dans le menu.

### Activation / Désactivation de la fonction « confort » RDS

- Passez d'abord en mode Radio FM si nécessaire.
- Appuyez sur la touche **MENU** (7) pour ouvrir le menu.
- Appuyez sur la touche **MENU** (7) autant de fois que nécessaire jusqu'à ce que « RDS » et l'option actuelle « ON » (activé) ou « OFF » (désactivé) apparaissent sur l'écran.
- Tournez le bouton de réglage du volume (1) vers la gauche ou vers la droite pour activer ou désactiver la fonction RDS.
- Appuyez sur la touche **MENU** (7) à plusieurs reprises si nécessaire.

Les fonctions confort RDS sont actives quand le symbole RDS est visible à 'écran.

### Activation / Désactivation de REG (seulement pour région tuner EUROPE)

- Passez d'abord en mode Radio si nécessaire.
- Appuyez sur la touche **MENU** (7) pour ouvrir le menu.
- Appuyez sur la touche **MENU** (7) autant de fois que nécessaire jusqu'à ce que « REG » et l'option actuelle « ON » (activé) ou « OFF » (désactivé) apparaissent sur l'écran.
- Tournez le bouton de réglage du volume (1) vers la gauche ou vers la droite pour activer ou désactiver la fonction REG.
- Appuyez sur la touche **MENU** (7) à plusieurs reprises si nécessaire.

**Note :**
L'option REG ON/OFF agit uniquement si la fonction RDS est activée.

### Sélection de la gamme d'ondes / du niveau de mémoire

En fonction de la région de tuner, cet appareil vous permet de recevoir les programmes des bandes de fréquences suivantes :

- Europe : FM, MW (PO), LW (GO) et SW (OC)
- NAFTA : FM, AM et WTH (bande météo)

Trois niveaux de mémoire FM1, FM2 et FMT sont disponibles pour la gamme d'ondes FM et un niveau de mémoire pour chacune des gammes d'ondes MW (PO), LW (GO), SW (OC), AM et WB. Il existe de plus un autre niveau de mémoire AMT, MWT, LWT ou SWT. 6 stations peuvent être mémorisées sur chaque niveau de mémoire.
Pour basculer entre les gammes d'ondes ou les niveaux de mémoire,

- appuyez sur la touche **BND** (2).

## Réglage des stations

Différentes possibilités vous sont offertes pour régler des stations.

### Recherche automatique des stations

**Note :**
La recherche automatique des stations n'est disponible que si l'option « AUTOSEEK » du menu est sélectionnée pour la touche < ou > (8) (cf. section « Programmation d'une fonction de touche » de ce menu).

- Appuyez sur la touche < ou > (8).

L'autoradio se règle sur la station suivante pouvant être reçue.

**Note :**
- Si la priorité aux informations routières est activée et « PTY » désactivé, l'autoradio se règle sur la prochaine station d'informations routières.
- Si « PTY » est activé, l'autoradio se règle sur la prochaine station du type de programme sélectionné.

### Réglage de la sensibilité de la recherche des stations (SENS)

Vous pouvez choisir si l'autoradio se règlera seulement sur des stations puissantes (faible sensibilité) ou aussi sur des stations de faible réception (haute sensibilité).

- Passez d'abord en mode Radio si nécessaire.
- Appuyez sur la touche **MENU** (7) pour ouvrir le menu.
- Appuyez sur la touche **MENU** (7) autant de fois que nécessaire jusqu'à ce que « SENS » et l'option actuelle « LO » (faible sensibilité) ou « CX » (haute sensibilité) apparaissent sur l'écran.
- Tournez le bouton de réglage du volume (1) vers la gauche ou vers la droite pour passer d'une option à l'autre.
- Appuyez sur la touche **MENU** (7) à plusieurs reprises si nécessaire pour quitter le menu.

### Réglage manuel des stations

Pour modifier la fréquence réglée en petites étapes,

- appuyez sur la touche < ou > (8).

**Note :**
La modification de fréquence par étapes n'est disponible que si l'option « MANSEEK » du menu est sélectionnée pour les touches < ou > (8) (cf. section « Programmation d'une fonction de touche » de ce menu).

Pour modifier rapidement la fréquence réglée,

- maintenez la touche < ou > (8) appuyée.

## Mémorisation de stations

### Mémorisation manuelle de stations

- Sélectionnez le niveau de mémoire voulu ou la gamme d'ondes voulue.

- ▶ Mettez-vous à l'écoute d'une station.
- ▶ Maintenez la touche de station **1 – 6** (12) sur laquelle vous voulez mémoriser la station, pendant plus de 2 secondes.

Le bip de confirmation retentit. La station est mémorisée sur la touche de station sélectionnée. Tant que vous êtes à l'écoute de la station mémorisée, son emplacement en mémoire (par ex . « P3 ») est visible à l'écran.

### Mémorisation automatique de stations (T-STORE)

Vous pouvez mémoriser automatiquement les 6 stations les plus puissantes de la région. Pour la gamme d'ondes FM, la mémorisation s'effectue sur le niveau de mémoire FMT, pour la gamme d'ondes AM (NAFTA) sur le niveau de mémoire AMT. Pour la gamme d'ondes MW (PO), LW (GO) et SW (OC) (Europe), il existe un niveau de mémoire commun qui est affiché en tant que MWT, LWT ou SWT (en fonction de la gamme d'ondes dans laquelle la fonction T-STORE a été utilisée précédemment).

**Note :**

- ▶ Les stations précédemment mémorisées sur ce niveau sont ici remplacées par les nouvelles stations trouvées.
- ▶ Si la priorité aux informations routières est activée, seulement les stations d'informations routières seront mémorisées.
- ▶ Si PTY est activé, seulement les stations du type de programme actuellement sélectionné seront mémorisées.

- ▶ Sélectionnez la gamme d'ondes voulue.
- ▶ Maintenez la touche de station **BND** (2) appuyée pendant plus de deux secondes.

La mémorisation commence. Sur l'écran apparaît « T-STORE ». Une fois l'opération terminée, la station est diffusée à la première place du niveau de mémoire FMT ou AMT, MWT, LWT ou SWT.

### Appel des stations mémorisées

- ▶ Sélectionnez le niveau de mémoire ou la gamme d'ondes.
- ▶ Appuyez sur la touche de station **1 – 6** (12) sur laquelle la station voulue est mémorisée.

### Balayage des stations mémorisées (PRTSCAN)

Cette fonction permet d'écouter toutes les stations mémorisées sur le niveau de mémoire actuel pendant 10 secondes environ.

**Note :**

Cette fonction n'est disponible que si l'option « PRTSCAN » du menu est sélectionnée pour les touches < ou > (8) (cf. section « Programmation d'une fonction de touche » de ce chapitre).

### Démarrage du balayage

- ▶ Appuyez sur la touche < ou > (8).

« PRTSCAN » apparaît brièvement sur l'écran. Chaque station mémorisée sur le niveau de mémoire actuel est balayée pendant 10 secondes environ. La fréquence réglée ou le nom de station apparaît pendant ce temps.

### Annulation du balayage

▶ Appuyez sur la touche < ou > (8).

Le balayage est annulé. La station dernièrement écoutée reste réglée.

### Balayage de stations pouvant être reçues (BANDSCAN).

Cette fonction permet d'écouter toutes les stations pouvant être reçues pendant 10 secondes environ.

**Note :**
Cette fonction n'est disponible que si l'option « BANDSCAN » du menu est sélectionnée pour les touches < ou > (8) (cf. section « Programmation d'une fonction de touche » de ce chapitre).

### Démarrage du balayage

▶ Appuyez sur la touche < ou > (8).

« BANDSCAN » apparaît brièvement sur l'écran. L'appareil recherche des stations dans la gamme d'ondes actuelle. Chaque station trouvée est écoutée pendant environ 10 secondes. La fréquence réglée ou le nom de station apparaît pendant ce temps.

### Annulation du balayage

▶ Appuyez sur la touche < ou > (8).

Le balayage est annulé. La station dernièrement écoutée reste réglée.

### Type de programme (PTY)

En plus du nom de station, certaines stations FM transmettent également des informations sur le type de programme qu'elles diffusent.

Ces types de programme peuvent être par ex. :

| | |
|---|---|
| CULTURE (culture) | TRAVEL (voyage) |
| WEATHER (météo) | JAZZ MUSIC (jazz) |
| NEWS (actualités) | POP MUSIK (pop) |

La fonction PTY vous permet de sélectionner de façon ciblée les stations d'un certain type de programme.

Si PTY est activé et une recherche PTY a été démarrée, l'appareil passe automatiquement de la station actuelle ou d'un autre mode à la station du type de programme sélectionné.

### Activation / Désactivation de PTY

▶ Passez d'abord en mode Radio FM si nécessaire.

▶ Appuyez sur la touche **MENU** (7) pour ouvrir le menu.

▶ Appuyez sur la touche **MENU** (7) autant de fois que nécessaire jusqu'à ce que « PTY » apparaisse sur l'écran.

▶ Tournez le bouton de réglage du volume (1) vers la gauche ou vers la droite pour choisir l'option « PTY ON » (activé) ou « PTY OFF » (désactivé)

▶ Appuyez sur la touche **MENU** (7) à plusieurs reprises si nécessaire pour quitter le menu.

### Sélection du type de programme (PTY)

**Note :**
« PTY » doit être activé.

▶ Passez d'abord en mode Radio FM si nécessaire.

- Appuyez sur la touche **MENU** (7) pour ouvrir le menu.
- Appuyez sur la touche **MENU** (7) autant de fois que nécessaire jusqu'à ce que « PTYTYPE » apparaisse sur l'écran.
- Tournez le bouton de réglage du volume (1) pour sélectionner un type de programme.
- Appuyez sur la touche **MENU** (7) à plusieurs reprises si nécessaire pour quitter le menu.

### Démarrage de la recherche PTY

**Note :**
La recherche PTY n'est disponible que si « PTY » est sélectionné et si l'option « AUTOSEEK » ou « BANDSCAN » du menu est sélectionnée pour les touches < ou > (8) (cf. section « Programmation d'une fonction de touche » de ce chapitre).

- Appuyez sur la touche < ou > (8) pour démarrer la recherche.

Au cas où une station offrant le type de programme sélectionné est trouvée, l'autoradio se règle sur celle-ci. Si aucune station de ce type de programme n'est trouvée, l'autoradio revient à la station dernièrement écoutée.

### Réglage de la réduction des aiguës en fonction des parasites (HCUT)

La fonction HCUT améliore la restitution sonore en cas de mauvaise réception. En cas de parasites, le niveau de perturbation baisse automatiquement.

- Passez d'abord en mode Radio si nécessaire.
- Appuyez sur la touche **MENU** (7) pour ouvrir le menu.
- Appuyez sur la touche **MENU** (7) autant de fois que nécessaire jusqu'à ce que « HCUT » et l'option actuelle « OFF » (désactivé), 1 ou 2 (intensité de la réduction du niveau de perturbation) apparaissent sur l'écran.
- Tournez le bouton de réglage du volume (1) vers la gauche ou vers la droite pour activer ou désactiver « HCUT ».
- Appuyez sur la touche **MENU** (7) à plusieurs reprises si nécessaire pour quitter le menu.

### Programmation de la fonction de touche (KEY PRG)

Vous pouvez régler la fonction de programmation des touches < ou > (8) en mode Radio. Les options disponibles sont les suivantes :

- AUTOSEEK : Recherche automatique de la station suivante pouvant être reçue
- MANSEEK : Modification progressive manuelle de la fréquence.
- PRSTSCAN : Balayage des stations mémorisées sur le niveau de mémoire actuel.
- BANDSCAN : Balayage des stations pouvant être reçues de la gamme d'ondes actuelle.

- Passez d'abord en mode Radio FM si nécessaire.
- Appuyez sur la touche **MENU** (7) pour ouvrir le menu.

- Appuyez sur la touche **MENU** (7) autant de fois que nécessaire jusqu'à ce que « KEY PRG » apparaisse sur l'écran.
- Tournez le bouton de réglage du volume (1) vers la gauche ou vers la droite pour passer d'une option à l'autre.
- Appuyez sur la touche **MENU** (7) à plusieurs reprises si nécessaire pour quitter le menu.

# Diffusion d'informations routières

## Activer / Désactiver la priorité aux informations routières

Pour activer ou désactiver la priorité aux informations routières dans n'importe quel mode,

- appuyez sur la touche **TA** (13).

**Note :**
Dans les modes CD, USB et AUX, cette fonction est disponible seulement si la dernière gamme d'ondes était FM.

La priorité aux informations routières est activée quand le symbole TA est visible à l'écran. L'information routière est transmise dès sa réception. « TRAFFIC » s'affiche sur l'écran pendant la durée du message.

**Note :**
Vous entendez un bip d'avertissement

- quand vous quittez la zone de couverture de la station d'informations routières à laquelle vous êtes à l'écoute ou pendant l'écoute d'un CD et quand la recherche automatique suivante ne trouve aucune nouvelle station d'informations routières.
- quand vous passez d'une station d'informations routières à une

station ne diffusant pas d'informations routières.

Activez ensuite la priorité aux informations routières ou passez à une station diffusant des informations routières.

## Réglage de l'amplification sonore pour les informations routières

Vous pouvez définir le niveau d'amplification sonore des informations routières par rapport au volume réglé.

- ▶ Passez d'abord en mode Radio FM si nécessaire.
- ▶ Appuyez sur la touche **MENU** (7) pour ouvrir le menu.
- ▶ Appuyez sur la touche **MENU** (7) autant de fois que nécessaire jusqu'à ce que « TA DIFF » et l'option actuelle apparaissent sur l'écran.
- ▶ Tournez le bouton de réglage du volume (1) vers la gauche ou vers la droite pour régler l'amplification sonore entre 0 et 10.

Pour quitter le menu,

- ▶ appuyez sur la touche **MENU** (7) à plusieurs reprises si nécessaire.

**Note :**
Pendant la diffusion d'une information routière, vous pouvez régler le volume au moyen du bouton de réglage du volume (1) pour la durée de l'information diffusée.

## Annuler la diffusion d'informations routières

Pour annuler une information routière en cours de diffusion et revenir à la source audio précédemment écoutée,

- ▶ appuyez sur la touche **TA** (13).

La priorité aux informations routières reste activée.

# Mode CD

Cet appareil vous permet de lire les CD audio, CD-R et CD-RW en vente dans le commerce d'un diamètre de 12 cm. Pour éviter les problèmes de lecture, il est recommandé de ne pas graver les CD à une vitesse supérieure à 16x.

**Risque de détérioration du lecteur CD !**

Les CD single de 8 cm de diamètre et les « shape CD » (de forme autre que circulaire) ne doivent pas être utilisés.
Manipulez les CD avec soin et évitez de les rayer ou de les endommager.
Saisissez les CD uniquement par le bord dans la mesure du possible.
Si un CD est encrassé, nettoyez-le avec un chiffon non pelucheux sans addition de solvant. Essuyez les CD toujours du centre vers l'extérieur.
N'exposez pas les CD directement aux rayons du soleil, conservez-les en dehors de l'appareil dans une pochette de protection.
Ne collez pas d'étiquettes sur les CD.
Ecrivez sur les CD uniquement avec les crayons prévus à cet effet, en vente dans le commerce.
Nous déclinons toute responsabilité en cas d'endommagement du lecteur CD dû à l'utilisation de CD endommagés ou inappropriés.

Pour éviter tout problème de fonctionnement, utilisez uniquement les CD portant le logo Compact Disc. Des problèmes de lecture sont possibles avec les CD équipés d'une protection contre la copie. Bosch ne peut garantir le bon fonctionnement de CD protégés contre la copie !

## Démarrage du mode CD

S'il n'y a pas de CD dans le lecteur,

- ▶ insérez sans forcer le CD, la face imprimée tournée vers le haut, dans la fente d'insertion du CD (5) jusqu'à ressentir une résistance.

Le CD est entraîné automatiquement dans le lecteur. Le symbole CD apparaît sur l'écran.

**Note :**

- ▶ Ne pas aider ou empêcher l'entrée du CD.
- ▶ Si vous insérez un CD, l'appareil étant arrêté, celui-ci entre sans que la lecture ne démarre.

La lecture CD commence. Le numéro du titre actuel (par ex. « T12 ») et la durée de lecture sont visibles à l'écran.
Si un CD est déjà inséré dans le lecteur,

- ▶ appuyez sur la touche **SRC** (14) autant de fois que nécessaire jusqu'à ce que « CD » apparaisse sur l'écran.

La lecture démarre à l'endroit où elle a été interrompue.

## Affichage de la durée de lecture écoulée ou restante

Pour basculer entre la durée de lecture écoulée et la durée de lecture restante du titre actuel,

- ▶ appuyez sur la touche **6** (12).

## Sélection des titres

- Appuyez sur la touche < ou > (8) pour passer au titre précédent ou suivant.

Si le titre actuel est lu déjà depuis plus de 10 secondes, il redémarre lorsque vous appuyez une fois sur la touche < (8).

## Recherche rapide (audible)

Pour une recherche rapide en arrière ou en avant,

- maintenez la touche < ou > (8) appuyée jusqu'à ce que vous arriviez à l'endroit voulu.

## Lecture aléatoire des titres (MIX)

- Appuyez sur la touche **3** (12).

« MIX ALL » apparaît un court instant sur l'écran. Le symbole MIX s'affiche ensuite. Les titres suivants sont sélectionnés dans un ordre aléatoire.

### Arrêt de la fonction MIX

- Appuyez de nouveau sur la touche **3** (12).

« MIX OFF » apparaît un court instant sur l'écran. Le symbole MIX disparaît. La lecture se poursuit normalement.

## Balayage des titres (SCAN)

Pour écouter le début des titres pendant environ 10 secondes chacun,

- appuyez sur la touche **4** (12).

« SCAN TRK » apparaît brièvement sur l'écran.

### Arrêt de la fonction Scan, écoute du titre en cours

Pour mettre fin au balayage,

- appuyez de nouveau sur la touche **4** (12).

« SCAN OFF » apparaît brièvement sur l'écran. La lecture du titre actuel continue.

## Répétition des titres (RPT)

- Appuyez sur la touche **2** (12).

« RPT TRK » apparaît un court instant sur l'écran. Le symbole RPT disparaît. Le titre actuel est répété jusqu'à ce que RPT soit désactivé.

### Arrêt de la fonction RPT

- Appuyez de nouveau sur la touche **2** (12).

« RPT OFF » apparaît un court instant sur l'écran. Le symbole RPT disparaît. La lecture se poursuit normalement.

## Interruption de la lecture (PAUSE)

- Appuyez sur la touche **1** (12).

« PAUSE » apparaît sur l'écran.

### Annulation de la pause

- Appuyez sur la touche **1** (12) pendant la pause.

La lecture se poursuit.

## Retrait du CD

**Note :**
Vous pouvez également éjecter le CD lorsque l'appareil est arrêté ou quand une autre source audio est active.

- Appuyez sur la touche d'éjection du CD (4).

Le CD est éjecté. Si vous êtes en mode CD, « CD EJECT » apparaît brièvement sur l'écran.

**Note :**
Ne pas aider ou empêcher l'entrée du CD.

▶ Retirez le CD.
Le symbole CD disparaît.

**Note :**
Si vous ne retirez pas le CD éjecté, il rentre automatiquement dans le lecteur au bout de 10 secondes environ.

# Mode CD/USB MP3

Cet appareil permet également de lire les CD-R et CD-RW sur lesquels des fichiers musicaux MP3 et WMA sont enregistrés. Vous pouvez en outre raccorder un support de données USB et lire les fichiers MP3/ WMA enregistrés sur le support de données USB.
Ce chapitre décrit uniquement la lecture des fichiers MP3, celle des fichiers WMA étant identique. Dans ce chapitre, la désignation « support de données MP3 » se réfère aussi bien aux CD-R/RW qu'aux supports de données USB, par ex. les clés USB.

**Note :**
- ▶ Les fichiers WMA avec Digital Rights Management (DRM) venant des boutiques de musique en ligne ne sont pas lisibles par cet appareil.
- ▶ Les fichiers WMA ne peuvent être lus correctement que s'ils ont été créés avec Windows Media Player, version 8 ou supérieure.

## Préparation d'un support de données MP3

### Préparation d'un CD MP3

La combinaison « graveur CD », « logiciel de gravure de CD » et « CD vierge » peut occasionner des problèmes de lecture de CD. Si vous rencontrez des problèmes avec des CD que vous avez gravés par vous-même, nous vous conseillons de choisir des CD vierges d'un

autre fabricant ou des CD vierges d'une autre couleur.
Le format du CD doit être ISO 9660 level 1 / level 2 ou Joliet. Tous les autres formats ne sont pas lisibles en toute fiabilité.
En créant (codant) les fichiers MP3/WMA à partir des fichiers audio, il est conseillé d'utiliser des débits de 32 à 320 kbps pour les fichiers MP3 et de 32 à 192 kbps pour les fichiers WMA.
Cet appareil prend en charge jusqu'à 252 répertoires et jusqu'à 255 fichiers par répertoire. Le CD peut contenir en tout 512 répertoires et fichiers au maximum. Les répertoires et les titres contenus dans le CD peuvent être sélectionnés séparément.

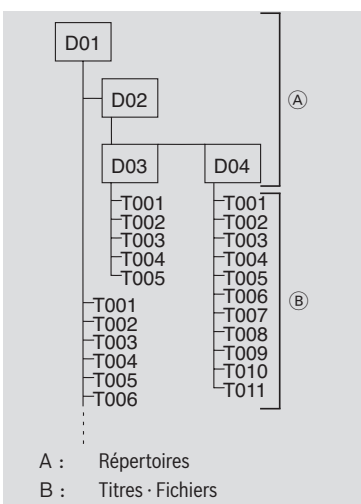


Chaque répertoire peut être nommé au moyen du PC. Le nom du répertoire peut être affiché sur l'écran de l'appareil. Nommez les répertoires et les titres ou les fichiers conformément au logiciel de gravure que vous utilisez. Pour en savoir plus, reportez-vous au manuel du logiciel.

**Note :**

- Renoncez à l'utilisation de caractères particuliers (trémas, accents, etc.) dans les noms des fichiers (répertoires et titres).
- Si vous utilisez des noms de fichier de plus de 16 caractères (y compris l'extension « .MP3 » ou « .WMA »), le nombre maximal de titres et de répertoires diminue.

Si vous attachez une importance à l'ordre de vos fichiers, enregistrez-les sur le support de données dans l'ordre dans lequel vous souhaitez les lire ultérieurement. L'appareil lit les fichiers dans l'ordre dans lequel ils ont été enregistrés physiquement sur le support de données.
Pour la lecture des fichiers dans cet appareil, les fichiers MP3 doivent avoir l'extension « . MP3 » et les fichiers WMA l'extension « . WMA ».

**Note :**

Pour une lecture sans problèmes,

- n'essayez pas d'ajouter l'extension « .MP3 » à des fichiers autres que les fichiers MP3 et de les lire ! Ces fichiers non valides

seront ignorés pendant la lecture.
- ▶ n'utilisez pas de CD « mixtes » contenant à la fois des fichiers non MP3 et des titres MP3 (l'appareil lit uniquement les fichiers MP3 pendant la lecture MP3).
- ▶ n'utilisez pas de CD de mode mixte contenant à la fois des fichiers audio CD et des titres MP3. Si vous essayez de lire un CD mixte, seuls les titres audio CD seront lus.

### Préparation d'un support de données MP3

Afin que l'appareil identifie un support de données USB, ce dernier doit être spécifié comme mémoire de masse (Mass Storage Device) et formaté en FAT16 ou FAT32 et contenir des fichiers MP3 ou WMA.
Vous pouvez mémoriser un maximum de 5000 titres (sans balises ID3) sur le support de données USB. Les répertoires et les titres peuvent être sélectionnés individuellement avec cet appareil. Si vous utilisez des titres avec des balises ID3, le nombre maximal de fichiers diminue en conséquence.
Bosch ne peut pas garantir le fonctionnement parfait de l'ensemble des supports USB disponibles sur le marché.

### Balises ID3

Les titres MP3 peuvent aussi contenir des informations telles que le nom de l'interprète, le titre et le nom de l'album (balises ID3). Cet appareil peut afficher les balises ID3 de la version 1 et de la version 2 sur l'écran.

## Démarrage du mode MP3

### Démarrage du mode MP3 à partir d'un CD

Quand vous utilisez un CD MP3, le mode MP3 démarre comme le mode CD normal. Pour plus de détails, reportez-vous à la section « Démarrage du mode CD » du chapitre « Mode CD ».
Le numéro du titre actuel (par ex. « T12 ») et la durée de lecture ainsi que des informations relatives au titre (balises ID3) ou le nom du fichier sont affichés sur l'écran. Si vous changez de répertoire, le nom du répertoire s'affiche un court instant.

### Raccordement du support de données USB et démarrage du mode MP3

Pour pouvoir connecter un support de données USB (par ex. une clé USB ou un disque dur USB), le câble USB doit être raccordé à la mini-prise USB (10).
- ▶ Raccordez le support de données USB au câble USB.

Dès qu'un support de données USB est raccordé, celui-ci peut être sélectionné au moyen de la touche **SRC** (14). « USB » apparaît ensuite sur l'écran.

## Affichage de la durée de lecture écoulée ou restante

Pour basculer entre la durée de lecture écoulée et la durée de lecture restante du titre actuel,
- ▶ appuyez sur la touche **6** (12).

## Affichage des informations relatives aux titres (balises ID3)

Si des balises ID3 sont disponibles sur le support de données MP3, les informations relatives à chaque titre défilent une fois sur l'écran au démarrage du titre. Si aucune balise ID3 n'a été enregistrée avec le fichier MP3, le nom du fichier est affiché.

**Note :**
Pour plus d'informations sur l'enregistrement des balises ID3, reportez-vous au manuel de votre logiciel MP3 pour PC ou de votre logiciel de gravure.

## Défilement unique des informations relatives aux titres

- Appuyez sur la touche **5** (12).

Les balises ID3 relatives au titre actuel défilent une fois sur l'écran.

**Note :**
Cette fonction n'est pas disponible lorsque le défilement des informations relatives aux titres est désactivé. Pour plus de détails, reportez-vous à la section suivante « Activer / Désactiver le défilement d'informations relatives aux titres (SCRL) ».

## Activer / Désactiver le défilement d'informations relatives aux titres (SCRL)

Pour activer ou désactiver le défilement d'informations relatives aux titres au démarrage d'un titre,

- passez d'abord en mode CD ou MP3/WMA si nécessaire.
- Appuyez sur la touche **MENU** (7) pour ouvrir le menu.
- Appuyez sur la touche **MENU** (7) autant de fois que nécessaire jusqu'à ce que « SCRL » et l'option actuelle « OFF » (désactivé) ou « ON » (activé) apparaissent sur l'écran.
- Tournez le bouton de réglage du volume (1) vers la gauche ou vers la droite pour activer ou désactiver le défilement.
- Appuyez sur la touche **MENU** (7) à plusieurs reprises si nécessaire pour quitter le menu.

L'option « SCRL OFF » permet d'afficher les informations relatives aux titres en sections de 8 caractères. Chaque section de texte ainsi que le numéro du titre et la durée de lecture sont affichés en alternance pendant respectivement 5 secondes.

## Sélection des répertoires

Pour passer à un répertoire supérieur ou inférieur,

- appuyez sur la touche ∧ ou ∨ (8).

**Note :**
Tous les répertoires ne contenant pas de fichiers MP3 seront automatiquement ignorés.
L'appareil traite tous les répertoires et sous-répertoires comme s'ils se trouvaient au même niveau. En appuyant la touche ∧ ou ∨ (8) de manière répétée, vous entrez dans tous les sous-répertoires.

### Sélection de titres

- Appuyez sur la touche < ou > (8) pour passer au titre précédent ou suivant.

Si le titre actuel est lu déjà depuis plus de 10 secondes, il redémarre lorsque vous appuyez une fois sur la touche < (8).

### Recherche rapide (audible)

Pour une recherche rapide en arrière ou en avant,

- maintenez la touche < ou > (8) appuyée jusqu'à ce que vous arriviez à l'endroit voulu.

### Lecture aléatoire des titres (MIX)

Pour lire les titres du répertoire actuel dans un ordre aléatoire,

- appuyez sur la touche **3** (12) autant de fois que nécessaire jusqu'à ce que « MIX DIR » apparaisse sur l'écran.

Le symbole MIX apparaît sur l'écran.

Pour lire tous les titres du support de données MP3 dans un ordre aléatoire,

- appuyez sur la touche **3** (12) autant de fois que nécessaire jusqu'à ce que « MIX ALL » apparaisse sur l'écran.

Le symbole MIX apparaît sur l'écran.

### Arrêt de la fonction MIX

Pour annuler la lecture aléatoire,

- appuyez sur la touche **3** (12) autant de fois que nécessaire jusqu'à ce que « MIX OFF » apparaisse sur l'écran.

Le symbole MIX disparaît.

### Balayage des titres (SCAN)

Pour écouter le début de tous les titres contenus dans le support de données MP3 dans l'ordre croissant pendant environ 10 secondes,

- appuyez sur la touche **4** (12) autant de fois que nécessaire jusqu'à ce que « SCAN TRK » apparaisse sur l'écran.

Pour écouter le début de tous les titres du répertoire actuel,

- appuyez sur la touche **4** (12) autant de fois que nécessaire jusqu'à ce que « SCAN FLD » apparaisse sur l'écran.

### Arrêt de la fonction SCAN

Pour mettre fin au balayage,

- appuyez sur la touche **4** (12) autant de fois que nécessaire jusqu'à ce que « SCAN OFF » apparaisse sur l'écran.

La lecture du titre actuellement balayé continue.

### Lecture répétée de titres individuels ou de répertoires entiers (RPT)

Pour répéter le titre actuel,

- appuyez sur la touche **2** (12) autant de fois que nécessaire jusqu'à ce que « RPT TRK » apparaisse sur l'écran.

Le symbole RPT apparaît sur l'écran.

Pour répéter le répertoire actuel,

- appuyez sur la touche **2** (12) autant de fois que nécessaire jusqu'à ce que « RPT DIR » apparaisse sur l'écran.

Le symbole RPT apparaît sur l'écran.

### Arrêt de la fonction RPT

Pour mettre fin à la répétition,

- ▶ appuyez sur la touche **2** (12) autant de fois que nécessaire jusqu'à ce que « RPT OFF » apparaisse sur l'écran.

Le symbole RPT disparaît.

### Interruption de la lecture (PAUSE)

- ▶ Appuyez sur la touche **1** (12).

« PAUSE » apparaît sur l'écran.

### Annulation de la pause

- ▶ Appuyez sur la touche **1** (12) pendant la pause.

La lecture se poursuit.

### Playlists (PLST)

- ▶ Appuyez sur la touche **TA** (13) pour restituer vos propres playlists.

« PLST ON » apparaît sur l'écran pour un court instant. Seulement les playlists personnelles du lecteur MP3 raccordé seront restituées.

Pour revenir au mode MP3 normal,

- ▶ appuyez de nouveau sur la touche **TA** (13).

« PLST OFF » apparaît sur l'écran pour un court instant. L'appareil restitue maintenant les morceaux présents sur le lecteur MP3 raccordé, mais pas les playlists.

## Télécommande infrarouge

La télécommande infrarouge optionnelle vous permet de piloter les fonctions les plus importantes de l'appareil.

### Récepteur de télécommande (infrarouge)

Le récepteur infrarouge pour la télécommande se trouve dans le cache de l'appareil. Il doit être activé avant d'utiliser la télécommande.

- ▶ Appuyez sur la touche **MENU** (7) pour ouvrir le menu.
- ▶ Appuyez sur la touche **MENU** (7) autant de fois que nécessaire jusqu'à ce que « IR » et l'option actuelle « OFF » (désactivé) ou « ON » (activé) apparaissent sur l'écran.
- ▶ Tournez le bouton de réglage du volume (1) vers la gauche ou vers la droite pour activer ou désactiver le récepteur.
- ▶ Appuyez sur la touche **MENU** (7) à plusieurs reprises si nécessaire pour quitter le menu.

### Mise en service de la télécommande infrarouge

Une pile se trouve dans le compartiment à pile (25) de la télécommande à la livraison. Le contact entre la pile et la télécommande est séparé par une pellicule plastique. Avant de mettre en service la télécommande, retirez la pile et enlevez la pellicule plastique. Pour savoir comment retirer la pile, reportez-vous à la section « Remplacement de la pile » de ce chapitre.

## Fonctions de la télécommande

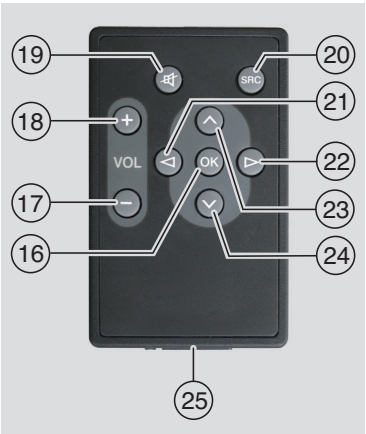


### Général :

| Touche | | Fonction |
|---|---|---|
| 🔇 | 19 | Couper le son de l'appareil |
| **SRC** | 20 | Passer d'une source à l'autre |
| **VOL +** | 18 | Augmenter le volume |
| **VOL +** | 18 | Réduire le volume |

### En mode Radio :

| Touche | | Fonction |
|---|---|---|
| **>** | 22 | Appuyer brièvement : Recherche automatique des stations / Recherche PTY / Réglage manuel des stations / Balayage des stations mémorisées<br>Appuyer longuement : Changer rapidement la fréquence |
| **<** | 21 | Appuyer brièvement : Recherche automatique des stations / Recherche PTY / Réglage manuel des stations / Balayage des stations mémorisées<br>Appuyer longuement : Changer rapidement la fréquence |

**Note :**
La fonction respective pour la pression brève des touches **<** ou **>** 8 doit être sélectionnée dans le menu (cf. section « Programmation de la fonction de touche » du chapitre « Mode Radio »).

### En mode CD :

| Touche | | Fonction |
|---|---|---|
| **>** | 22 | Appuyer brièvement : Sélectionner le titre suivant<br>Appuyer longuement : Recherche en avant |
| **<** | 21 | Appuyer brièvement : Sélectionner le titre précédent<br>Appuyer longuement : Recherche en arrière |

### En mode MP3

| Touche | | Fonction |
|---|---|---|
| **>** | 22 | Appuyer brièvement : Sélectionner le titre suivant<br>Appuyer longuement : Recherche en avant |
| **<** | 21 | Appuyer brièvement : Sélectionner le titre précédent<br>Appuyer longuement : Recherche en arrière |
| ⊼ | 23 | Lire le répertoire suivant |
| ⊻ | 24 | Lire le répertoire précédent |

### Remplacement de la pile

Pour remplacer la pile de la télécommande infrarouge,

- ▶ déverrouillez le compartiment à pile (10) en appuyant sur le levier de déverrouillage en direction du compartiment.
- ▶ Retirez le compartiment à pile du boîtier.
- ▶ Enlevez l'ancienne pile et insérez la nouvelle pile (CR2025,3 C) de sorte que le (+) soit dirigé vers le dos du boîtier lorsque vous introduisez le compartiment à pile (25).
- ▶ Réintroduisez le compartiment à pile (25) dans le boîtier.

**Note :**
Ne pas jeter les piles usées dans les ordures ménagères, mais les déposer aux points de collecte prévus à cette fin.

## Sortie subwoofer

Vous pouvez raccorder un subwoofer à l'appareil.
À cette fin, le subwoofer doit être raccordé au dos de l'appareil. La fonction subwoofer se règle dans le menu AUD :

- ▶ Appuyez sur la touche **AUD** (11) pour ouvrir le menu.
- ▶ Appuyez sur la touche **AUD** (11) autant de fois que nécessaire jusqu'à ce que « SUBWF » et le réglage actuel apparaissent sur l'écran.
- ▶ Tournez le bouton de réglage du volume (1) vers la gauche ou vers la droite pour régler le gain entre +7 et -7.

Pour quitter le menu,

- ▶ appuyez si nécessaire sur la touche **AUD** (11) à plusieurs reprises.

**Note :**
Lors du rétablissement des réglages sonores par défaut (cf. section « Réinitialisation des réglages sonores » du chapitre « Tonalité », le gain du subwoofer est remis à « 0 ».

## Sortie préampli

Vous avez la possibilité de raccorder un amplificateur supplémentaire à l'appareil. À cette fin, l'amplificateur doit être raccordé au dos de l'appareil.

# Sources audio externes

Vous avez la possibilité de raccorder différents types de sources audio externes à l'appareil au moyen des deux entrées AUX :

- Prise d'entrée AUX en façade (AUX FRNT)
- Entrée AUX arrière (AUX2REAR)

## Entrée AUX en façade

**Risque de blessure accru dû aux connecteurs !**
Les connecteurs en saillie dans la prise d'entrée AUX en façade (9) peuvent provoquer des blessures en cas d'accident.
Utilisez par conséquent des connecteurs jack coudés seulement.

Dès qu'une source audio externe est raccordée à la prise d'entrée AUX en façade (9), elle peut être sélectionnée avec la touche **SRC** (14).
« AUX FRNT » apparaît ensuite sur l'écran.

## Entrée AUX arrière

L'entrée AUX arrière permet de raccorder à l'appareil différentes sources audio externes comme par ex. des baladeurs CD, des lecteurs MiniDisc ou MP3.
Avant de pouvoir utiliser l'entrée AUX arrière, vous devez d'abord l'activer dans le menu (cf. section « Activation ou désactivation de l'entrée AUX arrière » de ce chapitre).
Une fois activée, l'entrée AUX arrière peut être sélectionnée au moyen de la touche **SRC** (14).
« AUX2REAR » apparaît ensuite sur l'écran.

### Activation ou désactivation de l'entrée AUX arrière

- ▶ Appuyez sur la touche **MENU** (7) pour ouvrir le menu.
- ▶ Appuyez sur la touche **MENU** (7) autant de fois que nécessaire jusqu'à ce que « AUX2 » et l'option actuelle « OFF » (désactivé) ou « ON » (activé) apparaissent sur l'écran.
- ▶ Tournez le bouton de réglage du volume (1) vers la gauche ou vers la droite pour activer ou désactiver l'entrée.
- ▶ Appuyez sur la touche **MENU** (7) à plusieurs reprises si nécessaire pour quitter le menu.

## Réglage du gain de l'entrée AUX

Pour chaque entrée AUX, vous pouvez régler séparément le gain et adapter ainsi les gains de la source audio externe au gain des sources audio propres à l'appareil (comme par ex. radio et USB).

**Note :**
Vous pouvez régler le gain pour une entrée AUX seulement si cette entrée a été sélectionnée comme source audio avec la touche **SRC** (14).

- ▶ Appuyez si nécessaire sur la touche **SRC** (14) autant de fois que nécessaire jusqu'à ce que la source AUDIO voulue apparaisse sur l'écran.
- ▶ Appuyez sur la touche **MENU** (7).

« GAIN » et l'option actuelle sont affichés sur l'écran.

- Tournez le bouton de réglage du volume (1) vers la gauche ou vers la droite pour régler le gain entre -9 et +9.

Pour quitter le menu,

- appuyez sur la touche **MENU** (7) à plusieurs reprises si nécessaire.

# Caractéristiques techniques

## Tension de service

24 V

## Amplificateur

| | |
|---|---|
| Puissance de sortie : | sinusoïdale 2 x 20 Watt sur 4 ohms |
| Sortie préampli : | 2 x 2,0 V RMS |
| Entrée AUX : | 2 x 2,0 V RMS |

## Tuner

Gammes d'ondes Europe :

| | |
|---|---|
| FM : | 87,5 – 108 MHz |
| PO : | 531 – 1602 kHz |
| GO : | 153 – 279 kHz |
| OC : | 5800 – 6 300 kHz |

Gammes d'ondes NAFTA :

| | |
|---|---|
| FM : | 87,7 – 107,9 MHz |
| AM : | 530 – 1710 kHz |
| WTH : | 162,4 – 162,55 MHz |

Bande passante FM :

30 – 15 000 Hz

## CD

Bande passante :

20 – 20 000 Hz

Sous réserve de modifications !

1 Regolatore volume

2 **BND**
Premuto brevemente: selezione del livello di memoria o della gamma di lunghezze d'onda.
Premuto a lungo: avvio della funzione Travelstore

3 Tasto Acceso/Spento
Premuto brevemente: accensione dell'apparecchio
Durante il funzionamento: modalità silenziosa (Mute)
Premuto a lungo: spegnimento dell'apparecchio

4 Tasto Estrazione CD

5 Vano CD

6 Display

7 **MENU**
Visualizzazione dei menu per le impostazioni di base

8 Tasto Multifunzione

9 Presa AUX IN anteriore

10 Mini presa USB

11 Tasto **AUD**
Premuto brevemente: Aprire il menu Audio per impostare bassi, medi, alti, balance, fader e loudness
Premuto a lungo: ripristino delle impostazioni audio di fabbrica (alti e bassi solo per la fonte audio attuale)

12 Blocco dei tasti **1– 6**

13 Tasto **TA**
Accensione/spegnimento della priorità dei messaggi sul traffico
Interruzione di un annuncio sul traffico in corso

14 Tasto **SRC**
Selezione delle fonti tra radio e (se inserito, collegato o attivato) CD, USB e AUX

15 Code LED

# Indice

**98 Avvertenze importanti**
98 Impiego conforme alla destinazione
98 Telecomando (opzione)
98 Smaltimento di apparecchi usati

**99 Protezione antifurto con CODE**
99 Attivare/disattivare la richiesta del codice (CODE)
100 Immissione del codice numerico dopo un'interruzione di tensione

**101 Accendere/spegnere**
101 Accendere/spegnere con il tasto Acceso/Spento
101 Accendere/spegnere con il microfono
101 Spegnere/accendere con l'accensione del veicolo
101 Impostare il tempo di spegnimento (HOUR)

**102 Impostare il volume**
102 Modalità silenziosa (MUTE)
102 Funzionamento del microfono
102 Accendere/spegnere il segnale acustico di conferma (BEEP)
103 Impostare il volume massimo all'accensione (ONVOL)
103 Impostare l'adattamento del volume alla rumorosità (GALA)
103 Impostare il volume del telefono (PHVOL)

**104 Suono**
104 Impostare gli alti (TREB), i medi (MID) e i bassi (BASS)
104 Impostare la distribuzione del volume sinistra/destra (BAL) e davanti/dietro (FAD)
105 Accendere/spegnere loudness (LD)
105 Ripristinare le impostazioni del suono

**106 Ora**
106 Visualizzare l'ora
106 Impostare l'ora (TIMESET)
106 Selezionare la modalità dell'ora 12/24 ore (MODE)
106 Accendere/spegnere l'allarme e impostare l'ora di allarme (ALARM)

**107 Modalità radio**
107 Accendere la modalità radio
107 Funzione comfort RDS (AF, REG)
108 Selezionare la gamma di lunghezze d'onda / il livello di memoria
109 Impostare le stazioni
109 Memorizzare le stazioni
110 Richiamare le stazioni memorizzate
110 Ascoltare brevemente le stazioni memorizzate (PRSTSCAN)
111 Ascoltare brevemente le stazioni ricevibili (BANDSCAN)
111 Tipo di programma (PTY)
112 Impostare l'abbassamento degli acuti in presenza di disturbi (HCUT)
112 Impostare la funzione tasti (KEY PRG)

**113 Informazioni sul traffico**
113 Attivare/disattivare la priorità delle informazioni sul traffico
114 Impostare un aumento di volume per gli annunci sul traffico
114 Interrompere l'annuncio sul traffico

**114 Modalità CD**
115 Avviare la modalità CD
115 Visualizzazione della durata di riproduzione trascorsa e restante
115 Scegliere il brano
115 Ricerca veloce (udibile)
115 Riproduzione casuale dei brani (MIX)
115 Ascoltare brevemente i brani (SCAN)
116 Ripetere il brano (RPT)
116 Interrompere la riproduzione (PAUSE)
116 Estrarre il CD

**117 Modalità CD MP3/USB**
117 Preparazione di un supporto MP3
118 Avviare la modalità MP3
119 Visualizzazione della durata di riproduzione trascorsa e restante
119 Visualizzazione di informazioni sul brano (tag ID3)
120 Scegliere la directory
120 Scegliere il brano
120 Ricerca veloce (udibile)
120 Riprodurre i brani in ordine casuale (MIX)
120 Ascoltare brevemente i brani (SCAN)
121 Ripetere singoli brani o intere directory (RPT)
121 Interrompere la riproduzione (PAUSE)
121 Playlist (PLST)

**122 Telecomando IR**
122 Ricevitore del telecomando (IR)
122 Mettere in funzione il telecomando IR
122 Funzioni del telecomando
123 Sostituire la batteria

**124 Uscita subwoofer**

**124 Uscita preamplificatore**

**124 Sorgenti audio esterne**
124 Ingresso AUX anteriore
124 Ingresso AUX posteriore
125 Impostare il livello dell'ingresso AUX

**126 Dati tecnici**

**426 ISO connector**

# Avvertenze importanti

Prima mettere in funzione l'apparecchio, leggere accuratamente questo manuale e familiarizzarsi con il funzionamento dell'apparecchio. Conservare questo manuale nell'auto per eventuali consultazioni successive.

## Impiego conforme alla destinazione

L'apparecchio è destinato al funzionamento in un autoveicolo con tensione della rete di bordo di 24 V e al montaggio in un vano 1 DIN.

**Sicurezza stradale**

La sicurezza stradale ha priorità assoluta. Utilizzare l'apparecchio solo quando la situazione del traffico lo consente. Prima di mettersi in viaggio si raccomanda di familiarizzarsi con l'apparecchio.

La ricezione nell'auto dei segnali acustici di avvertimento della polizia, dei vigili del fuoco e del pronto soccorso deve essere garantita. Durante il viaggio si deve ascoltare l'apparecchio ad un volume adeguato.

## Telecomando (opzione)

Con il telecomando ad infrarossi si possono eseguire le funzioni più importanti. Il telecomando ad infrarossi è disponibile come accessorio (codice Bosch 7620000830).

## Smaltimento di apparecchi usati

Non smaltire l'apparecchio usato gettandolo tra i rifiuti domestici!

Per smaltire l'apparecchio usare i sistemi di restituzione e raccolta disponibili.

# Protezione antifurto con CODE

L'apparecchio ha una protezione antifurto con codice numerico a quattro cifre. Tale numero si deve digitare ogni volta che l'apparecchio è stato scollegato dalla tensione di esercizio del veicolo. La richiesta di digitare il codice è stata disattivata in fabbrica, ma si può attivare.

**Nota:**
Se la richiesta di digitare il codice è attivata, il LED Code (15) comincia a lampeggiare quando sia l'apparecchio sia l'accensione del veicolo sono spenti.
Il codice numerico è riportato sulla tessera radio dell'apparecchio.

**Nota:**
Non conservare mai la tessera radio a bordo del veicolo!

## Attivare/disattivare la richiesta del codice (CODE)

- ▶ Premere il tasto **MENU** (7) per aprire il menu.
- ▶ Premere diverse volte il tasto **MENU** (7) finché sul display appare „CODE“.

Dopo circa 2 secondi sul display appare „0000“ e si può digitare il codice:

**Nota:**
Se si digita un numero di codice sbagliato, sul display appare prima "ERROR" e poi di nuovo „0000“. Si può ripetere l'introduzione ancora due volte. Dopo aver digitato un codice errato per la terza volta, l'apparecchio viene bloccato per 1ora. Durante quest'ora sul display appare „WAIT 1HOUR“ (attendi 1 ora). Se durante questo arco di tempo si spegne l'apparecchio, dopo la riaccensione si dovrà attendere un'altra ora intera.

- ▶ Premere diverse volte il tasto stazione **1** (12) , finché la prima cifra del proprio codice appare sul display.
- ▶ Premere diverse volte il tasto stazione **2** (12), finché la seconda cifra del proprio codice appare sul display.
- ▶ Premere diverse volte il tasto stazione **3** (12), finché la terza cifra del proprio codice appare sul display.
- ▶ Premere diverse volte il tasto stazione **4** (12) , finché la quarta cifra del proprio codice appare sul display.

**Nota:**
Dopo aver premuto il tasto stazione **1** - **4** (12) per selezionare una posizione del numero di codice, è possibile impostare la relativa cifra del codice anche con il regolatore del volume (1).

Se sul display appare il numero di codice corretto,

- ▶ tenere premuto il tasto stazione **5** (12) per oltre 2secondi.

Sul display appaiono nuovamente „CODE“ e l'impostazione attuale „ON“ (attivato) o „OFF“ (disattivato).

- Ruotare il regolatore del volume (1) verso sinistra o verso destra per disattivare o attivare la richiesta del codice.

Per uscire dal menu

- premere, se necessario diverse volte, il tasto **MENU** (7).

## Immissione del codice numerico dopo un'interruzione di tensione

- Accendere l'apparecchio.

Sul display appare prima „CODE“ e poi „0000“. Si può immettere il codice:

**Nota:**
Se si digita un numero di codice sbagliato, sul display appare prima "ERROR" e poi di nuovo „0000“. Si può ripetere l'introduzione ancora due volte. Dopo aver digitato un codice errato per la terza volta, l'apparecchio viene bloccato per 1 ora. Durante quest'ora sul display appare „BLOCKED“. Se durante questo arco di tempo si spegne l'apparecchio, dopo la riaccensione si dovrà attendere un'altra ora intera.

- Immettere il numero di codice come descritto al paragrafo „Attivare/disattivare la richiesta del codice“.
- Se sul display appare il numero di codice corretto, tenere premuto il tasto stazione **5** (12) per oltre 2secondi.

L'apparecchio viene acceso. Sul display appare per circa 2 secondi „TIMESET“ e poi si apre il menu per immettere l'ora.

- Immettere l'ora come descritto al capitolo „Ora“, paragrafo „Impostare l'ora“.
- Confermare l'ora immessa premendo il tasto **SRC** (14).

Dopo la conferma dell'ora l'apparecchio passa al funzionamento normale.

# Accendere/spegnere

Per accendere/spegnere l'apparecchio ci sono diverse opzioni:

## Accendere/spegnere con il tasto Acceso/Spento

- ▶ Per accendere premere il tasto Acceso/Spento (3).
- ▶ Per spegnere tenere premuto il tasto Acceso/Spento (3) per oltre due secondi.

**Nota:**
Quando l'accensione del veicolo è spenta, l'apparecchio viene automaticamente spento dopo un periodo di tempo regolabile, allo scopo di proteggere la batteria del veicolo (vedi paragrafo „Impostare il tempo di spegnimento“ in questo capitolo).

## Accendere/spegnere con il microfono

Se al sistema è collegato un microfono, è possibile accendere e spegnere l’apparecchio anche con il microfono per gli annunci. Per ulteriori indicazioni consultare anche il capitolo “Funzionamento del microfono”, paragrafo “Impostare il volume di un annuncio col microfono”.

- ▶ Accendere il microfono con l’apparecchio spento.

L’apparecchio viene acceso automaticamente e si può usare tramite gli altoparlanti collegati per gli annunci.

- ▶ Spegnere il microfono.

Anche l’apparecchio viene spento.

## Spegnere/accendere con l'accensione del veicolo

Se l'apparecchio è collegato all'accensione del veicolo e non è stato spento con il tasto Acceso/Spento (3), viene spento/acceso con l'accensione del veicolo.

## Impostare il tempo di spegnimento (HOUR)

- ▶ Premere il tasto **MENU** (7) per aprire il menu.
- ▶ Premere diverse volte il tasto **MENU** (7), finché sul display appare „HOUR“ e l'impostazione attuale.
- ▶ Ruotare il regolatore del volume (1) verso sinistra o verso destra per impostare il tempo di spegnimento tra 1 e 60 minuti.

Per uscire dal menu

- ▶ premere, se necessario diverse volte, il tasto **MENU** (7).

# Impostare il volume

Il volume del sistema è regolabile gradualmente da 0 (spento) a 32 (massimo).

- ▶ Per alzare il volume del sistema ruotare il regolatore del volume (1) verso destra.
- ▶ Per abbassare il volume del sistema ruotare il regolatore del volume (1) verso sinistra.

## Modalità silenziosa (MUTE)

Il volume del sistema si può portare immediatamente in modalità silenziosa (Mute).

- ▶ Premere brevemente il tasto (3).

### Disattivare Mute

Per ritornare al volume precedente

- ▶ premere di nuovo brevemente il tasto (3).

## Funzionamento del microfono

È possibile collegare un microfono all'apparecchio.

### Avviare il funzionamento del microfono (MIC)

- ▶ Accendere il microfono.

Sul display appare "MIC".
Gli annunci del microfono vengono riprodotti tramite gli altoparlanti collegati.

**Nota:**
Mentre si usa il microfono la sorgente audio resta udibile sullo sfondo (vedi anche paragrafo Sorgente audio sullo sfondo durante il funzionamento del microfono" in questo capitolo).

### Impostare il volume di un annuncio col microfono

Per impostare il volume del microfono

- ▶ durante un annuncio girare il regolatore del volume (1).

**Nota:**
L'ultimo volume impostato per il microfono resta memorizzato.

### Sorgente audio sullo sfondo durante il funzionamento del microfono (funzione MIX)

La sorgente audio attualmente impostata resta udibile sullo sfondo durante un annuncio col microfono (funzione MIX).
Per impostare il volume della sorgente sullo sfondo

- ▶ premere il tasto < o > (8).

Durante il processo d'impostazione sul display appare "MIX" e il volume relativo della sorgente audio riprodotta sullo sfondo (da "0" a "10").
"0" significa che la sorgente sullo sfondo è completamente muta; con "10" la sorgente sullo sfondo viene riprodotta a pieno volume.

### Cavo di collegamento

Per collegare il microfono all'apparecchio è disponibile un cavo separato per il microfono al numero di telefono 8 649 494 020.

## Accendere/spegnere il segnale acustico di conferma (BEEP)

Quando si effettuano determinate azioni, p. es. quando si preme a lungo un tasto, si sente un segnale acustico di conferma (beep). È

possibile spegnere il segnale acustico di conferma:

- ▶ Premere il tasto **MENU** (7) per aprire il menu.
- ▶ Premere diverse volte il tasto **MENU** (7), finché sul display appare „BEEP“ e l'impostazione attuale „ON“ (acceso) o „OFF“ (spento).
- ▶ Ruotare il regolatore del volume (1) verso sinistra o verso destra per disattivare o attivare il segnale acustico di conferma.

Per uscire dal menu

- ▶ premere, se necessario diverse volte, il tasto **MENU** (7).

## Impostare il volume massimo all'accensione (ONVOL)

Quando si accende l'apparecchio, il volume attivo è l'ultimo volume selezionato. Tuttavia, se prima dello spegnimento era selezionato un volume più alto rispetto al volume massimo impostato per il momento dell'accensione, alla riaccensione il volume viene automaticamente abbassato al volume impostato per l'accensione.

**Nota:**
Per proteggere l'udito il volume massimo all'accensione è limitato al valore 25

- ▶ Premere il tasto **MENU** (7) per aprire il menu.
- ▶ Premere diverse volte il tasto **MENU** (7), finché sul display appare „ONVOL“ e l'impostazione attuale.
- ▶ Ruotare il regolatore del volume (1) verso sinistra o verso destra per impostare il volume all'accensione tra 5 e 25.

Per uscire dal menu

- ▶ premere, se necessario diverse volte, il tasto **MENU** (7).

## Impostare l'adattamento del volume alla rumorosità (GALA)

Con questa funzione si adegua automaticamente il volume dell'autoradio alla velocità di marcia e salla corrispondente rumorosità. Quindi con l'aumentare della velocità viene automaticamente alzato il volume per coprire i rumori di marcia (p. es. il rumore del vento).
A tale scopo il veicolo deve disporre di un segnale tachimetrico e l'autoradio deve essere collegata in modo opportuno.
L'aumento automatico del volume è regolabile su 6 livelli (OFF (spento), 1–5).

- ▶ Premere il tasto **MENU** (7) per aprire il menu.
- ▶ Premere diverse volte il tasto **MENU** (7), finché sul display appare „GALA“ e l'impostazione attuale.
- ▶ Ruotare il regolatore del volume (1) verso sinistra o verso destra per disattivare o attivare l'adeguamento del volume.

Per uscire dal menu

- ▶ premere, se necessario diverse volte, il tasto **MENU** (7).

## Impostare il volume del telefono (PHVOL)

È possibile impostare il volume di ascolto della voce dell'interlocutore telefonico tramite gli altoparlanti dell'apparecchio.

- ▶ Premere il tasto **MENU** (7) per aprire il menu.
- ▶ Premere diverse volte il tasto **MENU** (7), finché sul display appare „PHVOL“ e l'impostazione attuale.
- ▶ Ruotare il regolatore del volume (1) verso sinistra o verso destra per impostare il volume all'accensione tra 0 e 32.

Per uscire dal menu

- ▶ premere, se necessario diverse volte, il tasto **MENU** (7).

# Suono

## Impostare gli alti (TREB), i medi (MID) e i bassi (BASS)

- ▶ Premere il tasto **AUD** (11) per aprire il menu.
- ▶ Premere diverse volte il tasto **AUD** (11), finché sul display appaiono “BASS” (bassi), “MID” (medi), “TREB” (alti) e l’impostazione attuale.
- ▶ Ruotare il regolatore del volume (1) verso sinistra o verso destra per impostare il livello dei bassi, dei medi e degli alti tra +7 e -7.

Per uscire dal menu

- ▶ premere, se necessario diverse volte, il tasto **AUD** (11).

## Impostare la distribuzione del volume sinistra/destra (BAL) e davanti/dietro (FAD)

**Nota:**
L’impostazione “FAD” è disponibile solo se è collegato un amplificatore esterno.

- ▶ Premere il tasto **AUD** (11) per aprire il menu.
- ▶ Premere diverse volte il tasto **AUD** (11), finché sul display appare „BAL“ o „FAD" e l'impostazione attuale.
- ▶ Ruotare il regolatore del volume (1) verso sinistra o verso destra per impostare la distribuzione del volume tra +10 e -10.

Per uscire dal menu

- ▶ premere, se necessario diverse volte, il tasto **AUD** (11).

## Accendere/spegnere loudness (LD)

- ▶ Premere il tasto **AUD** (11) per aprire il menu.
- ▶ Premere diverse volte il tasto **AUD** (11), finché sul display appare „LD“ e l'impostazione attuale „ON“ (acceso) o „OFF“ (spento).
- ▶ Ruotare il regolatore del volume (1) verso sinistra o verso destra per disattivare o attivare la loudness.

Per uscire dal menu

- ▶ premere, se necessario diverse volte, il tasto **AUD** (11).

## Ripristinare le impostazioni del suono

Tutte le impostazioni del suono si possono ripristinare sui valori impostati in fabbrica.

- ▶ Premere il tasto **AUD** (11) per aprire il menu.
- ▶ Premere diverse volte il tasto **AUD** (11) finché sul display appare „RESET N“.
- ▶ Ruotare il regolatore del volume (1) verso sinistra o verso destra per selezionare l'impostazione „RESET Y“.

Dopo circa 2 secondi tutte le impostazioni del suono vengono ripristinate.

Per uscire dal menu

- ▶ premere, se necessario diverse volte, il tasto **AUD** (11).

**Nota:**

Tenere premuto il tasto **AUD** (11) per oltre 2 secondi per ripristinare le impostazioni di fabbrica del suono per la sorgente attualmente riprodotta.

# Ora

## Visualizzare l'ora

Per visualizzare l'ora per circa 10secondi sul display

- ▶ tenere premuto il tasto **MENU** (7) per oltre 2secondi.

**Nota:**
A seconda della modalità scelta per l'ora, prima dell'ora in modalità 24 ore compare „24H“, mentre in modalità 12 ore appare „AM“ (ore antimeridiane) o „PM“ (ore pomeridiane).
Per impostare la modalità dell'ora leggere il paragrafo „Selezionare la modalità dell'ora 12/24 ore (MODE) “ in questo capitolo.

## Impostare l'ora (TIMESET)

- ▶ Premere il tasto **MENU** (7) per aprire il menu.
- ▶ Premere diverse volte il tasto **MENU** (7), finché sul display appare „TIMESET“ e l'impostazione attuale.

Dopo circa 2secondi sul display appare l'ora attuale. Prima dell'ora in modalità 24 ore appare „24H“, mentre in modalità 12 ore appare „AM“ (ore antimeridiane) o „PM“ (ore pomeridiane). Le ore lampeggiano e si possono impostare.
Per impostare le ore e i minuti

- ▶ ruotare il regolatore del volume (1) verso sinistra o verso destra.

Per passare tra ore e minuti

- ▶ premere il tasto **6** (12).
- ▶ Premere, se necessario diverse volte, il tasto **MENU** (7) per uscire dal menu.

## Selezionare la modalità dell'ora 12/24 ore (MODE)

- ▶ Premere il tasto **MENU** (7) per aprire il menu.
- ▶ Premere diverse volte il tasto **MENU** (7), finché sul display appare „MODE“ e l'impostazione attuale „12H“ o „24H“.
- ▶ Ruotare il regolatore del volume (1) verso sinistra o verso destra per passare tra le impostazioni.
- ▶ Premere, se necessario diverse volte, il tasto **MENU** (7) per uscire dal menu.

## Accendere/spegnere l'allarme e impostare l'ora di allarme (ALARM)

Con l'apparecchio è possibile impostare un'ora di allarme per un allarme unico. All'ora impostata si sente un segnale di allarme della durata di circa 15 secondi e sul display appare "ALARM".

**Nota:**

- ▶ Per interrompere l'allarme premere un tasto qualsiasi (eccetto il tasto Acceso/Spento (3) o il tasto Estrazione (4)). L'apparecchio passa poi in modalità normale.
- ▶ L'allarme risuona anche quando l'apparecchio all'ora dell'allarme è già acceso.

- Premere il tasto **MENU** (7) per aprire il menu.
- Premere diverse volte il tasto **MENU** (7), finché sul display appare „ALARM“ e l'impostazione attuale „ON“ (acceso) o „OFF“ (spento).
- Ruotare il regolatore del volume (1) verso sinistra o verso destra per accendere o spegnere l'allarme.

Con l'impostazione "ALARM ON" dopo circa 2 secondi appare il menu per impostare l'ora.

- Immettere l'ora di allarme come descritto al paragrafo „Impostare l'ora“.
- Premere, se necessario diverse volte, il tasto **MENU** (7) per uscire dal menu.

# Modalità radio

Questo apparecchio è dotato di un ricevitore radio RDS. Molte stazioni FM trasmettono un segnale che, oltre al programma radio, contiene anche informazioni come il nome della stazione e il tipo di programma (PTY). Il nome della stazione appare sul display non appena è ricevibile.

## Accendere la modalità radio

Se ci si trova in un'altra modalità d'esercizio,

- premere il tasto **BND** (2),

oppure

- premere diverse volte il tasto **SRC** (14), finché sul display appare „RADIO“.

Sul display appare la frequenza attuale o il nome della stazione.

## Funzione comfort RDS (AF, REG)

Le funzioni comfort RDS AF (frequenza alternativa) e REG (regionale) ampliano la gamma di prestazioni dell'apparecchio radio:

- AF:con la funzione RDS attivata, l'apparecchio cerca automaticamente in sottofondo la migliore frequenza di ricezione per la stazione sintonizzata.
- REG:in determinate ore del giorno alcune stazioni suddividono il loro programma in diversi programmi regionali con differenti contenuti. Quando la funzione REG è attivata, si evita che l'apparecchio passi su frequenze alternative della stazione impostata, che hanno una differente programmazione.

**Nota:**
- ▶ RDS è acceso come impostazione di fabbrica.
- ▶ REG è spento come impostazione di fabbrica e va specificamente acceso o spento nel menu.

## Accendere/spegnere la funzione comfort RDS

- ▶ Se necessario, passare prima in modalità radio FM.
- ▶ Premere il tasto **MENU** (7) per aprire il menu.
- ▶ Premere diverse volte il tasto **MENU** (7), finché sul display appare „RDS“ e l'impostazione attuale „ON“ (acceso) o „OFF“ (spento).
- ▶ Ruotare il regolatore del volume (1) verso sinistra o verso destra per disattivare o attivare RDS.
- ▶ Premere, se necessario diverse volte, il tasto **MENU** (7) per uscire dal menu.

Le funzioni comfort RDS sono attive se sul display appare il simbolo RDS.

## Accendere/spegnere REG (solo per la regione tuner EUROPE)

- ▶ Se necessario, passare prima in modalità radio.
- ▶ Premere il tasto **MENU** (7) per aprire il menu.
- ▶ Premere diverse volte il tasto **MENU** (7), finché sul display appare „REG“ e l'impostazione attuale „ON“ (acceso) o „OFF“ (spento).
- ▶ Ruotare il regolatore del volume (1) verso sinistra o verso destra per disattivare o attivare REG.
- ▶ Premere, se necessario diverse volte, il tasto **MENU** (7) per uscire dal menu.

**Nota:**
L'impostazione REG ON/OFF ha effetto solo se la funzione RDS è attivata.

## Selezionare la gamma di lunghezze d'onda / il livello di memoria

A seconda della regione del tuner, con questo apparecchio è possibile ricevere programmi delle seguenti gamme di frequenza:

- ▶ Europa: FM, OM (MW), OL (LW) e OC (KW)
- ▶ NAFTA: FM, AM e WTH (banda meteo)

Per la gamma di lunghezze d'onda FM sono disponibili tre livelli di memoria FM1, FM2 e FMT, mentre per ognuna delle gamme di lunghezze d'onda OM (MW), OL (LW), OC (KW), AM e WTH (banda meteo) è disponibile un livello di memoria. C'è un ulteriore livello di memoria AMT, MWT, LWT e KWT. Su ogni livello di memoria si possono memorizzare 6 stazioni.

Per passare tra le gamme di lunghezze d'onda o i livelli di memoria

- ▶ premere il tasto **BND** (2).

## Impostare le stazioni

Esistono diverse possibilità di impostare le stazioni.

### Ricerca automatica delle stazioni

**Nota:**
La ricerca automatica delle stazioni è disponibile solo se nel menu è selezionata l'impostazione „AUTO-SEEK“ per i tasti < e > (8) (vedi paragrafo „Impostare la funzione tasti“ in questo capitolo).

- Premere il tasto < o > (8).

La stazione seguente ricevibile viene impostata.

**Nota:**
- Se è attivata la priorità per gli annunci sul traffico e „PTY“ è disattivato, viene impostata la stazione seguente che trasmette annunci sul traffico.
- Se „PTY“ è attivato, viene impostata la stazione seguente del tipo di programma selezionato.

### Impostare la sensibilità nella ricerca delle stazioni (SENS)

È possibile scegliere se in presenza di bassa sensibilità debbano essere impostate solo stazioni forti o se in presenza di alta sensibilità debbano essere impostate anche stazioni deboli.

- Se necessario, passare prima in modalità radio.
- Premere il tasto **MENU** (7) per aprire il menu.
- Premere diverse volte il tasto **MENU** (7), finché sul display appare „SENS“ e l'impostazione attuale „LO“ (bassa sensibilità) o „DX“ (alta sensibilità).
- Ruotare il regolatore del volume (1) verso sinistra o verso destra per passare tra le impostazioni.
- Premere, se necessario diverse volte, il tasto **MENU** (7) per uscire dal menu.

### Sintonizzazione manuale

Per modificare la frequenza impostata per gradi

- premere il tasto < o > (8).

**Nota:**
La variazione graduale della frequenza è disponibile solo se nel menu è selezionata l'impostazione „MANSEEK“ per i tasti < e > (8) (vedi paragrafo „Impostare la funzione tasti“ in questo capitolo).

Per modificare velocemente la frequenza impostata

- tenere premuto il tasto < o > (8)

## Memorizzare le stazioni

### Memorizzare le stazioni manualmente

- Selezionare il livello di memoria o la gamma di lunghezze d'onda desiderati.

- ▶ Impostare la stazione.
- ▶ Tenere premuto il tasto stazione **1 – 6** (12) sul quale si vuole memorizzare la stazione per oltre 2secondi.

Si sente un segnale acustico di conferma. La stazione è memorizzata sul tasto stazione desiderato. Quando la stazione memorizzata è sintonizzata, il suo posto stazione (p.es. „P3“) appare sul display.

### Memorizzare le stazioni automaticamente (T-STORE)

Si possono memorizzare automaticamente le 6 stazioni più forti della regione. Per la gamma di lunghezze d'onda FM la memorizzazione avviene sul livello di memoria FMT, mentre per la gamma di lunghezze d'onda AM (NAFTA) la memorizzazione avviene sul livello di memoria AMT. Per la gamma di lunghezze d'onda OM (MW), OL (LW) e OC (KW) (Europa) è disponibile un livello di memoria comune che viene visualizzato come MWT, LWT e KWT (corrispondentemente all'ultima gamma di lunghezze d'onda usata con la funzione T-STORE).

**Nota:**

- ▶ Le stazioni memorizzate precedentemente su questo livello vengono sostituite dalle nuove stazioni trovate.
- ▶ Se è attivata la priorità per gli annunci sul traffico, vengono impostate solo stazioni che trasmettono annunci sul traffico.
- ▶ Se PTY è attivato, vengono memorizzate solo stazioni del tipo di programma attualmente selezionato.

- ▶ Selezionare la gamma di lunghezze d'onda desiderata.
- ▶ Tenere premuto il tasto **BND** (2) per oltre duesecondi.

La memorizzazione inizia. Sul display appare „T-STORE“. Al termine del procedimento la stazione viene memorizzata nel posto memoria uno del livello di memoria FMT o AMT, MWT, LWT o KWT.

### Richiamare le stazioni memorizzate

- ▶ Selezionare il livello di memoria o la gamma di lunghezze d'onda.
- ▶ Premere il tasto stazione **1 – 6** (12) sul quale è memorizzata la stazione desiderata.

### Ascoltare brevemente le stazioni memorizzate (PRSTSCAN)

Con questa funzione è possibile ascoltare brevemente tutte le stazioni memorizzate sul livello di memoria attuale, ognuna per circa 10secondi.

**Nota:**
Questa funzione è disponibile solo se nel menu è selezionata l'impostazione „PRSTSCAN“ per i tasti < o > (8) (vedi paragrafo „Impostare la funzione tasti“ in questo capitolo).

### Avviare il breve ascolto

- ▶ Premere il tasto < o > (8).

Sul display appare brevemente „PRSTSCAN“. Ogni stazione memorizzata sul livello memoria attuale si può ascoltare per circa 10secondi. Contemporaneamente appaiono la frequenza impostata e il nome della stazione.

### Concludere il breve ascolto

- ▶ Premere il tasto < o > (8).

La scansione delle stazioni viene conclusa. L'ultima stazione ascoltata resta impostata.

## Ascoltare brevemente le stazioni ricevibili (BANDSCAN)

Con questa funzione è possibile ascoltare brevemente tutte le stazioni ricevibili, ognuna per circa 10secondi.



**Nota:**
Questa funzione è disponibile solo se nel menu è selezionata l'impostazione „BANDSCAN“ per i tasti < o > (8) (vedi paragrafo „Impostare la funzione tasti“ in questo capitolo).

### Avviare il breve ascolto

- ▶ Premere il tasto < o > (8).

Sul display appare brevemente „BANDSCAN“. L'apparecchio cerca le stazioni nell'attuale gamma di lunghezze d'onda. Ogni stazione trovata si può ascoltare per circa 10secondi. Contemporaneamente appaiono la frequenza impostata e il nome della stazione.

### Concludere il breve ascolto

- ▶ Premere il tasto < o > (8).

La scansione delle stazioni viene conclusa. L'ultima stazione ascoltata resta impostata.

## Tipo di programma (PTY)

Alcune stazioni FM trasmettono oltre al nome della stazione anche delle informazioni sul tipo di programma trasmesso. Tali tipi di programma sono p. es.:

| | |
|---|---|
| CULTURE (cultura) | TRAVEL (viaggio) |
| WEATHER (meteo) | JAZZ MUSIC (jazz) |
| NEWS (notizie) | POP MUSIC (pop) |

Con la funzione PTY si possono selezionare in modo mirato le stazioni con un determinato tipo di programma.
Se PTY è attivato e si avvia una ricerca PTY, l'apparecchio passa automaticamente dalla stazione attuale o da un'altra modalità alla stazione con il tipo di programma selezionato.

### Attivare/disattivare PTY

- ▶ Se necessario, passare prima in modalità radio FM.
- ▶ Premere il tasto **MENU** (7) per aprire il menu.
- ▶ Premere diverse volte il tasto **MENU** (7) finché sul display appare „PTY“.
- ▶ Ruotare il regolatore del volume (1) verso sinistra o verso destra per selezionare l'impostazione PTY ON“ (attivato) o „PTY OFF“ (disattivato).
- ▶ Premere, se necessario diverse volte, il tasto **MENU** (7) per uscire dal menu.

### Selezionare il tipo di programma

**Nota:**
„PTY“ deve essere attivato.

- ▶ Se necessario, passare prima in modalità radio FM.

- Premere il tasto **MENU** (7) per aprire il menu.
- Premere diverse volte il tasto **MENU** (7) finché sul display appare „PTYTYPE“.
- Ruotare il regolatore del volume (1) per selezionare un tipo di programma.
- Premere, se necessario diverse volte, il tasto **MENU** (7) per uscire dal menu.

### Avviare la ricerca PTY

**Nota:**
La ricerca PTY è disponibile solo se „PTY“ è attivato e se nel menu è selezionata l'impostazione „AUTO-SEEK“ o „BANDSCAN“ per i tasti < o > (8) (vedi paragrafo „Impostare la funzione tasti“ in questo capitolo).

- Premere il tasto < o > (8) per avviare la ricerca.

Se viene trovata una stazione con il tipo di programma attualmente selezionato, tale stazione viene impostata. Se non viene trovata nessuna stazione con questo tipo di programma, viene reimpostata l'ultima stazione impostata.

### Impostare l'abbassamento degli acuti in presenza di disturbi (HCUT)

La funzione „HCUT" migliora la riproduzione in caso di disturbi della ricezione radio. Se la ricezione è disturbata, il livello del disturbo viene automaticamente abbassato.

- Se necessario, passare prima in modalità radio.
- Premere il tasto **MENU** (7) per aprire il menu.
- Premere diverse volte il tasto **MENU** (7), finché sul display appare „HCUT“ e l'impostazione attuale „OFF“ (spento), 1 o 2 (intensità di abbassamento del disturbo).
- Ruotare il regolatore del volume (1) verso sinistra o verso destra per disattivare o attivare "HCUT".
- Premere, se necessario diverse volte, il tasto **MENU** (7) per uscire dal menu.

### Impostare la funzione tasti (KEY PRG)

È possibile impostare la funzione di pressione breve dei tasti < o > (8) in modalità radio. Sono disponibili le seguenti impostazioni:

- AUTOSEEK: ricerca automatica della successiva stazione ricevibile.
- MANSEEK: cambiamento manuale e graduale della frequenza.
- PRSTSCAN: breve ascolto delle stazioni memorizzate sull'attuale livello di memoria.
- BANDSCAN: breve ascolto delle stazioni ricevibili sull'attuale gamma di lunghezze d'onda.

- Se necessario, passare prima in modalità radio FM.
- Premere il tasto **MENU** (7) per aprire il menu.
- Premere diverse volte il tasto **MENU** (7) finché sul display appare „KEY PRG“.

- Ruotare il regolatore del volume (1) verso sinistra o verso destra per passare tra le impostazioni.
- Premere, se necessario diverse volte, il tasto **MENU** (7) per uscire dal menu.

# Informazioni sul traffico

## Attivare/disattivare la priorità delle informazioni sul traffico

Per attivare o disattivare la priorità delle informazioni sul traffico in tutte le modalità

- premere il tasto **TA** (13).

**Nota:**
In modalità CD, USB e AUX questa funzione è disponibile solo se prima era impostata la gamma di lunghezze d'onda FM.

La priorità per gli annunci sul traffico è attivata se sul display appare il simbolo TA. Non appena l'apparecchio riceve un annuncio sul traffico, questo viene trasmesso. Durante l'annuncio sul display appare „TRAFFIC“.

**Nota:**
Si sente un segnale acustico di avvertimento,

- se durante l'ascolto di un CD o della stazione che trasmette informazioni sul traffico si esce dall'area di trasmissione della stazione che trasmette informazioni sul traffico e la successiva ricerca automatica non individua nessuna nuova stazione con informazioni sul traffico
- se si passa da una stazione che trasmette informazioni sul traffico ad una stazione che non le trasmette.

In tali casi disattivare la priorità per le informazioni sul traffico oppure passare ad una stazione con informazioni sul traffico.

### Impostare un aumento di volume per gli annunci sul traffico

È possibile impostare un aumento di volume per gli annunci sul traffico rispetto al volume impostato:

- ▶ Se necessario, passare prima in modalità radio FM.
- ▶ Premere il tasto **MENU** (7) per aprire il menu.
- ▶ Premere diverse volte il tasto **MENU** (7), finché sul display appare „TA DIFF“ e l'impostazione attuale.
- ▶ Ruotare il regolatore del volume (1) verso sinistra o verso destra per impostare l'aumento del volume tra 0 e 10.

Per uscire dal menu

- ▶ premere, se necessario diverse volte, il tasto **MENU** (7).

**Nota:**
Durante un annuncio sul traffico con il regolatore del volume (1) è possibile impostare il volume per la durata dell'annuncio.

### Interrompere l'annuncio sul traffico

Per interrompere un annuncio sul traffico in corso e tornare alla sorgente audio ascoltata prima

- ▶ premere il tasto **TA** (13).

La priorità agli annunci sul traffico resta attivata.

## Modalità CD

Con questo apparecchio è possibile riprodurre i CD audio, CD, CD-R e CD-RW in commercio con un diametro di 12cm. Per evitare problemi di riproduzione, è raccomandabile non masterizzare i propri CD ad una velocità superiore a 16x.

**Pericolo di danneggiare il lettore CD!**
Non utilizzare "single CD" con diametro di 8 cm e CD sagomati (shape CD).
Trattare il CD con cura ed evitare di graffiarlo o danneggiarlo. Se possibile, prendere il CD solo per il bordo.
Se il CD si sporca, pulirlo con un panno che non lasci pelucchi, senza usare solventi. Pulire il CD sempre dall'interno verso l'esterno.
Non esporre il CD direttamente ai raggi del sole e conservarlo fuori dall'apparecchio in un'apposita custodia.
Non applicare etichette adesive al CD. Scrivere sul CD solo usando gli appositi pennarelli in commercio.
Non ci assumiamo nessuna responsabilità per danni al lettore CD conseguenti all'impiego di CD inadatti o danneggiati.

Per un corretto funzionamento del lettore, utilizzare solo CD con logo Compact Disc. I CD con protezione anticopia possono causare difficoltà di riproduzione. Bosch non può

garantire il funzionamento corretto dei CD con protezione anticopia!

## Avviare la modalità CD

Se nel lettore non c'è nessun CD,

- ▶ spingere il CD nel vano CD con il lato stampato in alto e senza applicare forza (5), finché si sente una certa resistenza.

Il CD entra poi automaticamente nel lettore. Sul display appare il simbolo CD.

**Nota:**

- ▶ L'inserimento del CD non va supportato o ostacolato.
- ▶ Se si inserisce un CD ad apparecchio spento, il CD entra ma l'apparecchio non avvia la riproduzione.

La riproduzione del CD inizia. Sul display appare il numero del brano attuale (p. es. „T12“) e la durata della riproduzione. Se nel lettore c'è già un CD,

- ▶ premere diverse volte il tasto **SRC** (14), finché sul display appare „CD“.

La riproduzione inizia nel punto in cui era stata interrotta.

## Visualizzazione della durata di riproduzione trascorsa e restante

Per passare tra la visualizzazione della riproduzione trascorsa e restante del brano attuale,

- ▶ premere il tasto **6** (12).

## Scegliere il brano

- ▶ Premere il tasto < o > (8) per passare al brano precedente o seguente.

Se il brano attuale viene riprodotto già da oltre 10secondi, premendo una volta il tasto < (8) viene fatto ripartire.

## Ricerca veloce (udibile)

Per una ricerca veloce in avanti o indietro

- ▶ tenere premuto il tasto < o > (8), finché si arriva al punto desiderato.

## Riproduzione casuale dei brani (MIX)

- ▶ Premere il tasto **3** (12).

Sul display viene visualizzato brevemente „MIX ALL“ e appare il simbolo MIX. Il brano seguente viene selezionato casualmente.

## Concludere MIX

- ▶ Premere di nuovo il tasto **3** (12).

Sul display appare brevemente „MIX OFF“ e il simbolo MIX scompare. La riproduzione continua normalmente.

## Ascoltare brevemente i brani (SCAN)

Per ascoltare brevemente tutti i brani del CD per circa 10secondi,

- ▶ premere il tasto **4** (12).

Sul display appare brevemente „SCAN TRK“.

## Concludere la scansione, continuare l'ascolto del brano

Per concludere la scansione dei brani

- ▶ premere di nuovo il tasto **4** (12).

Sul display appare brevemente „SCAN OFF“.
La riproduzione del brano attuale prosegue.

## Ripetere il brano (RPT)

▶ Premere il tasto **2** (12).

Sul display viene visualizzato brevemente „RPT TRK“ e appare il simbolo RPT. Il brano attuale viene ripetuto fino a che RPT non viene disattivato.

## Concludere RPT

▶ Premere di nuovo il tasto **2** (12).

Sul display appare brevemente „RPT OFF“ e il simbolo RPT scompare. La riproduzione continua normalmente.

## Interrompere la riproduzione (PAUSE)

▶ Premere il tasto **1** (12).

Sul display appare „PAUSE“.

## Concludere la pausa

▶ Durante la pausa premere il tasto **1** (12).

La riproduzione viene proseguita.

## Estrarre il CD

**Nota:**
I CD si possono far uscire anche ad apparecchio spento o anche se è attiva un'altra sorgente audio.

▶ Premere il tasto di estrazione CD (4).

Il CD viene espulso. Se si è in modalità CD, sul display appare brevemente „CD EJECT“.

**Nota:**
L'espulsione del CD non va supportata o ostacolata.

▶ Estrarre il CD.

Il simbolo CD scompare.

**Nota:**
Se non si preleva un CD fuoriuscito dal lettore, dopo circa 10secondi il CD viene nuovamente reinserito automaticamente.

# Modalità CD MP3/USB

Con questo apparecchio è possibile riprodurre anche CD-R e CD-RW con file musicali MP3 e WMA. Inoltre è possibile collegare un supporto USB per riprodurre i file MP3/WMA memorizzati sul supporto USB.
Questo capitolo tratta solo la riproduzione di file MP3, in quanto le operazioni per file MP3 e WMA sono uguali. In questo capitolo "supporto MP3" si riferisce sia a CD-R/RW sia a supporti USB come p. es. una chiavetta USB.

**Nota:**

- I file WMA con Digital Rights Management (DRM) provenienti da negozi di musica online non si possono riprodurre con questo apparecchio.
- I file WMA si possono riprodurre con sicurezza solo se sono stati creati con Windows Media Player a partire dalla versione 8.

## Preparazione di un supporto MP3

### Preparazione di un CD MP3

La combinazione di masterizzatore CD, software di masterizzazione CD e CD vergine comporta a volte dei problemi nella riproduzione di CD. Se insorgono dei problemi con i CD masterizzati in proprio, si consiglia di cambiare il produttore o il colore dei CD vergini.
Il formato del CD deve essere ISO 9660 Level 1 o Level 2 oppure Joliet. Per tutti gli altri formati non può venir garantita una buona riproduzione.

Nella creazione (codifica) di file MP3/WMA da file audio devono essere utilizzati bit rate da 32 a 320kbps per i file MP3 e da 32 a 192kbps per i file WMA.
Questo apparecchio supporta fino a 252 directory e fino a 255 file per directory. Il CD pertanto può contenere complessivamente una quantità massima di 512 directory e file. Le directory e i brani dei CD possono essere selezionati singolarmente.

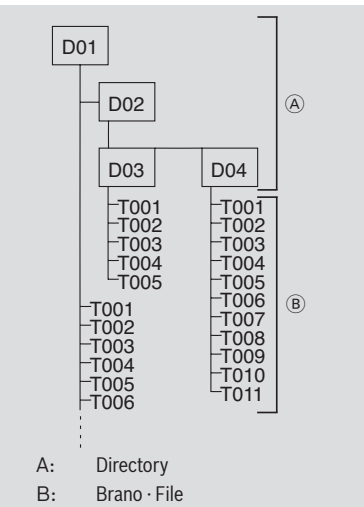


Con il PC è possibile assegnare nomi alle varie directory. Il nome della directory può essere visualizzato sul display dell'apparecchio. Eseguire la denominazione delle directory e dei brani in base al proprio software di masterizzazione. Consultare in proposito le istruzioni per l'uso del software.

**Nota:**

- Quando si assegnano nomi ai file (alle directory e ai brani), non utilizzare caratteri speciali e vocali con dieresi.
- Se si utilizzano nomi di file con più di 16 caratteri (compreso „.MP3“ o „.WMA“), il numero massimo dei brani e delle directory diminuisce.

Se si hanno preferenze nella successione dei file: salvare i file sul supporto dati nello stesso ordine in cui si desidera che vengano riprodotti. L'apparecchio riprodurrà i file nell'ordine in cui sono stati salvati sul supporto dati.
Per essere riprodotti con questo apparecchio i file MP3 devono avere l'estensione „.MP3“ e i file WMA devono avere l'estensione „.WMA“.

**Nota:**
Al fine di garantire una riproduzione senza disturbi,

- non cercare di aggiungere ad un file qualsiasi (cioè non MP3) l'estensione „.MP3“ e di riprodurlo! Nel corso della riproduzione questi file non validi vengono ignorati;
- non impiegare CD „misti“ contenenti dati non MP3 e brani MP3 (durante la riproduzione di MP3 l'apparecchio legge solo file MP3);
- non impiegare CD Mix-Mode, con brani audio CD e brani MP3. Se si cerca di riprodurre un CD Mix-Mode, vengono riprodotti solo i brani CD audio.

### Preparazione di un supporto UBS

Affinché l'apparecchio riconosca il supporto USB, questo deve essere definito come memoria di massa (Mass Storage Device) e formattato nel sistema FAT16 o FAT32 e deve contenere file MP3 o WMA.
Un supporto USB può contenere al massimo 5000 brani (senza tag ID3). Con questo apparecchio le directory e i brani possono essere selezionati singolarmente. Se si utilizzano brani con tag ID3, il numero massimo di file si riduce.
Bosch non può garantire il funzionamento corretto di tutti i supporti USB presenti sul mercato.

### Tag ID3

Il brano MP3 può contenere informazioni addizionali come interprete, nome del brano e album (tag ID3). Questo apparecchio può visualizzare sul display tag ID3 versione 1 e versione 2.

## Avviare la modalità MP3

### Avviare la modalità MP3 del CD

La modalità MP3 di un CD MP3 viene avviata come la modalità di un normale CD. Leggere a riguardo il paragrafo „Avviare la modalità CD“ al capitolo „Modalità CD“.
Sul display vengono visualizzati il numero del brano attuale (p.es. „T12“) e la durata di riproduzione nonché le informazioni sul brano (tag ID3) o il nome del file. Quando si passa ad

un'altra directory, compare brevemente il nome della directory.

### Collegare il supporto USB e avviare la modalità MP3

Per poter collegare un supporto USB (p. es. chiavetta USB o disco rigido USB) si deve collegare il cavo USB alla mini presa USB (10) .

- Collegare il supporto USB al cavo USB.

Quando il supporto USB è collegato, si può selezionarlo con il tasto **SRC** (14). Sul display appare poi „USB“.

### Visualizzazione della durata di riproduzione trascorsa e restante

Per passare tra la visualizzazione della riproduzione trascorsa e restante del brano attuale,

- premere il tasto **6** (12).

### Visualizzazione di informazioni sul brano (tag ID3)

Se il supporto MP3 mette a disposizione tag ID3, le informazioni sul brano scorrono sul display una sola volta a partire dall'inizio del brano. Se con i file MP3 non sono stati memorizzati tag ID3, appare il nome del file.

**Nota:**
Sulla memorizzazione di tag ID3 leggere anche le istruzioni sul software MP3 del PC e sul software di masterizzazione.

### Visualizzare una sola volta le informazioni sul brano come testo scorrevole

- Premere il tasto **5** (12).

I tag ID3 sul brano attuale vengono visualizzati una sola volta sul display come testo scorrevole.

**Nota:**
Questa funzione non è disponibile quando è disattivata la visualizzazione delle informazioni sul brano come testo scorrevole. Leggere a riguardo il paragrafo seguente „Attivare/disattivare la visualizzazione delle informazioni sul brano come testo scorrevole (SCRL)“.

### Attivare/disattivare la visualizzazione delle informazioni sul brano come testo scorrevole (SCRL)

Per attivare o disattivare la visualizzazione di informazioni sul brano come testo scorrevole all'avvio del brano:

- Passare prima eventualmente in modalità CD o MP3/WMA.
- Premere il tasto **MENU** (7) per aprire il menu.
- Premere diverse volte il tasto **MENU** (7), finché sul display appare „SCRL“ e l'impostazione attuale „OFF“ (spento) o „ON“ (acceso).
- Ruotare il regolatore del volume (1) verso sinistra o verso destra per disattivare o attivare il testo scorrevole.
- Premere, se necessario diverse volte, il tasto **MENU** (7) per uscire dal menu.

Con l'impostazione „SCRL OFF“ le informazioni sul brano compaiono sul display in gruppi di 8 caratteri alla volta. I vari gruppi di caratteri, il numero del brano e la durata di riproduzione vengono visualizzati per 5secondi ciascuno in modo alterno e continuo.

## Scegliere la directory

Per passare ad un'altra directory, precedente o successiva,

- ▶ premere il tasto ∧ o ∨ (8).

**Nota:**
Tutte le directory che non contengono file MP3 vengono automaticamente saltate.
L'apparecchio considera tutte le directory e sottodirectory come se fossero su un unico livello. Premendo ripetutamente il tasto ∧ o ∨ (8) si arriva quindi anche in tutte le sottodirectory.

## Scegliere il brano

- ▶ Premere il tasto < o > (8) per passare al brano precedente o seguente.

Se il brano attuale viene riprodotto già da oltre 10secondi, premendo una volta il tasto < (8) viene fatto ripartire.

## Ricerca veloce (udibile)

Per una ricerca veloce in avanti o indietro

- ▶ tenere premuto il tasto < o > (8), finché si arriva al punto desiderato.

## Riprodurre i brani in ordine casuale (MIX)

Per riprodurre in ordine casuale i brani dell'attuale directory

- ▶ premere diverse volte il tasto **3** (12), finché sul display appare „MIX DIR“.

Sul display appare il simbolo MIX.

Per riprodurre in ordine casuale tutti i brani del supporto MP3

- ▶ premere diverse volte il tasto **3** (12), finché sul display appare „MIX ALL“.

Sul display appare il simbolo MIX.

## Concludere MIX

Per concludere la riproduzione casuale

- ▶ premere diverse volte il tasto **3** (12), finché sul display appare „MIX OFF“.

Il simbolo MIX sul display si spegne.

## Ascoltare brevemente i brani (SCAN)

Per ascoltare tutti i brani del supporto MP3 in ordine ascendente per circa 10secondi,

- ▶ premere diverse volte il tasto **4** (12), finché sul display appare „SCAN TRK“.

Per riprodurre tutti i brani dell'attuale directory

- ▶ premere diverse volte il tasto **4** (12), finché sul display appare „SCAN FLD“.

## Concludere SCAN

Per concludere la riproduzione

- ▶ premere diverse volte il tasto **4** (12), finché sul display appare „SCAN OFF“.

Il brano attualmente in breve ascolto viene riprodotto per intero.

## Ripetere singoli brani o intere directory (RPT)

Per ripetere il brano attuale

- ▶ premere diverse volte il tasto **2** (12), finché sul display appare „RPT TRK“.

Il simbolo RPT appare sul display.

Per ripetere la directory attuale

- ▶ premere diverse volte il tasto **2** (12), finché sul display appare „RPT DIR“.

Il simbolo RPT appare sul display.

## Concludere RPT

Per concludere la ripetizione

- ▶ premere diverse volte il tasto **2** (12), finché sul display appare „RPT OFF“.

Il simbolo RPT sul display si spegne.

## Interrompere la riproduzione (PAUSE)

- ▶ Premere il tasto **1** (12).

Sul display appare „PAUSE“.

## Concludere la pausa

- ▶ Durante la pausa premere il tasto **1** (12).

La riproduzione viene proseguita.

## Playlist (PLST)

- ▶ Premere a lungo il tasto **TA** (13) per riprodurre le proprie playlist.

Sul display appare brevemente “PLST ON”. Vengono riprodotte esclusivamente le proprie playlist del lettore MP3 collegato.

Per tornare nella normale modalità MP3

- ▶ premere di nuovo a lungo il tasto **TA** (13).

Sul display appare brevemente l’indicazione “PLST OFF”. L’apparecchio riproduce ora i brani presenti sul lettore MP3 collegato, ma nessuna playlist.

# Telecomando IR

Con il telecomando ad infrarossi opzionale è possibile comandare le funzioni principali dell'apparecchio.

## Ricevitore del telecomando (IR)

Il ricevitore a infrarossi per il telecomando si trova nella calotta dell'apparecchio. Prima di utilizzare il telecomando si deve accendere il ricevitore:

- ▶ Premere il tasto **MENU** (7) per aprire il menu.
- ▶ Premere diverse volte il tasto **MENU** (7), finché sul display appare „IR“ e l'impostazione attuale „OFF“ (spento) o „ON“ (acceso).
- ▶ Ruotare il regolatore del volume (1) verso sinistra o verso destra per accendere o spegnere il ricevitore.
- ▶ Premere, se necessario diverse volte, il tasto **MENU** (7) per uscire dal menu.

## Mettere in funzione il telecomando IR

Alla consegna nel vano batteria (25) del telecomando si trova una batteria. Il contatto tra batteria e telecomando è interrotto da una pellicola trasparente. Prima di mettere in funzione estrarre la batteria e rimuovere la pellicola. Per rimuovere la batteria leggere il paragrafo „Sostituire la batteria“ in questo capitolo

## Funzioni del telecomando

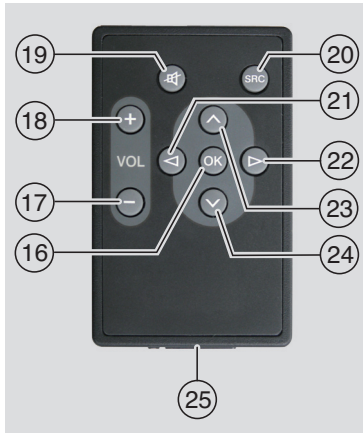


### Funzioni generali:

| Tasto | | Funzione |
|---|---|---|
| 🔇 | (19) | Apparecchio muto |
| **SRC** | (20) | Commutazione sorgente |
| **VOL +** | (18) | Aumentare il volume |
| **VOL –** | (17) | Abbassare il volume |

### In modalità radio:

| Tasto | | Funzione |
|---|---|---|
| **>** | (22) | Premuto brevemente: ricerca automatica stazioni / ricerca PTY / sintonizzazione manuale stazioni / riproduzione breve di stazioni memorizzate<br>Premuto a lungo: cambiamento veloce di frequenza |
| **<** | (21) | Premuto brevemente: ricerca automatica stazioni / ricerca PTY / sintonizzazione manuale |

stazioni / riproduzione breve di stazioni memorizzate
Premuto a lungo: cambiamento veloce di frequenza

**Nota:**
La relativa funzione per la pressione breve dei tasti < o > (8) deve essere selezionata nel menu (vedi paragrafo „Impostare la funzione tasti“ al capitolo „Modalità radio“).

### In modalità CD:

| Tasto | | Funzione |
|---|---|---|
| > | (22) | Premuto brevemente: scegliere brano seguente<br>Premuto a lungo: ricerca in avanti |
| < | (21) | Premuto brevemente: scegliere brano precedente<br>Premuto a lungo: ricerca indietro |

### Modalità MP3

| Tasto | | Funzione |
|---|---|---|
| > | (22) | Premuto brevemente: scegliere brano seguente<br>Premuto a lungo: ricerca in avanti |
| < | (21) | Premuto brevemente: scegliere brano precedente<br>Premuto a lungo: ricerca indietro |
| ⊼ | (23) | Riprodurre directory seguente |
| ⊻ | (24) | Riprodurre directory precedente |

### Sostituire la batteria

Per sostituire la batteria del telecomando

- ▶ sbloccare il vano batteria (25) premendo la levetta di sblocco del vano batteria.
- ▶ Estrarre il vano batteria dall'alloggiamento.
- ▶ Estrarre la batteria usata e inserire la nuova batteria (CR2025, 3 V) in modo tale che il polo positivo quando si spinge il vano batteria (25) guardi verso il retro dell'alloggiamento.
- ▶ Spingere di nuovo il vano batteria (25) nell'alloggiamento.

**Nota:**
Non gettare le batterie scariche tra i rifiuti domestici, ma portarle agli appositi punti di raccolta.

# Uscita subwoofer

È possibile collegare un subwoofer all'apparecchio.

A tale scopo il subwoofer deve essere collegato sul retro dell'apparecchio. Il funzionamento del subwoofer viene impostato nel menu AUD:

- ▶ Premere il tasto **AUD** (11) per aprire il menu.
- ▶ Premere diverse volte il tasto **AUD** (11), finché sul display appare "SUBWF" e l'impostazione attuale.
- ▶ Ruotare il regolatore del volume (1) verso sinistra o verso destra per impostare il livello del subwoofer tra +7 e -7.

Per uscire dal menu

- ▶ premere, se necessario diverse volte, il tasto **AUD** (11).

**Nota:**
Quando si ripristinano le impostazioni del suono (vedi paragrafo "Ripristinare le impostazioni del suono" al capitolo "Suono") si ripristina il livello del subwoofer su "0".

# Uscita preamplificatore

È possibile collegare all'apparecchio un amplificatore addizionale. A tale scopo l'amplificatore deve essere collegato sul retro dell'apparecchio.

# Sorgenti audio esterne

Tramite i due ingressi AUX si possono collegare all'apparecchio diversi tipi di sorgenti audio esterne:

- ▶ Presa AUX IN anteriore (AUX FRNT)
- ▶ Ingresso AUX posteriore (AUX2REAR)

## Ingresso AUX anteriore

**Elevato pericolo di lesioni dovuto alle spine!**
Le spine sporgenti nella presa AUX IN anteriore (9) possono provocare lesioni in caso di incidente.
Per tale ragione si raccomanda di usare solo connettori jack angolari.

Quando viene collegata una sorgente audio esterna alla presa AUX IN anteriore (9), si può selezionarla con il tasto **SRC** (14). Sul display appare poi „AUX FRNT".

## Ingresso AUX posteriore

Tramite l'ingresso AUX posteriore si possono collegare all'apparecchio diverse sorgenti audio esterne come ad es. lettori CD portatili, lettori MiniDisc o lettori MP3.

Prima di poter utilizzare l'ingresso AUX posteriore bisogna attivarlo nel menu (vedi paragrafo „Attivazione e disattivazione dell'ingresso AUX posteriore" in questo capitolo).

Quando l'ingresso AUX posteriore è attivato, si può selezionarlo con il tasto **SRC** (14). Sul display appare poi „AUX2REAR".

### Attivare e disattivare l'ingresso AUX posteriore

- ▶ Premere il tasto **MENU** (7) per aprire il menu.
- ▶ Premere diverse volte il tasto **MENU** (7), finché sul display appare „AUX2" e l'impostazione attuale „OFF" (spento) o „ON" (acceso).
- ▶ Ruotare il regolatore del volume (1) verso sinistra o verso destra per disattivare o attivare l'ingresso.
- ▶ Premere, se necessario diverse volte, il tasto **MENU** (7) per uscire dal menu.

### Impostare il livello dell'ingresso AUX

Per ogni ingresso AUX si può impostare un livello specifico, adattando così il livello della sorgente audio esterna al livello delle sorgenti audio proprie dell'apparecchio (come radio e USB).

**Nota:**
È possibile impostare il livello di un ingresso AUX solo se tale ingresso è stato selezionato con il tasto **SRC** (14) come sorgente audio.

- ▶ Premere diverse volte il tasto **SRC** (14), finché sul display appare la sorgente AUX desiderata.
- ▶ Premere il tasto **MENU** (7).

Vengono visualizzati „GAIN" e l'impostazione attuale.

- ▶ Ruotare il regolatore del volume (1) verso sinistra o verso destra per impostare il livello tra -9 e +9.

Per uscire dal menu

- ▶ premere, se necessario diverse volte, il tasto **MENU** (7).

# Dati tecnici

## Tensione di esercizio

24 V

## Amplificatori

| | |
|---|---|
| Potenza di uscita: | 2 x 20 Watt sinusoidali a 4 Ohm |
| Uscita preamp: | 2 x 2,0 V eff |
| Ingresso Aux: | 2 x 2,0 V eff |

## Tuner

Gamme d'onda Europa:

| | |
|---|---|
| FM: | 87,5 – 108 MHz |
| OM: | 531 – 1602kHz |
| OL: | 153 – 279kHz |
| OC: | 5800 – 6.300 kHz |

Gamme d'onda NAFTA:

| | |
|---|---|
| FM: | 87,7 – 107,9 MHz |
| AM: | 530 – 1710kHz |
| WTH: | 162,4 – 162,55 MHz |

Gamma di trasmissione FM:

30 – 15 000Hz

## CD

Gamma di trasmissione:

20 – 20 000Hz

Con riserva di modifiche!

1 Regulador del volumen

2 **BND**
Pulsación breve: Seleccionar el nivel de memoria o la banda de ondas.
Pulsación prolongada: Iniciar la función Travelstore

3 Tecla ON/OFF
Pulsación breve: Encender el equipo
En funcionamiento: Suprimir el sonido (mute)
Pulsación prolongada: Apagar el equipo

4 Tecla para expulsar el CD

5 Bandeja para CD

6 Pantalla

7 **MENU**
Abrir el menú de los ajustes básicos

8 Balancín multifuncional

9 Entrada AUX frontal

10 Minipuerto USB

11 Tecla **AUD**
Pulsación breve: Abrir el menú de sonido para ajustar los valores de los tonos graves, medios, agudos, balance, fader y loudness.
Pulsación prolongada: Restablecer los ajustes predeterminados del sonido (graves y agudos sólo para la fuente de sonido seleccionada)

12 Bloque de teclas **1– 6**

13 Tecla **TA**
Activar y desactivar la prioridad para la recepción de noticias de tráfico
Cancelar una noticia de tráfico en curso

14 Tecla **SRC**
Seleccionar entre la radio y las fuentes CD, USB y AUX (si están insertadas, conectadas o activadas, según el caso)

15 LED del código

# Índice

**130 Importante**
130 Uso apropiado del equipo
130 Mando a distancia (opcional)
130 Eliminación de residuos

**131 CÓDIGO del seguro antirrobo**
131 Activar y desactivar la solicitud del código (CODE)
132 Introducir el código después de un corte eléctrico

**133 Encender y apagar el equipo**
133 Encender y apagar el equipo con la tecla ON/OFF
133 Encender y apagar el equipo con el micrófono
133 Encender y apagar el equipo con la ignición del vehículo
133 Ajustar el tiempo de desconexión (HOUR)

**134 Regular el volumen**
134 Supresión del sonido (MUTE)
134 Modo de micrófono
134 Activar y desactivar el tono de confirmación (BEEP)
135 Ajustar el volumen máximo de encendido (ONVOL)
135 Adaptar el volumen en función del ruido (GALA)
136 Ajustar el volumen del teléfono (PHVOL)

**136 Sonido**
136 Ajustar los agudos (TREB), los medios (MID) y los graves (BASS)
136 Ajustar la distribución del volumen a izquierda/derecha (BAL) y delante/detrás (FAD)
137 Activar y desactivar la función Loudness (LD)
137 Restablecer los ajustes de sonido

**138 Hora**
138 Mostrar la hora
138 Ajustar la hora (TIMESET)
138 Seleccionar el formato de 12/24 h (MODE)
138 Activar/desactivar y ajustar la alarma (ALARM)

**139 Modo de radio**
139 Activar el modo de radio
139 Función de confort RDS (AF, REG)
140 Seleccionar la banda de ondas/el nivel de memoria
141 Sintonizar emisoras
142 Memorizar emisoras
142 Escuchar emisoras memorizadas
142 Explorar las emisoras memorizadas (PRSTSCAN)
143 Explorar las emisoras sintonizables (BANDSCAN)
143 Tipo de programa (PTY)
144 Reducir los tonos agudos en función de las distorsiones (HCUT)
145 Ajustar la función de las teclas (KEY PRG)

**145 Noticias de tráfico**
145 Activar y desactivar la prioridad para las noticias de tráfico
146 Ajustar la subida de volumen para las noticias de tráfico
146 Suprimir noticias de tráfico

**146 Modo de CD**
147 Iniciar el modo de CD
147 Ver el tiempo de reproducción transcurrido o el tiempo restante
147 Seleccionar un título
147 Búsqueda rápida (audible)
147 Reproducción aleatoria de los títulos (MIX)
147 Explorar los títulos (SCAN)
148 Repetir un título (RPT)
148 Detener la reproducción (PAUSE)
148 Extraer el CD

**149 Modo de CD MP3/USB**
149 Preparar un soporte de datos MP3
151 Iniciar el modo MP3
151 Ver el tiempo de reproducción transcurrido o el tiempo restante
151 Ver la información adicional del título (etiquetas ID3)
152 Seleccionar un directorio
152 Seleccionar un título
152 Búsqueda rápida (audible)
152 Reproducir títulos en orden aleatorio (MIX)
153 Explorar los títulos (SCAN)
153 Repetir títulos o directorios enteros (RPT)
153 Detener la reproducción (PAUSE)
153 Listas de reproducción (PLST)

**154 Mando a distancia IR**
154 Receptor para mando a distancia (IR)
154 Poner en funcionamiento el mando a distancia IR
154 Funciones del mando a distancia
156 Cambiar la pila

**156 Salida para subwoofer**

**156 Salida para preamplificador**

**157 Fuentes de sonido externas**
157 Entrada AUX frontal
157 Entrada AUX posterior
157 Ajustar el nivel de la entrada AUX

**158 Datos técnicos**

**426 ISO connector**

es

# Importante

Antes de poner en funcionamiento el equipo, lea atentamente estas instrucciones y familiarícese con él. Guarde estas instrucciones dentro del vehículo para posteriores consultas.

## Uso apropiado del equipo

Este equipo está concebido para funcionar en un vehículo utilitario con tensión de a bordo de 24 V y para ser montado en un hueco normalizado DIN 1.

**Seguridad durante la conducción**

¡La seguridad vial tiene prioridad absoluta! Maneje su equipo únicamente si la situación del tráfico lo permite. Familiarícese con él y con la forma de manejarlo antes de comenzar el viaje.
Las señales de alarma de la policía, de los bomberos o de los equipos de salvamento, han de poder escucharse a tiempo dentro del vehículo. Por ello, escuche su programa a un volumen moderado cuando esté circulando.

## Mando a distancia (opcional)

Con el mando a distancia por infrarrojos se pueden realizar las principales funciones del equipo. El mando a distancia por infrarrojos se puede adquirir a modo de accesorio (Bosch n.º 7 620 000 830).

## Eliminación de residuos

¡Por favor, no tire nunca el equipo viejo a la basura doméstica!
Para deshacerse de él, deposítelo en un punto limpio o en un centro de recogida de aparatos usados.

# CÓDIGO del seguro antirrobo

Su equipo dispone de un número de código de cuatro dígitos a modo de protección antirrobo. Usted deberá introducir este número siempre que se produzca un corte de tensión entre la radio y el vehículo. El equipo sale de fábrica con la solicitud de introducción del código desactivada, pero puede activarse.

**Nota:**
Si está activada la solicitud del código, el LED (15) correspondiente comenzará a parpadear cuando estén apagados tanto el equipo como la ignición del vehículo.
El número de código lo encontrará en el "pasaporte" de su equipo.

**Nota:**
¡No guarde nunca el "pasaporte" de la radio dentro del vehículo!

## Activar y desactivar la solicitud del código (CODE)

- ▶ Pulse la tecla **MENU** (7) para abrir el menú.
- ▶ Pulse la tecla **MENU** (7) cuantas veces sean necesarias hasta que en la pantalla aparezca "CODE".

Al cabo de unos 2 segundos aparece "0000" en la pantalla y usted puede introducir el código:

**Nota:**
Si introduce un código erróneo, aparecerá la indicación "ERROR" y después otra vez "0000". Aún tiene dos intentos para introducir el código. Al tercer intento fallido, el equipo quedará bloqueado durante 1 hora. Durante ese tiempo aparecerá el mensaje "WAIT 1HOUR" en la pantalla. Si apaga el equipo durante el tiempo de espera, al encenderlo de nuevo tendrá que volver a esperar una hora entera.

- ▶ Pulse la tecla de estación **1** (12) cuantas veces sean necesarias hasta que en la pantalla aparezca el primer dígito del código.
- ▶ Pulse la tecla de estación **2** (12) cuantas veces sean necesarias hasta que en la pantalla aparezca el segundo dígito del código.
- ▶ Pulse la tecla de estación **3** (12) cuantas veces sean necesarias hasta que en la pantalla aparezca el tercer dígito del código.
- ▶ Pulse la tecla de estación **4** (12) cuantas veces sean necesarias hasta que en la pantalla aparezca el cuarto dígito del código.

**Nota:**
En cuanto pulse la tecla **1** - **4** (12) y seleccione un espacio del código, podrá ajustar el dígito correspondiente también con el regulador del volumen 1.

es

Cuando en la pantalla aparezca el código correcto,

- ▶ mantenga oprimida la tecla de estación **5** < durante más de 2 segundos.

En la pantalla se vuelve a mostrar la indicación "CODE" y el ajuste seleccionado, es decir, "ON" (activado) u "OFF" (desactivado).

- ▶ Gire el regulador del volumen (1) a derecha o izquierda para activar o desactivar la solicitud del código.

Para salir del menú,

- ▶ pulse varias veces, si es necesario, la tecla **MENU** (7).

## Introducir el código después de un corte eléctrico

- ▶ Encienda el equipo.

En la pantalla aparece "CODE" y después "0000". Ahora, introduzca el código:

**Nota:**
Si introduce un código erróneo, aparecerá la indicación "ERROR" y después otra vez "0000". Aún tiene dos intentos para introducir el código. Al tercer intento fallido, el equipo quedará bloqueado durante 1 hora. Durante ese tiempo aparecerá el mensaje "BLOCKED" en la pantalla. Si apaga el equipo durante el tiempo de espera, al encenderlo de nuevo tendrá que volver a esperar una hora entera.

- ▶ Introduzca el código tal y como se explica en el apartado "Activar y desactivar la solicitud del código".
- ▶ Cuando en la pantalla aparezca el código correcto, mantenga oprimida la tecla de estación **5** (12) durante más de 2 segundos.

El equipo se enciende. En la pantalla se muestra la indicación "TIMESET" durante 2 segundos y después se abre el menú para ajustar la hora.

- ▶ Ajuste la hora tal y como se explica en el capítulo "Hora", apartado "Ajustar la hora".
- ▶ Confirme la hora ajustada pulsando la tecla **SRC** (14).

Una vez confirmada la hora, el equipo pasa al modo normal de funcionamiento.

# Encender y apagar el equipo

Usted cuenta con varias posibilidades para encender y apagar el equipo:

## Encender y apagar el equipo con la tecla ON/OFF

- Para encender el equipo, pulse la tecla ON/OFF (3).
- Para apagarlo, mantenga oprimida la tecla ON/OFF (3) durante más de dos segundos.

**Nota:**
Para proteger la batería del vehículo, el equipo se apaga automáticamente al cabo de un determinado tiempo cuando está desconectada la ignición (ver el apartado "Ajustar el tiempo de desconexión", expuesto en este capítulo).

## Encender y apagar el equipo con el micrófono

Cuando hay un micrófono conectado al sistema, el equipo también se puede encender y apagar con el micrófono para avisos. Para más detalles, lea el punto “Regular el volumen de un aviso por micrófono” en el capítulo “Modo de micrófono”.

- Encienda el micrófono con el equipo apagado.

El equipo se enciende automáticamente y se puede utilizar para dar avisos a través de los altavoces conectados a él.

- Apague el micrófono.

El equipo también se apaga.

## Encender y apagar el equipo con la ignición del vehículo

Si el equipo está conectado con la ignición del vehículo, y no se apagó previamente con la tecla ON/OFF (3), se encenderá y apagará con la ignición.

## Ajustar el tiempo de desconexión (HOUR)

- Pulse la tecla **MENU** (7) para abrir el menú.
- Pulse la tecla **MENU** (7) cuantas veces sean necesarias hasta que en la pantalla aparezca la indicación "HOUR" y el ajuste seleccionado.
- Gire el regulador del volumen (1) a derecha o izquierda para ajustar el tiempo de desconexión entre 1 y 60 minutos.

Para salir del menú,

- pulse varias veces, si es necesario, la tecla **MENU** (7).

es

# Regular el volumen

El volumen del sistema se puede regular en pasos de 0 (desactivado) a 32 (máximo).

- ▶ Para subir el volumen del sistema, gire el regulador del volumen (1) a la derecha.
- ▶ Para bajar el volumen del sistema, gire el regulador del volumen (1) a la izquierda.

## Supresión del sonido (MUTE)

Usted puede suprimir de golpe el volumen del sistema (mute).

- ▶ Pulse brevemente la tecla (3).

### Activar de nuevo el sonido

Para activar de nuevo el volumen ajustado previamente,

- ▶ vuelva a pulsar brevemente la tecla (3).

## Modo de micrófono

Usted puede conectar un micrófono al equipo.

### Iniciar el modo de micrófono (MIC)

- ▶ Encienda el micrófono.

En la pantalla aparece “MIC”.
Los avisos emitidos por el micrófono suenan por los altavoces conectados al equipo.

**Nota:**
Mientras se está utilizando el micrófono, sigue sonando de fondo la fuente de sonido seleccionada (lea también el punto “Fuente de sonido de fondo durante el modo de micrófono” expuesto en este capítulo).

### Regular el volumen de un aviso por micrófono

Para regular el volumen del micrófono,

- ▶ gire el regulador del volumen (1) durante el aviso.

**Nota:**
El último valor ajustado para el volumen del micrófono queda memorizado.

### Fuente de sonido de fondo durante el modo de micrófono (función MIX)

La fuente de sonido seleccionada sigue sonando de fondo durante los avisos por micrófono (función MIX).
Para ajustar el volumen de la fuente de sonido de fondo,

- ▶ pulse la tecla < o > (8).

Durante la operación de ajuste aparece “MIX” en la pantalla y el volumen relativo de la fuente de sonido reproducida en segundo plano (de “0” a “10”). “0” significa que se suprime completamente el sonido de la fuente; “10” significa que el sonido de la fuente de fondo se reproduce a todo volumen.

### Cable de conexión

Para conectar el micrófono al equipo, se puede adquirir un cable al efecto cuyo número de pieza es 8 649 494 020.

## Activar y desactivar el tono de confirmación (BEEP)

Con determinadas acciones -por ejemplo, al pulsar prolongadamente una tecla- suena un

tono de confirmación (Beep). Si lo desea, puede desactivarlo:

- ▶ Pulse la tecla **MENU** (7) para abrir el menú.
- ▶ Pulse la tecla **MENU** (7) cuantas veces sean necesarias hasta que en la pantalla aparezca la indicación "BEEP" y el ajuste seleccionado, es decir, "ON" (activado) u "OFF" (desactivado).
- ▶ Gire el regulador del volumen (1) a derecha o izquierda para activar o desactivar el tono de confirmación.

Para salir del menú,

- ▶ pulse varias veces, si es necesario, la tecla **MENU** (7).

## Ajustar el volumen máximo de encendido (ONVOL)

Al encender el equipo, el volumen tiene el último valor seleccionado. Pero si, antes de apagarlo, usted había seleccionado un volumen superior al volumen máximo de encendido, cuando lo vuelva a encender el volumen estará limitado automáticamente al volumen de encendido ajustado.



**Nota:**
Para proteger el oído, el volumen máximo de encendido está limitado a un valor máximo de 25.

- ▶ Pulse la tecla **MENU** (7) para abrir el menú.
- ▶ Pulse la tecla **MENU** (7) cuantas veces sean necesarias hasta que en la pantalla aparezca la indicación "ONVOL" y el ajuste seleccionado.
- ▶ Gire el regulador del volumen (1) a derecha o izquierda para ajustar el volumen de encendido entre 5 y 25.

Para salir del menú,

- ▶ pulse varias veces, si es necesario, la tecla **MENU** (7).

## Adaptar el volumen en función del ruido (GALA)

Esta función sirve para adaptar automáticamente el volumen seleccionado en la radio a la velocidad del vehículo y el ruido que éste genera. Es decir, a medida que aumenta la velocidad, sube también el volumen para compensar el aumento de ruido que se genera (por ejemplo, por el viento).
Para ello es imprescindible que el vehículo emita la señal tacométrica y que la radio esté debidamente conectada.
La subida automática de volumen puede regularse en 6 niveles (OFF (desactivada), 1-5).

- ▶ Pulse la tecla **MENU** (7) para abrir el menú.
- ▶ Pulse la tecla **MENU** (7) cuantas veces sean necesarias hasta que en la pantalla aparezca la indicación "GALA" y el ajuste seleccionado.
- ▶ Gire el regulador del volumen (1) a derecha o izquierda para ajustar o desactivar la adaptación del volumen.

Para salir del menú,

- ▶ pulse varias veces, si es necesario, la tecla **MENU** (7).

### Ajustar el volumen del teléfono (PHVOL)

El equipo le ofrece la posibilidad de ajustar el volumen al que quiere escuchar la voz de sus interlocutores a través de los altavoces.

- ▶ Pulse la tecla **MENU** (7) para abrir el menú.
- ▶ Pulse la tecla **MENU** (7) cuantas veces sean necesarias hasta que en la pantalla aparezca la indicación "PHVOL" y el ajuste seleccionado.
- ▶ Gire el regulador del volumen (1) a derecha o izquierda para ajustar el volumen de encendido entre 0 y 32.

Para salir del menú,

- ▶ pulse varias veces, si es necesario, la tecla **MENU** (7).

## Sonido

### Ajustar los agudos (TREB), los medios (MID) y los graves (BASS)

- ▶ Pulse la tecla **AUD** (11) para abrir el menú.
- ▶ Pulse la tecla **AUD** (11) cuantas veces sean necesarias hasta que en la pantalla aparezca la indicación “BASS” (graves), “MID” (medios) o “TREB” (agudos) y el ajuste seleccionado.
- ▶ Gire el regulador del volumen (1) a derecha o izquierda para ajustar el nivel de los sonidos graves, medios o agudos entre +7 y -7.

Para salir del menú,

- ▶ pulse varias veces, si es necesario, la tecla **AUD** (11)(87)

### Ajustar la distribución del volumen a izquierda/derecha (BAL) y delante/detrás (FAD)

**Nota:**
El ajuste “FAD” sólo está disponible si hay un amplificador externo conectado.

- ▶ Pulse la tecla **AUD** (11) para abrir el menú.
- ▶ Pulse la tecla **AUD** (11) cuantas veces sean necesarias hasta que en la pantalla aparezca la indicación "BAL" o "FAD" y el ajuste seleccionado.
- ▶ Gire el regulador del volumen (1) a derecha o izquierda para ajustar la distribución del volumen entre +10 y –10.

Para salir del menú,

- ▶ pulse varias veces, si es necesario, la tecla **AUD** (11).

## Activar y desactivar la función Loudness (LD)

- ▶ Pulse la tecla **AUD** (11) para abrir el menú.
- ▶ Pulse la tecla **AUD** (11) cuantas veces sean necesarias hasta que en la pantalla aparezca la indicación "LD" y el ajuste seleccionado, es decir, "ON" (activado) u "OFF" (desactivado).
- ▶ Gire el regulador del volumen (1) a derecha o izquierda para activar o desactivar la función Loudness.

Para salir del menú,

- ▶ pulse varias veces, si es necesario, la tecla **AUD** (11).

## Restablecer los ajustes de sonido

Si lo desea, usted puede restablecer los valores predeterminados de fábrica para todos los ajustes de sonido.

- ▶ Pulse la tecla **AUD** (11) para abrir el menú.
- ▶ Pulse la tecla **AUD** (11) cuantas veces sean necesarias hasta que en la pantalla aparezca "RESET N".
- ▶ Gire el regulador del volumen (1) a la derecha para seleccionar el ajuste "RESET Y".

Al cabo de unos 2 segundos se restablecen los valores de fábrica de todos los ajustes de sonido.

Para salir del menú,

- ▶ pulse varias veces, si es necesario, la tecla **AUD** (11).

**Nota:**
Mantenga oprimida la tecla **AUD** (11) durante más de 2 segundos para restablecer los ajustes del sonido predeterminados de fábrica para la fuente reproducida en este momento.

es

# Hora

## Mostrar la hora

Para mostrar la hora en la pantalla durante aprox. 10 segundos,

- ▶ mantenga oprimida la tecla **MENU** (7) durante más de 2 segundos.

**Nota:**
Dependiendo de cuál sea el formato seleccionado, en el modo de 24 horas aparece "24H" delante de la hora y en el modo de 12 horas, "AM" (antes del mediodía) o "PM" (después del mediodía).
Para seleccionar el modo horario, consulte el apartado "Seleccionar el formato de 12/24 h (MODE)" expuesto en este capítulo.

## Ajustar la hora (TIMESET)

- ▶ Pulse la tecla **MENU** (7) para abrir el menú.
- ▶ Pulse la tecla **MENU** (7) cuantas veces sean necesarias hasta que en la pantalla aparezca la indicación "TIMESET" y el ajuste seleccionado.

Al cabo de 2 segundos se muestra la hora actual en la pantalla. En el modo de 24 horas aparece "24H" delante de la hora y en el modo de 12 horas, "AM" (antes del mediodía) o "PM" (después del mediodía). Las horas parpadean, lo que significa que se pueden modificar.
Para ajustar las horas o los minutos,

- ▶ gire el regulador del volumen (1) a derecha o izquierda.

Para cambiar entre las horas y los minutos,

- ▶ pulse la tecla **6** (12).
- ▶ Para salir del menú, pulse varias veces, si es necesario, la tecla **MENU** (7).

## Seleccionar el formato de 12/24 h (MODE)

- ▶ Pulse la tecla **MENU** (7) para abrir el menú.
- ▶ Pulse la tecla **MENU** (7) cuantas veces sean necesarias hasta que en la pantalla aparezca la indicación "MODE" y el ajuste seleccionado, es decir, "12H" o "24H".
- ▶ Gire el regulador del volumen (1) a derecha o izquierda para cambiar de una opción a otra.
- ▶ Para salir del menú, pulse varias veces, si es necesario, la tecla **MENU** (7).

## Activar/desactivar y ajustar la alarma (ALARM)

Usted puede programar una hora de alarma en el equipo para que suene una vez. A la hora programada suena un tono de alarma durante 15 segundos y en la pantalla parpadea la indicación "ALARM".

**Notas:**

- ▶ Para cancelar previamente la alarma, pulse cualquier tecla (excepto las teclas (3) o Eject 4). Al hacerlo, el equipo cambia al modo normal.
- ▶ La alarma también suena cuando el equipo está encendido a la hora programada.

- Pulse la tecla **MENU** (7) para abrir el menú.
- Pulse la tecla **MENU** (7) cuantas veces sean necesarias hasta que en la pantalla aparezca la indicación "ALARM" y el ajuste seleccionado, es decir, "ON" (activado) u "OFF" (desactivado).
- Gire el regulador del volumen (1) a derecha o izquierda para activar o desactivar la alarma.

Si se selecciona "ALARM ON", a los 2 segundos se muestra el menú para ajustar la hora.

- Ajuste la hora para la alarma tal y como se explica en el apartado "Ajustar la hora".
- Para salir del menú, pulse varias veces, si es necesario, la tecla **MENU** (7).

# Modo de radio

Este equipo está dotado de un radiorreceptor RDS. Muchas de las emisoras sintonizadas retransmiten una señal que contiene información como, por ejemplo, el nombre de la emisora y el tipo de programa (PTY), además del programa radiofónico.
Si se recibe el nombre de la emisora, éste se visualiza en la pantalla.

## Activar el modo de radio

Si se encuentra en otro modo de funcionamiento,

- pulse la tecla **BND** (2)

o

- la tecla **SRC** (14) cuantas veces sean necesarias hasta que en la pantalla aparezca "RADIO".

En la pantalla se muestra la frecuencia actual o el nombre de la emisora.

## Función de confort RDS (AF, REG)

Las funciones de confort RDS AF (frecuencia alternativa) y REG (regional) amplían la gama de prestaciones que le ofrece su radio:

- AF: Cuando está activada la función de confort RDS, el equipo busca automáticamente en segundo plano la frecuencia que mejor se recibe de la emisora sintonizada.
- REG: A determinadas horas, algunas emisoras dividen su programación en emisiones regionales de diferente contenido. Con la función REG activada se evita que la radio cambie a frecuencias alternativas de la emisora sintonizada con otra programación.

**Notas:**

- La función RDS sale activada de fábrica.
- La función REG sale desactivada de fábrica y tiene que activarse y desactivarse por separado en el menú.

### Activar y desactivar la función de confort RDS

- En primer lugar, cambie al modo de radio FM si es necesario.
- Pulse la tecla **MENU** (7) para abrir el menú.
- Pulse la tecla **MENU** (7) cuantas veces sean necesarias hasta que en la pantalla aparezca la indicación "RDS" y el ajuste seleccionado, es decir, "ON" (activado) u "OFF" (desactivado).
- Gire el regulador del volumen (1) a derecha o izquierda para activar o desactivar las funciones RDS.
- Para salir del menú, pulse varias veces, si es necesario, la tecla **MENU** (7).

Las funciones de confort RDS están activadas cuando aparece en la pantalla el símbolo RDS.

### Activar y desactivar la función REG (sólo para radios en la región EUROPA)

- En primer lugar, cambie al modo de radio si es necesario.
- Pulse la tecla **MENU** (7) para abrir el menú.
- Pulse la tecla **MENU** (7) cuantas veces sean necesarias hasta que en la pantalla aparezca la indicación "REG" y el ajuste seleccionado, es decir, "ON" (activado) u "OFF" (desactivado).
- Gire el regulador del volumen (1) a derecha o izquierda para activar o desactivar la función REG.
- Para salir del menú, pulse varias veces, si es necesario, la tecla **MENU** (7).

**Nota:**
La opción REG ON/OFF sólo surte efecto si está activada la función RDS.

### Seleccionar la banda de ondas/el nivel de memoria

Dependiendo de la región en la que funcione el equipo, éste puede sintonizar programas de las siguientes bandas de frecuencia:

- Europa: FM, OM, OL y OC
- NAFTA: FM, AM y WTH (banda del tiempo)

Para la banda de ondas FM hay tres niveles de memoria (FM1, FM2 y FMT) y para las bandas OM, OL, OC, AM y WTH, uno respectivamente. Además hay otro nivel AMT, MWT, LWT o KWT. En cada nivel se pueden memorizar 6 emisoras.

Para cambiar entre las diferentes bandas de ondas o niveles de memoria,

- pulse la tecla **BND** (2).

## Sintonizar emisoras

Existen varias posibilidades de sintonizar emisoras.

### Sintonización automática

**Nota:**
La sintonización automática sólo está disponible si en el menú está seleccionada la opción "AUTOSEEK" para las teclas < o > (8) (ver el apartado "Ajustar la función de las teclas", expuesto en este capítulo).

- Pulse la tecla < o > (8).

La radio sintoniza la primera emisora que tenga suficiente intensidad.



**Notas:**
- Si está activada la prioridad para recibir noticias de tráfico y la opción "PTY" desactivada, se sintonizará la emisora más próxima que retransmita noticias de tráfico.
- Si está activada la opción "PTY", se sintonizará la emisora más próxima del tipo de programa seleccionado.

### Modificar la sensibilidad de la sintonización automática (SENS)

Usted puede elegir si desea sintonizar únicamente emisoras potentes con poca sensibilidad o también emisoras de poca intensidad con mucha sensibilidad.

- En primer lugar, cambie al modo de radio si es necesario.
- Pulse la tecla **MENU** (7) para abrir el menú.
- Pulse la tecla **MENU** (7) cuantas veces sean necesarias hasta que en la pantalla aparezca la indicación "SENS" y el ajuste seleccionado, es decir, "LO" (poca sensibilidad) o "DX" (mucha sensibilidad).
- Gire el regulador del volumen (1) a derecha o izquierda para cambiar de una opción a otra.
- Para salir del menú, pulse varias veces, si es necesario, la tecla **MENU** (7).

### Sintonización manual

Para cambiar la frecuencia sintonizada en pasos cortos,

- pulse la tecla < o > (8).

**Nota:**
El cambio de frecuencia paso a paso sólo está disponible si en el menú está seleccionada la opción "MAN-SEEK" para las teclas < o > (8) (ver el apartado "Ajustar la función de las teclas", expuesto en este capítulo).

Para cambiar rápidamente la frecuencia sintonizada,

- mantenga oprimida la tecla < o > (8).

es

## Memorizar emisoras

### Memorización manual

- ▶ Primero, seleccione el nivel de memoria o la banda de ondas.
- ▶ Sintonice la emisora que desea memorizar.
- ▶ Mantenga oprimida la tecla de estación **1 – 6** (12) en la que desea memorizar la emisora durante más de 2 segundos.

Suena un tono de confirmación. La emisora queda memorizada en la tecla de estación seleccionada. Mientras la emisora esté sintonizada, se mostrará su posición (p. ej. "P3") en la pantalla.

### Memorización automática (T-STORE)

Usted puede memorizar automáticamente las 6 emisoras más potentes de la región. Las emisoras de la banda de ondas FM se memorizan en el nivel FMT y las de la banda AM (NAFTA), en el nivel AMT. Las emisoras de las bandas OM, OL y OC (Europa) comparten el mismo nivel de memoria, el cual se muestra como MWT, LWT o KWT (según la banda en la que se utilizara la función T-STORE la última vez).

**Notas:**

- ▶ Las emisoras que ya estén memorizadas en ese nivel son reemplazadas por las nuevas.
- ▶ Si está activada la prioridad para noticias de tráfico, sólo se memorizan emisoras que ofrezcan este servicio.
- ▶ Si está activada la opción PTY, sólo se memorizan emisoras del tipo de programa seleccionado en ese momento.

- ▶ Seleccione la banda de ondas.
- ▶ Mantenga oprimida la tecla **BND** (2) durante más de 2 segundos.

Comienza el proceso de memorización. En la pantalla se muestra la indicación "T-STORE". Al concluir el proceso de memorización, suena la emisora memorizada en la posición 1 del nivel FMT/AMT, MWT, LWT o KWT.

## Escuchar emisoras memorizadas

- ▶ Seleccione el nivel de memoria o la banda de ondas.
- ▶ Pulse la tecla de estación **1 – 6** (12) en la que esté memorizada la emisora que quiere escuchar.

## Explorar las emisoras memorizadas (PRSTSCAN)

Esta función permite escuchar durante 10 segundos cada una de las emisoras memorizadas en el nivel seleccionado.

**Nota:**

Esta función sólo está disponible si en el menú está seleccionada la opción "PRSTSCAN" para las teclas **<** o **>** (8) (ver el apartado "Ajustar la función de las teclas", expuesto en este capítulo).

### Iniciar la exploración

► Pulse la tecla < o > (8).

En la pantalla se muestra brevemente la indicación "PRSTSCAN". El equipo reproduce durante 10 segundos cada una de las emisoras guardadas en el nivel seleccionado. En la pantalla se muestra la frecuencia sintonizada o el nombre de la emisora.

### Terminar la exploración

► Pulse la tecla < o > (8).

El proceso de exploración se da por terminado. La última emisora explorada permanece sintonizada.

## Explorar las emisoras sintonizables (BANDSCAN)

Esta función permite escuchar durante 10 segundos cada una de las emisoras que se pueden sintonizar.

**Nota:**
Esta función sólo está disponible si en el menú está seleccionada la opción "BANDSCAN" para las teclas < o > (8) (ver el apartado "Ajustar la función de las teclas", expuesto en este capítulo).

### Iniciar la exploración

► Pulse la tecla < o > (8).

En la pantalla se muestra brevemente la indicación "BANDSCAN". La radio busca emisoras en la banda de ondas seleccionada. Todas las emisoras localizadas se escuchan durante 10 segundos. En la pantalla se muestra la frecuencia sintonizada o el nombre de la emisora.

### Terminar la exploración

► Pulse la tecla < o > (8).

El proceso de exploración se da por terminado. La última emisora explorada permanece sintonizada.

## Tipo de programa (PTY)

Además del nombre, algunas emisoras FM también envían información sobre el tipo de programa. Estos tipos de programa pueden ser, por ejemplo:

| | |
|---|---|
| CULTURE (cultura) | TRAVEL (viajes) |
| WEATHER (tiempo) | JAZZ MUSIC (jazz) |
| NEWS (noticias) | POP MUSIK (música pop) |

La función PTY permite seleccionar directamente emisoras de un determinado tipo de programa.

Cuando se realiza una sintonización PTY estando activada esta función, el equipo cambia automáticamente de la emisora que está sonando o de cualquier otro modo de funcionamiento a la emisora que ofrece el tipo de programa seleccionado.

### Activar y desactivar la función PTY

► En primer lugar, cambie al modo de radio FM si es necesario.

► Pulse la tecla **MENU** (7) para abrir el menú.

► Pulse la tecla **MENU** (7) cuantas veces sean necesarias hasta que en la pantalla aparezca "PTY".

- Gire el regulador del volumen (1) a derecha o izquierda para seleccionar el ajuste "PTY ON" (activado) o "PTY OFF" (desactivado).
- Para salir del menú, pulse varias veces, si es necesario, la tecla **MENU** (7).

## Seleccionar un tipo de programa

**Nota:**
La opción "PTY" tiene que estar activada.

- En primer lugar, cambie al modo de radio FM si es necesario.
- Pulse la tecla **MENU** (7) para abrir el menú.
- Pulse la tecla **MENU** (7) cuantas veces sean necesarias hasta que en la pantalla aparezca "PTYTYPE".
- Gire el regulador del volumen (1) para seleccionar un tipo de programa.
- Para salir del menú, pulse varias veces, si es necesario, la tecla **MENU** (7).

## Iniciar la sintonización PTY

**Nota:**
La sintonización PTY sólo está disponible si está activada la opción "PTY" y en el menú está seleccionada la opción "AUTOSEEK" o "BANDSCAN" para las teclas < o > (8) (ver el apartado "Ajustar la función de las teclas", expuesto en este capítulo).

- Pulse la tecla < o > (8) para iniciar el proceso de sintonización.

Si el equipo encuentra alguna emisora con el tipo de programa seleccionado, la sintoniza. Si no encuentra ninguna emisora con ese tipo de programa, volverá a sonar la última emisora sintonizada.

## Reducir los tonos agudos en función de las distorsiones (HCUT)

La función "HCUT" mejora la calidad de reproducción cuando la recepción de la radio no es buena. Si hay perturbaciones en la recepción, el equipo reduce automáticamente el nivel de distorsión.

- En primer lugar, cambie al modo de radio si es necesario.
- Pulse la tecla **MENU** (7) para abrir el menú.
- Pulse la tecla **MENU** (7) cuantas veces sean necesarias hasta que en la pantalla se muestre "HCUT" y el ajuste seleccionado, es decir, "OFF" (desactivado), 1 o 2 (intensidad de reducción del nivel de distorsiones).

- Gire el regulador del volumen (1) a derecha o izquierda para ajustar o desactivar la función "HCUT".
- Para salir del menú, pulse varias veces, si es necesario, la tecla **MENU** (7).

### Ajustar la función de las teclas (KEY PRG)

Usted puede ajustar la función para la pulsación breve de las teclas < y > (8) en el modo de radio. Opciones disponibles:

- AUTOSEEK: Sintonización automática de la emisora más próxima que se reciba.
- MANSEEK: Cambio manual paso a paso de la frecuencia
- PRSTSCAN: Exploración de las emisoras memorizadas en el nivel seleccionado.
- BANDSCAN: Exploración de las emisoras que se pueden sintonizar en la banda de ondas seleccionada.

- En primer lugar, cambie al modo de radio FM si es necesario.
- Pulse la tecla **MENU** (7) para abrir el menú.
- Pulse la tecla **MENU** (7) cuantas veces sean necesarias hasta que en la pantalla aparezca "KEY PRG".
- Gire el regulador del volumen (1) a derecha o izquierda para cambiar de una opción a otra.
- Para salir del menú, pulse varias veces, si es necesario, la tecla **MENU** (7).

## Noticias de tráfico

### Activar y desactivar la prioridad para las noticias de tráfico

Para activar o desactivar la prioridad para recibir noticias de tráfico desde cualquier modo de funcionamiento,

- pulse la tecla **TA** (13).

**Nota:**
En los modos CD, USB y AUX esta función sólo está disponible si la última banda de ondas sintonizada fue FM.

La prioridad para las noticias de tráfico está activada cuando en la pantalla aparece el símbolo TA. En cuanto la radio sintoniza una noticia de tráfico, la reproduce. En la pantalla se muestra la indicación "TRAFFIC" por el tiempo que dure la noticia.

**Nota:**
El equipo emite un tono de aviso

- cuando se están escuchando noticias de tráfico o un CD y se abandona el área de emisión de la emisora de radiotráfico sintonizada y la nueva búsqueda automática no encuentra ninguna otra emisora que retransmita noticias de tráfico.
- al cambiar de una emisora de radiotráfico a otra emisora sin noticias de tráfico.

En dicho caso, desactive la prioridad para las noticias de tráfico o sintonice

es

otra emisora que retransmita noticias de tráfico.

### Ajustar la subida de volumen para las noticias de tráfico

Usted puede ajustar cuántos niveles quiere subir el volumen de las noticias de tráfico con respecto al volumen seleccionado:

- ▶ En primer lugar, cambie al modo de radio FM si es necesario.
- ▶ Pulse la tecla **MENU** (7) para abrir el menú.
- ▶ Pulse la tecla **MENU** (7) cuantas veces sean necesarias hasta que en la pantalla aparezca la indicación "TA DIFF" y el ajuste seleccionado.
- ▶ Gire el regulador del volumen (1) a derecha o izquierda para ajustar la subida de volumen entre 0 y 10.

Para salir del menú,

- ▶ pulse varias veces, si es necesario, la tecla **MENU** (7).

**Nota:**
Recuerde que con el regulador (1) también puede modificar el volumen de las noticias de tráfico por el tiempo que éstas duren.

### Suprimir noticias de tráfico

Para cancelar una noticia de tráfico en curso y retornar a la fuente de sonido que estaba seleccionada,

- ▶ pulse la tecla **TA** (13).

La prioridad para la recepción de noticias de tráfico se mantiene activada.

## Modo de CD

Con este equipo puede escuchar CD de audio, CD-R y CD-RW de 12 cm de diámetro. Para evitar problemas de reproducción, le recomendamos no grabar los CD a una velocidad superior a 16x.

**¡Peligro de estropear la unidad de CD!**
Los CD single de 8 cm de diámetro y los CD contorneados (shape CD) no son aptos para este equipo.
Trate los CD con cuidado, evitando rayarlos o dañarlos. De ser posible, tome siempre el CD por el borde.
Si el CD está sucio, límpielo con un paño que no suelte pelusa y no utilice disolventes. Limpie siempre el CD desde dentro hacia fuera.
No exponga los CD a la radiación solar directa y guárdelos en un estuche o funda protectora cuando los saque del equipo.
No pegue ninguna etiqueta en los CD. Para escribir sobre el CD, utilice únicamente rotuladores adecuados para tal finalidad.
No se asume ninguna responsabilidad por los daños de la unidad de CD debidos al uso de CD inapropiados o dañados.

Para garantizar un funcionamiento correcto, utilice únicamente CD que tengan el logotipo Compact Disc. Los CD protegidos contra copia pueden provocar dificultades en la reproducción. Bosch no ofrece ninguna garantía de que

los CD protegidos contra copia funcionen correctamente.

## Iniciar el modo de CD

Si la unidad de CD está vacía,

- ► coloque el CD en la bandeja del equipo (5), con la cara impresa mirando hacia arriba, y empuje hasta notar cierta resistencia.

El CD entra automáticamente en la unidad. En la pantalla aparece el símbolo del CD.

**Notas:**

- ► La introducción del CD no se debe obstaculizar ni apoyar.
- ► Si inserta un CD estando el equipo apagado, la bandeja se cerrará con él dentro, pero no se iniciará la reproducción.

El CD comienza a sonar. En la pantalla se muestra el número del título que se está reproduciendo (p. ej. "T12") y su duración.
Si ya hay un disco en la unidad de CD,

- ► pulse la tecla **SRC** (14) cuantas veces sean necesarias hasta que en la pantalla aparezca "CD".

La reproducción comienza en el punto en el que se interrumpió.

## Ver el tiempo de reproducción transcurrido o el tiempo restante

Para cambiar entre la indicación del tiempo transcurrido y la del tiempo restante del título seleccionado,

- ► pulse la tecla **6** (12).

## Seleccionar un título

- ► Pulse la tecla < o > (8) para cambiar al título anterior o al siguiente.

Cuando el título seleccionado ya ha sonado más de 10 segundos, al pulsar una vez la tecla < (8) se vuelve a iniciar su reproducción.

## Búsqueda rápida (audible)

Para realizar una búsqueda rápida hacia delante o hacia atrás,

- ► mantenga oprimida la tecla < o > (8) hasta llegar al punto deseado.

## Reproducción aleatoria de los títulos (MIX)

- ► Pulse la tecla **3** (12).

En la pantalla se muestra brevemente la indicación "MIX ALL" y aparece el símbolo MIX. Los siguientes títulos serán seleccionados en orden aleatorio.

## Finalizar la función MIX

- ► Pulse de nuevo la tecla **3** (12).

En la pantalla se muestra brevemente la indicación "MIX OFF" y el símbolo MIX se apaga. La reproducción continúa de forma normal.

## Explorar los títulos (SCAN)

Para explorar todos los títulos del CD durante 10 segundos cada uno,

- ► pulse la tecla **4** (12).

En la pantalla se muestra brevemente la indicación "SCAN TRK".

### Finalizar la función SCAN y seguir escuchando un título

Para finalizar la exploración,

► pulse de nuevo la tecla **4** (12).

En la pantalla se muestra brevemente la indicación "SCAN OFF". El título que está sonando sigue reproduciéndose.

### Repetir un título (RPT)

► Pulse la tecla **2** (12).

En la pantalla se muestra brevemente "RPT TRK" y aparece el símbolo RPT. El título seleccionado se estará repitiendo hasta que se desactive la función RPT.

### Finalizar la función RPT

► Pulse de nuevo la tecla **2** (12).

En la pantalla se muestra brevemente la indicación "RPT OFF" y el símbolo RPT se apaga. La reproducción continúa de forma normal.

### Detener la reproducción (PAUSE)

► Pulse la tecla **1** (12).

En la pantalla aparece "PAUSE".

### Cancelar la función de pausa

► Pulse la tecla **1** (12) durante la pausa.

La reproducción continúa.

### Extraer el CD

**Nota:**
Los CD también se pueden expulsar cuando el equipo está apagado o hay otra fuente de sonido activa.

► Pulse la tecla para expulsar el CD (4).

El CD es expulsado. Si el equipo no se encuentra en el modo de CD, se muestra brevemente la indicación "CD EJECT" en la pantalla.

**Nota:**
La expulsión del CD no se debe obstaculizar ni apoyar.

► Extraiga el CD.

El símbolo CD se apaga.

**Nota:**
Si no extrae el CD expulsado, al cabo de 10 segundos volverá a introducirse automáticamente.

# Modo de CD MP3/USB

Con este equipo también se pueden reproducir CD-R y CD-RW con archivos de música en formato MP3 y WMA. Además, también se puede conectar un soporte de datos USB para reproducir archivos MP3/WMA guardados en la memoria USB.
En este capítulo sólo se trata la reproducción de archivos MP3, ya que el modo de proceder es el mismo para archivos MP3 que para archivos WMA. La denominación "soporte de datos MP3" utilizada en este capítulo se refiere tanto a CD-R/RW como a dispositivos USB como, por ejemplo, memorias o pens USB.

**Notas:**

- Este equipo no es compatible con archivos WMA con DRM (Digital Rights Management) adquiridos en tiendas de música online.
- Los archivos WMA sólo se reproducen de forma segura si han sido creados con Windows Media Player, versión 8 o superior.

## Preparar un soporte de datos MP3

### Preparar un CD MP3

Si la combinación de grabadora, software para grabar CD y CD virgen no es la apropiada, pueden presentarse problemas a la hora de reproducir los CD. Si se presenta algún problema con los CD grabados en casa, le recomendamos cambiar a CD vírgenes de otro fabricante o de otro color.

El formato del CD tiene que ser ISO 9660 de nivel 1 ó 2 o bien Joliet. Con todos los demás formatos no hay ninguna garantía de que los CD se reproduzcan correctamente.
Al codificar los archivos MP3/WMA partiendo de los archivos de audio, le recomendamos utilizar una velocidad de 32 a 320 Kbps para archivos MP3 y de 32 a 192 Kbps para archivos WMA.
Este equipo soporta hasta 252 directorios y 255 archivos por directorio, pero el CD no debe contener más de 512 directorios y archivos en total. Los directorios y títulos del CD se pueden seleccionar de uno en uno.

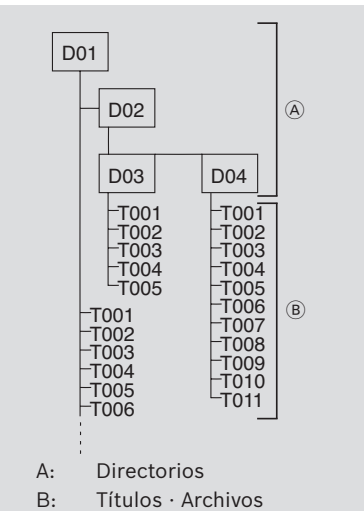


A cada directorio le puede asignar un nombre en el PC. Después, el nombre del directorio puede verse en la pantalla del equipo. Seleccione el nombre de los directorios y de

los títulos/archivos con el software de grabación. Para más detalles, consulte el manual del software.

**Notas:**

- Evite el uso de símbolos especiales a la hora de asignar un nombre a los archivos (directorios y títulos).
- Si elige nombres de más de 16 caracteres (incluida la extensión ".MP3" o ".WMA"), se reducirá el número máximo de títulos y directorios.

Si desea que los archivos tengan un orden determinado: guárdelos en el soporte de datos en el orden en el que quiere que se reproduzcan. El equipo los reproducirá en el orden en el que están guardados físicamente en el soporte de datos.
Para escuchar archivos en este equipo, es necesario que los archivos MP3 tengan la extensión ".MP3" y los archivos WMA, la extensión ".WMA".

**Notas:**

Para disfrutar de una reproducción sin perturbaciones,

- no intente asignar la extensión ". MP3" a archivos de otro formato para reproducirlos en el equipo. El equipo ignorará los archivos no válidos durante la reproducción.
- No utilice CD "mixtos" que contengan datos no MP3 y títulos MP3 (en el modo MP3, el equipo sólo lee archivos MP3).
- No utilice CD en modo mixto que contengan títulos en formato de CD de audio y títulos MP3. Si intenta reproducir un CD en modo mixto, el equipo sólo leerá los títulos en formato de CD de audio.

## Preparar un soporte de datos USB

Para que el equipo reconozca un soporte de datos USB, éste debe estar especificado como dispositivo de almacenamiento masivo (MSD) y formateado en el sistema de archivos FAT16 o FAT32, además de contener archivos MP3 o WMA.
En un soporte de datos USB puede crear un máximo de 5000 títulos (sin etiquetas ID3). Los directorios y los títulos se pueden seleccionar de uno en uno en el equipo. Si utiliza títulos con etiquetas ID3, se reducirá el número máximo de archivos.
Bosch no garantiza que todos los soportes de datos USB que hay en el mercado funcionen correctamente en este equipo.

## Etiquetas ID3

Los títulos MP3 pueden contener información adicional como, por ejemplo, el intérprete, el nombre del título y el álbum (etiquetas ID3). Este equipo puede visualizar etiquetas ID3 de las versiones 1 y 2.

## Iniciar el modo MP3

### Iniciar el modo MP3 con CD

Con un CD MP3, el modo MP3 se inicia igual que el modo de CD normal. Para más detalles, lea el apartado "Iniciar el modo de CD" en el capítulo "Modo de CD".
En la pantalla se muestran el número del título seleccionado (p. ej. "T12") y su duración, así como la información adicional (etiquetas ID3) o el nombre del archivo. Al cambiar de directorio, se muestra brevemente su nombre.

### Conectar un soporte de datos USB e iniciar el modo MP3

Para conectar un soporte de datos USB (p. ej. un pen USB o un disco duro USB) al equipo, es necesario enchufar primero el cable USB en el minipuerto USB (10)

- ▶ Después, enchufe el otro extremo del cable USB en el soporte de datos USB.

Tan pronto como el soporte de datos USB esté conectado al equipo, lo podrá seleccionar con la tecla **SRC** (14). En la pantalla aparece "USB".

## Ver el tiempo de reproducción transcurrido o el tiempo restante

Para cambiar entre la indicación del tiempo transcurrido y la del tiempo restante del título seleccionado,

- ▶ pulse la tecla **6** (12).

## Ver la información adicional del título (etiquetas ID3)

Si el soporte de datos MP3 contiene etiquetas ID3, la información correspondiente a cada título se mostrará una vez al iniciarlo, en forma de scroll, es decir, un texto que se desplaza por la pantalla. Si los archivos MP3 no disponen de etiquetas ID3, se mostrará su nombre.

**Nota:**
Para saber cómo guardar etiquetas ID3, consulte también el manual del software con el que cree los archivos MP3 en el PC o del software de grabación.

### Activar una vez el desplazamiento de la información del título

- ▶ Pulse la tecla **5** (12).

Las etiquetas ID3 correspondientes al título seleccionado se desplazan una vez por la pantalla.

**Nota:**
Esta función no está disponible si está desactivado el desplazamiento de la información de los títulos. Para más detalles, consulte el apartado siguiente "Activar o desactivar el desplazamiento de la información de los títulos (SCRL)".

### Activar o desactivar el desplazamiento de la información de los títulos (SCRL)

Para activar o desactivar el desplazamiento de la información de un título cuando éste se inicie,

- ▶ cambie primero al modo de CD o MP3/WMA si es necesario.
- ▶ Pulse la tecla **MENU** (7) para abrir el menú.

- Pulse la tecla **MENU** (7) cuantas veces sean necesarias hasta que en la pantalla aparezca la indicación "SCRL" y el ajuste seleccionado, es decir, "OFF" (desactivado) u "ON" (activado).
- Gire el regulador del volumen (1) a derecha o izquierda para activar o desactivar el desplazamiento.
- Para salir del menú, pulse varias veces, si es necesario, la tecla **MENU** (7).

Cuando está seleccionada la opción "SCRL OFF", la información del título se muestra en la pantalla en párrafos de 8 caracteres respectivamente. Cada párrafo se muestra, junto con el número de título y la duración, durante 5 segundos alternando continuamente.

## Seleccionar un directorio

Para cambiar a otro directorio de nivel superior o inferior,

- pulse la tecla ∧ o ∨ (8).

**Nota:**
El equipo salta automáticamente todos los directorios que no contienen archivos MP3
El equipo trata todos los directorios y subdirectorios como si estuvieran en un solo nivel. Por eso, para acceder a todos los subdirectorios, es necesario pulsar repetidas veces la tecla ∧ o ∨ (8).

## Seleccionar un título

- Pulse la tecla < o > (8) para cambiar al título anterior o al siguiente.

Cuando el título seleccionado ya ha sonado más de 10 segundos, al pulsar una vez la tecla < (8) se vuelve a iniciar su reproducción.

## Búsqueda rápida (audible)

Para realizar una búsqueda rápida hacia delante o hacia atrás,

- mantenga oprimida la tecla < o > (8) hasta llegar al punto deseado.

## Reproducir títulos en orden aleatorio (MIX)

Para reproducir en orden aleatorio todos los títulos del directorio seleccionado,

- pulse la tecla **3** (12) cuantas veces sean necesarias hasta que en la pantalla aparezca "MIX DIR".

En la pantalla aparece el símbolo MIX.
Para reproducir en orden aleatorio todos los títulos del soporte de datos MP3,

- pulse la tecla **3** (12) cuantas veces sean necesarias hasta que en la pantalla aparezca "MIX ALL".

En la pantalla aparece el símbolo MIX.

## Finalizar la función MIX

Para finalizar la reproducción en orden aleatorio,

- pulse la tecla **3** (12) cuantas veces sean necesarias hasta que en la pantalla aparezca "MIX OFF".

El símbolo MIX se apaga.

## Explorar los títulos (SCAN)

Para explorar en orden ascendente todos los títulos del soporte de datos MP3 reproduciéndolos 10 segundos cada uno,

- ▶ pulse la tecla **4** (12) cuantas veces sean necesarias hasta que en la pantalla aparezca "SCAN TRK".

Para explorar todos los títulos del directorio seleccionado,

- ▶ pulse la tecla **4** (12) cuantas veces sean necesarias hasta que en la pantalla aparezca "SCAN FLD".

### Finalizar la función SCAN

Para terminar la exploración,

- ▶ pulse la tecla **4** (12) cuantas veces sean necesarias hasta que en la pantalla aparezca "SCAN OFF".

El título que está sonando sigue reproduciéndose.

## Repetir títulos o directorios enteros (RPT)

Para repetir el título seleccionado,

- ▶ pulse la tecla **2** (12) cuantas veces sean necesarias hasta que en la pantalla aparezca "RPT TRK".

En la pantalla aparece el símbolo RPT.

Para repetir el directorio seleccionado,

- ▶ pulse la tecla **2** (12) cuantas veces sean necesarias hasta que en la pantalla aparezca "RPT DIR".

En la pantalla aparece el símbolo RPT.

### Finalizar la función RPT

Para terminar la función de repetición,

- ▶ pulse la tecla **2** (12) cuantas veces sean necesarias hasta que en la pantalla aparezca "RPT OFF".

El símbolo RPT se apaga.

## Detener la reproducción (PAUSE)

- ▶ Pulse la tecla **1** (12).

En la pantalla aparece "PAUSE".

### Cancelar la función de pausa

- ▶ Pulse la tecla **1** (12) durante la pausa.

La reproducción continúa.

## Listas de reproducción (PLST)

- ▶ Pulse prolongadamente la tecla **TA** (13) para reproducir listas propias.

En la pantalla aparece brevemente “PLST ON”. Sólo sonarán listas de reproducción propias guardadas en el reproductor de MP3 conectado.

Para retornar la modo MP3 normal,

- ▶ vuelva a pulsar prolongadamente la tecla **TA** (13).

En la pantalla aparece brevemente la indicación “PLST OFF”. Ahora, el equipo reproduce los títulos guardados en el reproductor de MP3 conectado, pero no listas de reproducción.

# Mando a distancia IR

El mando a distancia opcional permite ejecutar las principales funciones del equipo desde el volante.

## Receptor para mando a distancia (IR)

En la tapa del equipo se encuentra un receptor de infrarrojos para el mando a distancia. Antes de utilizar el mando a distancia, es necesario activar el receptor:

- ▶ Pulse la tecla **MENU** (7) para abrir el menú.
- ▶ Pulse la tecla **MENU** (7) cuantas veces sean necesarias hasta que en la pantalla aparezca la indicación "IR" y el ajuste seleccionado, es decir, "OFF" (desactivado) u "ON" (activado).
- ▶ Gire el regulador del volumen (1) a derecha o izquierda para activar o desactivar el receptor.
- ▶ Para salir del menú, pulse varias veces, si es necesario, la tecla **MENU** (7).

## Poner en funcionamiento el mando a distancia IR

El mando a distancia se suministra con una pila en el interior del compartimento (25). El contacto entre la pila y el mando a distancia está cortado por una película plástica. Antes de utilizar el mando a distancia, extraiga la pila y retire el plástico. Para saber cómo extraer la pila, consulte el apartado "Cambiar la pila", expuesto en este capítulo.

## Funciones del mando a distancia

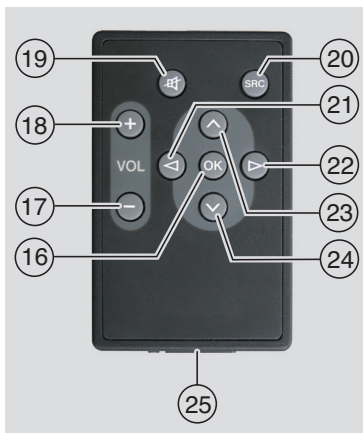

### En general:

| Tecla | | Función |
|---|---|---|
| 🔇 | (19) | Suprimir el sonido del equipo |
| **SRC** | (20) | Cambiar de fuente |
| **VOL +** | (18) | Subir el volumen |
| **VOL –** | (17) | Bajar el volumen |

### En el modo de radio:

| Tecla | | Función |
|---|---|---|
| **>** | (22) | Pulsación breve: Sintonización automática/sintonización PTY/ sintonización manual/explorar las emisoras memorizadas<br>Pulsación prolongada: Cambio rápido de frecuencia |
| **<** | (21) | Pulsación breve: Sintonización automática/sintonización PTY/ sintonización manual/explorar las emisoras memorizadas<br>Pulsación prolongada: Cambio rápido de frecuencia |

**Nota:**
La función correspondiente a la pulsación breve de las teclas < o > (8) debe seleccionarse en el menú (ver el apartado "Ajustar la función de las teclas", expuesto en el capítulo "Modo de radio").

### En el modo de CD:

| Tecla | | Función |
|---|---|---|
| **>** | (22) | Pulsación breve: Seleccionar el siguiente título<br>Pulsación prolongada: Búsqueda hacia delante |
| **<** | (21) | Pulsación breve: Seleccionar el título anterior<br>Pulsación prolongada: Búsqueda hacia atrás |

### En el modo MP3

| Tecla | | Función |
|---|---|---|
| **>** | (22) | Pulsación breve: Seleccionar el siguiente título<br>Pulsación prolongada: Búsqueda hacia delante |
| **<** | (21) | Pulsación breve: Seleccionar el título anterior<br>Pulsación prolongada: Búsqueda hacia atrás |
| **⊼** | (23) | Reproducir el siguiente directorio |
| **⊻** | (24) | Reproducir el directorio anterior |

es

### Cambiar la pila

Para cambiar la pila del mando a distancia IR,

- ▶ abra el compartimento (25) oprimiendo la pestaña de desbloqueo hacia el compartimento.
- ▶ Extraiga el compartimento de la carcasa.
- ▶ Extraiga la pila usada y coloque una pila nueva (CR2025, 3 V) de modo que el polo positivo (+) quede hacia la cara posterior de la carcasa al volver a insertar el compartimento para la pila (25).
- ▶ Inserte el compartimento (25) en la carcasa.

**Nota:**
No tire las pilas usadas a la basura doméstica. Deposítelas en un contenedor para pilas o llévelas a un centro de recogida de residuos.

## Salida para subwoofer

Usted puede conectar un subwoofer al equipo. El subwoofer se conecta a la parte posterior del equipo. La función de subwoofer se ajusta en el menú AUD:

- ▶ Pulse la tecla **AUD** (11) para abrir el menú.
- ▶ Pulse la tecla **AUD** (11) cuantas veces sean necesarias hasta que en la pantalla aparezca la indicación “SUBWF” y el ajuste seleccionado.
- ▶ Gire el regulador del volumen (1) a derecha o izquierda para ajustar el nivel del subwoofer entre +7 y -7.

Para salir del menú,

- ▶ pulse varias veces, si es necesario, la tecla **AUD** (11).

**Nota:**
Al restablecer los ajustes predeterminados del sonido (ver el apartado “Restablecer los ajustes de sonido” en el capítulo “Sonido”), el nivel del subwoofer retorna a “0”.

## Salida para preamplificador

Usted puede conectar un amplificador adicional a este equipo. El amplificador se conecta a la parte posterior del equipo.

# Fuentes de sonido externas

A través de las dos entradas AUX se pueden conectar al equipo varios tipos de fuentes de sonido externas:

- ▶ Entrada AUX frontal (AUX FRNT)
- ▶ Entrada AUX posterior (AUX2REAR)

## Entrada AUX frontal

**¡Grave peligro de sufrir lesiones con los enchufes!**
Los enchufes que sobresalen en la entrada AUX frontal (9) pueden provocar lesiones en caso de accidente.
Por eso, utilice únicamente clavijas jack acodadas.

Tan pronto como haya una fuente de sonido conectada a la entrada AUX frontal (9), puede seleccionarla con la tecla **SRC** (14). En la pantalla aparece “AUX FRNT”.

## Entrada AUX posterior

A través de la entrada AUX posterior se pueden conectar al equipo diversas fuentes de sonido externas como un lector de CD portátil, un minidisc o un reproductor de MP3.
Para poder utilizar la entrada AUX posterior, tiene que activarlas primero en el menú (ver el apartado “Activar y desactivar la entrada AUX posterior”, expuesto en este capítulo).
Tan pronto como esté activada la entrada AUX posterior, puede seleccionarla con la tecla **SRC** (14). En la pantalla aparece “AUX2REAR”.

### Activar y desactivar la entrada AUX posterior

- ▶ Pulse la tecla **MENU** (7) para abrir el menú.
- ▶ Pulse la tecla **MENU** (7) cuantas veces sean necesarias hasta que en la pantalla se muestre “AUX2 y el ajuste seleccionado, es decir, “OFF” (desactivado) u “ON” (activado).
- ▶ Gire el regulador del volumen (1) a derecha o izquierda para activar o desactivar la entrada.
- ▶ Para salir del menú, pulse varias veces, si es necesario, la tecla **MENU** (7).

## Ajustar el nivel de la entrada AUX

Usted puede ajustar por separado el nivel para cada entrada AUX a fin de adaptar los niveles de las fuentes de sonido externas al de las internas del equipo (p. ej. radio y USB).

**Nota:**
Para poder ajustar el nivel de una entrada AUX, es imprescindible que la seleccione primero como fuente de sonido con ayuda de la tecla **SRC** (14).

- ▶ Pulse la tecla **SRC** (14) cuantas veces sean necesarias hasta que en la pantalla se muestre la fuente AUX en cuestión.
- ▶ Pulse la tecla **MENU** (7).

En la pantalla aparece “GAIN” y el ajuste seleccionado.

- ▶ Gire el regulador del volumen (1) a derecha o izquierda para ajustar el nivel entre –9 y +9.

Para salir del menú,

- pulse varias veces, si es necesario, la tecla **MENU** (7).

# Datos técnicos

## Tensión de empleo

24 V

## Amplificador

Potencia de salida: 2 x 20 W sinusoidal 4 ohmios

Salida de preamplificador: 2 x 2,0 V ef.

Entrada AUX: 2 x 2,0 V ef.

## Sintonizador

Bandas de ondas en Europa:

FM: 87,5 – 108 MHz

MW (OM): 531 – 1602 kHz

LW (OL): 153 – 279 kHz

SW (OC): 5800 – 6300 kHz

Bandas de ondas en NAFTA:

FM: 87,7 – 107,9 MHz

AM: 530 – 1710 kHz

WTH: 162,4 – 162,55 MHz

Respuesta FM: 30 – 15 000 Hz

## CD

Respuesta: 20 – 20 000 Hz

¡Salvo modificaciones!

(1) Regulador do volume

(2) **BND**
Toque curto: Seleccionar o nível de memória e a banda.
Toque longo: Iniciar a memorização automática

(3) Tecla de ligar/desligar
Toque curto: Ligar o aparelho
Em funcionamento: Desligar o som (Mute)
Toque longo: Desligar o aparelho

(4) Tecla para ejecção de CD

(5) Compartimento do CD

(6) Display

(7) **MENU**
Abrir o menu para alterar as configurações básicas

(8) Báscula multifuncional

(9) Tomada de entrada auxiliar frontal

(10) Tomada mini-USB

(11) Tecla **AUD**
Toque curto: Abrir o menu de áudio para ajuste de graves, médios, agudos, balanço, Fader e Loudness
Toque longo: Repor os ajustes de som originais (agudos e graves, apenas na respectiva fonte de áudio activa)

(12) Bloco de teclas **1 - 6**

(13) Tecla **TA**
Activar/desactivar a prioridade de informações de trânsito
Interromper uma informação de trânsito em curso

(14) Tecla **SRC**
Seleccionar as fontes Rádio e (quando inserido, instalado ou activado) CD, USB e AUX

(15) LED de código

# Índice

**162 Informações importantes**
162 Utilização conforme o destino previsto
162 Telecomando (opção)
162 Eliminação do equipamento

**163 Protecção anti-roubo CODE**
163 Activar/desactivar a solicitação de código (CODE)
164 Marcar o código após uma falha da tensão

**165 Ligar/desligar**
165 Ligar/desligar com a tecla de ligar/desligar
165 Ligar/desligar com o microfone
165 Ligar/desligar mediante a ignição do veículo
165 Definir o tempo de corte (HOUR)

**166 Regular o volume**
166 Desligar o som (MUTE)
166 Modo de microfone
166 Ligar/desligar o sinal sonoro a título de confirmação (Beep)
167 Regular o volume inicial máximo (ONVOL)
167 Definir a adaptação do volume em função do rúido (GALA)
168 Regular o volume do telefone (PHVOL)

**168 Som**
168 Regular os agudos (TREB), médios (MIDI) e graves (BASS)
168 Regular a relação do volume à esquerda/direita (BAL) e à frente/atrás (FAD)
169 Ligar/desligar a função "loudness" (LD)
169 Repor os ajustes do som

**170 Hora**
170 Indicação da hora
170 Acertar a hora (TIMESET)
170 Seleccionar o modo do relógio 12/24 horas (MODE)
170 Activar/desactivar o alarme e ajustar a hora de alarme (ALARME)

**171 Modo do rádio**
171 Ligar o rádio
171 Função de conveniência RDS (AF, REG)
172 Seleccionar a banda e/ou o nível de memória
172 Sintonizar as estações
173 Memorizar as estações
174 Ouvir as estações memorizadas
174 Tocar brevemente as estações memorizadas (PRSTSCAN)
175 Tocar brevemente as estações sintonizáveis (BANDSCAN)
175 Tipo de programas (PTY)
176 Regular a atenuação de agudos em função de inferferências (HCUT)
176 Definir a função das teclas (KEY PRG)

**177 Informações de trânsito**
177 Ligar/desligar a prioridade das informações de trânsito
178 Regular a adaptação do volume para as informações de trânsito
178 Interromper as informações de trânsito

**179 Modo de CD**
179 Iniciar o modo de CD
179 Indicação do tempo de leitura decorrido e/ou restante
180 Escolher uma faixa
180 Busca rápida (com som)
180 Leitura de faixas numa ordem aleatória (MIX)
180 Tocar o início das faixas (SCAN)
180 Repetir faixas (RPT)
180 Interromper a leitura (PAUSE)
180 Retirar um CD

**181 Modo de CD MP3/USB**
181 Preparação de um suporte de dados MP3
183 Iniciar o modo MP3
183 Indicação do tempo de leitura decorrido e/ou restante
183 Indicação das informações sobre os títulos (etiquetas ID3)
184 Escolher um directório
184 Escolher uma faixa
185 Busca rápida (com som)
185 Leitura de faixas numa ordem aleatória (MIX)
185 Tocar o início das faixas (SCAN)
185 Repetir títulos individuais ou directórios completos (RPT)
185 Interromper a leitura (PAUSE)
186 Listas de reprodução (PLST)

**186 Telecomando a infravermelhos**
186 Receptor do telecomando (IR)
186 Colocar o telecomando IV em funcionamento
187 Funções do telecomando
188 Trocar a pilha

**188 Saída para “subwoofer”**

**188 Saída para pré-amplificador**

**189 Fontes de áudio externas**
189 Entrada auxiliar frontal
189 Entrada auxiliar traseira
189 Ajustar o nível da entrada auxiliar

**190 Dados técnicos**

**426 ISO connector**

pt

# Informações importantes

Antes de colocar o seu auto-rádio em serviço, leia estas instruções de serviço com atenção e familiarize-se com o funcionamento do aparelho. Guarde estas instruções de serviço no veículo para futuras referências.

## Utilização conforme o destino previsto

O aparelho foi concebido para utilização em veículos utilitários que dispõem de uma tensão de rede de 24 V e de um espaço de montagem DIN 1.

**Segurança na estrada**

A segurança na estrada tem prioridade máxima. Manipule o seu aparelho só quando a situação do trânsito o permitir. Familiarize-se com o funcionamento do aparelho antes de iniciar a viagem.

Tem de estar em condições de ouvir a tempo as sereias da polícia, bombeiros e ambulâncias no interior do veículo.

Por conseguinte, durante a viagem, ouça o programa sempre num volume adequado à situação.

## Telecomando (opção)

O telecomando a infravermelhos permite controlar as funções mais importantes. Um telecomando a infravermelhos está disponível como acessório opcional (Bosch nº 7 620 000 830).

## Eliminação do equipamento

Não elimine o equipamento usado no lixo doméstico!

Utilize os sistemas de recuperação e recolha disponíveis para a eliminação de resíduos de equipamentos electrónicos.

# Protecção anti-roubo CODE

O seu aparelho está equipado com um código de quatro dígitos que o protege contra roubo. Este número tem de ser introduzido, sempre que o aparelho esteve separado da tensão de serviço do automóvel. A solicitação de código está originalmente desactivada, podendo ser activada.

**Nota:**
Se a solicitação de código estiver activada, mas o aparelho e a ignição do veículo estão desligados, o LED do código (15) começa a piscar.
O número do código encontra-se no cartão do rádio.

**Nota:**
Nunca guarde o cartão do rádio no veículo!

## Activar/desactivar a solicitação de código (CODE)

- Prima a tecla **MENU** (7), para abrir o menu.
- Prima as vezes necessárias a tecla **MENU** (7), até que a sigla "Code" apareça no display.

Ao fim de cerca de 2 segundos, aparece "0000" no display, e pode-se marcar o código:

**Nota:**
Se marcar um código errado, surge a mensagem "ERROR" e, a seguir, novamente "0000". Poderá repetir a marcação mais duas vezes. Após três tentativas erradas, o aparelho fica bloqueado por 1 hora. Durante esse período, é exibida a informação "WAIT 1HOUR" (Aguarde 1 hora). Se desligar e voltar a ligar o aparelho durante o período de espera, terá de esperar novamente um hora completa.

- Prima as vezes necessárias a tecla de pré-sintonia **1** (12), até que o primeiro algarismo do seu código apareça no display.
- Prima as vezes necessárias a tecla de pré-sintonia **2** (12), até que o segundo algarismo do seu código apareça no display.
- Prima as vezes necessárias a tecla de pré-sintonia**3** (12), até que o terceiro algarismo do seu código apareça no display.
- Prima as vezes necessárias a tecla de pré-sintonia **4** (12), até que o quarto algarismo do seu código apareça no display.

**Nota:**
Quando tiver seleccionado um dígito do código com a tecla de pré-sintonia **1** - **4** (12), também poderá ajustar o respectivo dígito do código com o regulador do volume (1).

Logo que o código correcto seja exibido no display,

- mantenha a tecla de pré-sintonia **5** (12) premida por mais de 2 segundos.

No display surge novamente "CODE" e é exibida a opção actualmente seleccionada, "ON" (ligado) ou "OFF" (desligado).

- ▶ Rode o regulador do volume (1) para a esquerda ou para a direita para desactivar ou activar a solicitação do código.

Para abandonar o menu,

- ▶ prima, caso necessário, repetidamente a tecla **MENU** (7).

## Marcar o código após uma falha da tensão

- ▶ Ligue o aparelho.

No display aparece "CODE" e, a seguir, "0000". Poderá marcar o código:

**Nota:**
Se marcar um código errado, surge a mensagem "ERROR" e, a seguir, novamente "0000". Poderá repetir a marcação mais duas vezes. Após três tentativas erradas, o aparelho fica bloqueado por 1 hora. Durante esse período, é exibida a informação "BLOCKED" (Bloqueado). Se desligar e voltar a ligar o aparelho durante o período de espera, terá de esperar novamente um hora completa.

- ▶ Marque o código conforme descrito na secção "Activar/desactivar a solicitação de código".
- ▶ Quando o código correcto é exibido no display, mantenha a tecla de pré-sintonia **5** (12) premida por mais de 2 segundos.

O aparelho liga-se. No display aparece a informação "TIMESET" por cerca de 2 segundos e, a seguir, abre-se o menu para a introdução da hora.

- ▶ Introduza a hora conforme descrito no capítulo "Hora", na secção "Acertar a hora".
- ▶ Confirme a hora introduzida, premindo a tecla **SRC** (14).

Uma vez confirmada a hora, o aparelho muda para o modo de operação normal.

# Ligar/desligar

Há várias possibilidades para ligar e desligar o aparelho:

## Ligar/desligar com a tecla de ligar/desligar

- ▶ Para ligar, prima a tecla de ligar/desligar (3).
- ▶ Para desligar, mantenha a tecla de ligar/desligar (3) premida por mais de dois segundos.

**Nota:**
Para proteger a bateria do veículo de uma descarga, e se a ignição do veículo estiver desligada, o aparelho desliga automaticamente após decorrido o tempo pré-definido (ver a secção "Definir o tempo de corte", neste capítulo).

## Ligar/desligar com o microfone

Se um microfone tiver sido ligado ao sistema, será também possível ligar e desligar o aparelho através do microfone. Para mais informações, consulte o capítulo “Modo de microfone”, na secção “Regular o volume das informações dadas por microfone”.

- ▶ Ligue o microfone quando o aparelho está desligado.

O aparelho liga automaticamente e pode ser utilizado para transmitir informações através dos altifalantes instalados.

- ▶ Desligue o microfone.

O aparelho desliga-se igualmente.

## Ligar/desligar mediante a ignição do veículo

Havendo uma ligação entre o aparelho e a ignição do veículo e se o aparelho não tiver sido desligado com a tecla de ligar/desligar (3), o aparelho será ligado e desligado juntamente com o motor.

## Definir o tempo de corte (HOUR)

- ▶ Prima a tecla **MENU** (7) para abrir o menu.
- ▶ Prima as vezes necessárias a tecla **MENU** (7) até que a sigla "HOUR" apareça no display, juntamente com a configuração actual.
- ▶ Rode o regulador do volume (1) para a esquerda ou para a direita para regular o tempo de corte entre 1 e 60 minutos.

Para abandonar o menu,

- ▶ prima, caso necessário, repetidamente a tecla **MENU** (7).

# Regular o volume

O volume do sistema pode ser regulado em passos de 0 (desligado) a 32 (máximo).

- ▶ Para aumentar o volume do sistema, rode o regulador (1) para a direita.
- ▶ Para baixar o volume do sistema, rode o regulador (1) para a esquerda.

## Desligar o som (MUTE)

O volume do sistema pode ser desligado repentinamente (Mute).

- ▶ Prima brevemente a tecla (3).

## Voltar a ligar o som (Mute)

Para voltar a activar o volume anteriormente ouvido,

- ▶ volte a premir brevemente a tecla (3).

## Modo de microfone

É possível ligar um microfone a este aparelho.

## Iniciar o modo de microfone (MIC)

- ▶ Ligue o microfone.

A sigla “MIC” é exibida no display.
As informações faladas ao microfone são reproduzidas pelos altifalantes do sistema.

**Nota:**
O som da fonte de áudio permanece activo em segundo plano enquanto se utiliza o microfone (ver a secção “Fonte de áudio em segundo plano no modo de microfone”, neste capítulo).

## Regular o volume das informações dadas ao microfone

Para regular o volume do microfone,

- ▶ rode o regulador do volume (1) durante a transmissão das informações.

**Nota:**
O último volume ajustado para o microfone é guardado na memória.

## Fonte de áudio em segundo plano no modo de microfone (função MIX)

O som da fonte de áudio seleccionada permanece activo em segundo plano durante a transmissão de informações (função MIX).
Para regular o volume da fonte de áudio em segundo plano,

- ▶ prima a tecla < ou > (8).

Durante a regulação é exibida a sigla “MIX”, bem como o volume relativo da fonte de áudio reproduzida em segundo plano (entre “0” e “10”). Seleccionando “0”, o som da fonte tocada em segundo plano é desligado completamente; se seleccionar a opção “10”, a fonte é tocada no volume mais alto.

## Cabo de ligação

Para ligar o microfone ao aparelho, está disponível um cabo opcional para o microfone com o número de referência 8 649 494 020.

## Ligar/desligar o sinal sonoro a título de confirmação (Beep)

Quando se realizam determinadas acções, por ex., ao carregar-se numa tecla por um período mais prolongado, o aparelho emite um sinal

sonoro a título de confirmação (Beep). O sinal de confirmação pode ser desactivado:

- ▶ Prima a tecla **MENU** (7) para abrir o menu.
- ▶ Prima as vezes necessárias a tecla **MENU** (7), até que a sigla "BEEP" apareça no display, juntamente com a configuração actual, ou seja, "ON" (ligado) ou "OFF" (desligado).
- ▶ Rode o regulador do volume (1) para a esquerda ou para a direita para desactivar ou activar o sinal de confirmação.

Para abandonar o menu,

- ▶ prima, caso necessário, repetidamente a tecla **MENU** (7).

## Regular o volume inicial máximo (ONVOL)

Quando liga o aparelho, este toca no último volume regulado. No entanto, se, antes de desligar, tiver regulado um volume mais alto do que o volume inicial máximo, esse é reduzido automaticamente para o volume incial pré-definido.

**Nota:**
Para proteger a audição, o volume inicial máximo está limitado ao valor "25".

- ▶ Prima a tecla **MENU** (7) para abrir o menu.
- ▶ Prima as vezes necessárias a tecla **MENU** (7), até que a sigla "ONVOL" apareça no display, juntamente com a configuração actual.
- ▶ Rode o regulador do volume (1) para a esquerda ou para direita para regular um volume inicial entre 5 e 25.

Para abandonar o menu,

- ▶ prima, caso necessário, repetidamente a tecla **MENU** (7).

## Definir a adaptação do volume em função do rúido (GALA)

Esta função faz com que o volume do auto-rádio seja adaptado automaticamente à velocidade do veículo e aos ruídos de marcha. Quando, por exempolo, a velocidade aumenta, o volume é elevado igualmente automaticamente, para se compensar os ruídos produzidos durante a marcha (por ex. vento causado a altas velocidades).

Para tal, é necessário que o veículo disponibilize um sinal tacométrico e que o auto-rádio esteja correctamente instalado.

A adaptação automática do volume pode ser regulada em 6 níveis (OFF (desligado), 1–5).

- ▶ Prima a tecla **MENU** (7) para abrir o menu.
- ▶ Prima as vezes necessárias a tecla **MENU** (7), até que a sigla "GALA" apareça no display, juntamente com a configuração actual.
- ▶ Rode o regulador do volume (1) para a esquerda ou para a direita para desactivar e activar a adaptação do volume.

Para abandonar o menu,

- ▶ prima, caso necessário, repetidamente a tecla **MENU** (7).

### Regular o volume do telefone (PHVOL)

É possível definir o volume em que o seu interlocutor deve ser reproduzido através dos altifalantes do aparelho.

- ▶ Prima a tecla **MENU** (7) para abrir o menu.
- ▶ Prima as vezes necessárias a tecla **MENU** (7), até que a sigla "PHVOL" apareça no display, juntamente com a configuração actual.
- ▶ Rode o regulador do volume (1) para a esquerda ou para direita para regular um volume inicial entre 0 e 32.

Para abandonar o menu,

- ▶ prima, caso necessário, repetidamente a tecla **MENU** (7).

## Som

### Regular os agudos (TREB), médios (MIDI) e graves (BASS)

- ▶ Prima a tecla **AUD** (11) para abrir o menu.
- ▶ Prima as vezes necessárias a tecla **AUD** (11), até que a sigla “BASS” (graves), “MID” (médios) ou “TREB” (agudos) apareça no display, juntamente com a configuração actual.
- ▶ Rode o regulador do volume (1) para a esquerda ou para a direita para regular o nível de graves, médios ou agudos entre +7 e -7.

Para abandonar o menu,

- ▶ prima, caso necessário, repetidamente a tecla **AUD** (11).

### Regular a relação do volume à esquerda/direita (BAL) e à frente/atrás (FAD)

**Nota:**
A função “FAD” só está disponível, se estiver instalado um amplificador externo.

- ▶ Prima a tecla **AUD** (11) para abrir o menu.
- ▶ Prima as vezes necessárias a tecla **AUD** (11), até que a sigla "BAL" ou "FAD" apareça no display, juntamente com a configuração actual.
- ▶ Rode o regulador do volume (1) para a esquerda ou para a direita para regular a relação do volume entre +10 e -10.

Para abandonar o menu,

- ▶ prima, caso necessário, repetidamente a tecla **AUD** (11).

## Ligar/desligar a função "loudness" (LD)

- ▶ Prima a tecla **AUD** (11) para abrir o menu.
- ▶ Prima as vezes necessárias a tecla **AUD** (11), até que a sigla "LD" e a configuração actual, ou seja, "ON" (ligar) ou "OFF" (desligar), apareçam no display.
- ▶ Rode o regulador do volume (1) para a esquerda ou para a direita para desactivar e activar a função "loudness".

Para abandonar o menu,

- ▶ prima, caso necessário, repetidamente a tecla **AUD** (11).

## Repor os ajustes do som

Todos os ajustes do som podem ser repostos nos padrões pré-ajustados de fábrica.

- ▶ Prima a tecla **AUD** (11) para abrir o menu.
- ▶ Prima a tecla **AUD** (11) as vezes necessárias, até que "RESET N" apareça no display.
- ▶ Rode o regulador do volume (1) para a direita para seleccionar a opção "RESET Y".

Todos os ajustes do som são repostos após decorridos cerca de 2 segundos.

Para abandonar o menu,

- ▶ prima, caso necessário, repetidamente a tecla **AUD** (11).

**Nota:**
Mantenha a tecla **AUD** (11) premida por mais de 2 segundos para repor as configurações originais do som para a fonte que está a ser tocada.

pt

# Hora

## Indicação da hora

Para exibir o relógio por cerca de 10 segundos no display,

- ▶ mantenha a tecla OK **MENU** (7) premida por mais de 2 segundos.

**Nota:**
Conforme o modo de relógio que estiver seleccionado, a hora é precedida, no modo de 24 horas, pela sigla "24H" e, no modo de 12 horas, por "AM" (hora da manhã) e "PM" (hora da tarde), respectivamente.
Para definir o modo do relógio, leia a secção "Seleccionar modo de relógio 12/24 horas (MODE)", neste capítulo.

## Acertar a hora (TIMESET)

- ▶ Prima a tecla **MENU** (7) para abrir o menu.
- ▶ Prima as vezes necessárias a tecla**MENU** (7), até que a sigla "TIMESET" apareça no display, juntamente com a configuração actual.

A hora actual é exibida no display após decorridos cerca de 2 segundos. A indicação da hora é precedida, no modo de 24 horas, pela sigla "24H" e, no modo de 12 horas, pela sigla "AM" (hora da manhã) e "PM" (hora da tarde), respectivamente. As horas piscam e podem ser acertadas.

Para ajustar as horas e minutos,

- ▶ rode o regulador do volume (1) para a esquerda ou para a direita.
- ▶ Para mudar entre as horas e minutos,
- ▶ prima a tecla **6** (12).
- ▶ Prima, caso necessário, repetidamente a tecla **MENU** (7) para abandonar o menu.

## Seleccionar o modo do relógio 12/24 horas (MODE)

- ▶ Prima a tecla **MENU** (7) para abrir o menu.
- ▶ Prima as vezes necessárias a tecla **MENU** (7) , até que "MODE" apareça no display, juntamente com o ajuste actual, "12 H" ou "24H".
- ▶ Rode o regulador do volume (1) para a esquerda ou para a direita para comutar entre as opções.
- ▶ Prima, caso necessário, repetidamente a tecla **MENU** (7) para abandonar o menu.

## Activar/desactivar o alarme e ajustar a hora de alarme (ALARME)

É possível definir uma hora em que o aparelho deverá emitir um alarme único. À hora ajustada, o aparelho emite um sinal acústico por cerca de 15 segundos, e a informação "ALARM" pisca no display.

**Notas:**

- ▶ Para parar o alarme antes da hora programada, prima uma tecla qualquer (sem ser a tecla de ligar/desligar (3) ou a tecla de ejectar (4)). O aparelho

muda depois para o modo normal.
- O alarme também ocorre, se o aparelho estiver desligado à hora do alarme.

- Prima a tecla **MENU** (7) para abrir o menu.
- Prima as vezes necessárias a tecla **MENU** (7), até que a sigla "ALARM" apareça no display, juntamente com a configuração actual, ou seja, "ON" (ligado) ou "OFF" (desligado).
- Rode o regulador do volume (1) para a esquerda ou para a direita para desactivar e activar o alarme.

Se seleccionar a opção "ALARM ON", o menu para o ajuste da hora é exibido ao fim de cerca de 2 segundos.
- Introduza a hora de alarme conforme descrito na secção "Acertar a hora".
- Prima, caso necessário, repetidamente a tecla **MENU** (7) para abandonar o menu.

# Modo do rádio

Este aparelho está equipado com um receptor de rádio RDS. Muitas estações sintonizáveis em FM transmitem um sinal que, para além do programa, contém informações adicionais, como o nome da estação ou o tipo de programa transmitido (PTY).
Uma vez captado, o nome da estação é exibido no display.

## Ligar o rádio

Se o aparelho estiver noutro modo operacional,
- prima a tecla **BND** (2),

ou
- prima a tecla **SRC** (14) as vezes necessárias, até que "RADIO" seja exibido no display.

No display é exibida a frequência ou o nome da estação actual.

## Função de conveniência RDS (AF, REG)

As funções de conveniência RDS, AF (frequência alternativa) e REG (regional) ampliam o espectro de capacidades do seu auto-rádio.
- AF: Quando a função de conveniência RDS está activa, o aparelho efectua automaticamente a busca do sinal mais forte da estação que se pretende ouvir.
- REG: Algumas estações, a determinada hora, dividem os programas em vários programas regionais, com conteúdos diferentes. A função REG evita que o aparelho comute para frequências alternativas, com programas diferentes do actualmente ouvido.

**Notas:**

- A função RDS encontra-se originalmente activada.
- A função REG está originalmente desactivada e tem de ser activada ou desactivada separadamente no menu.

### Activar/desactivar a função de conveniência RDS

- Caso necessário, mude primeiro para o modo de rádio FM.
- Prima a tecla **MENU** (7) para abrir o menu.
- Prima as vezes necessárias a tecla **MENU** (7), até que a sigla "RDS" apareça no display, juntamente com a configuração actual, ou seja, "ON" (ligado) ou "OFF" (desligado).
- Rode o regulador do volume (1) para a esquerda ou para a direita para desactivar e activar RDS.
- Prima, caso necessário, repetidamente a tecla **MENU** (7) para abandonar o menu.

As funções de conveniência RDS estão activas, quando o símbolo RDS é apresentado no display.

### Ligar/desligar a função REG (apenas para a região de sintonizador EUROPE)

- Caso necessário, mude primeiro para o modo do rádio.
- Prima a tecla **MENU** (7) para abrir o menu.
- Prima as vezes necessárias a tecla **MENU** (7), até que a sigla "REG" apareça no display, juntamente com a configuração actual, ou seja, "ON" (ligado) ou "OFF" (desligado).
- Rode o regulador do volume (1) para a esquerda ou para a direita para desactivar e activar REG.
- Prima, caso necessário, repetidamente a tecla **MENU** (7) para abandonar o menu.

**Nota:**
A opção REG ON/OFF só funciona, se a função RDS estiver activada.

### Seleccionar a banda e/ou o nível de memória

Conforme a região de sintonizador que estiver seleccionada, é possível receber programas com as seguintes bandas:

- Europa: FM, MW (OM), LW (OL) e KW (OC)
- NAFTA: FM, AM e WTH (banda meteorológica)

Para a banda FM, está disponível uma memória com três níveis (FM1, FM2 e FMT) e, para cada uma das bandas MW e LW, um nível. Além disso, existe um nível de memória adicional, AMT, MWT, LWT ou KWT. Em cada nível podem memorizar-se 6 estações.
Para comutar entre as bandas ou os níveis de memória,

- prima a tecla **BND** (2).

### Sintonizar as estações

Há várias possibilidades para sintonizar as estações emissoras.

### Sintonia automática

**Nota:**
A sintonia automática só está disponível, se tiver seleccionado no menu a opção "AUTOSEEK" para as teclas < ou > (8) no menu (ver a secção "Definir a função das teclas" neste capítulo).

- Prima a tecla < ou > (8).

O aparelho sintoniza a próxima estação que conseguir captar.

**Notas:**
- Se activar a prioridade de informações de trânsito e desactivar a função "PTY", a próxima estação que disponibiliza informações de trânsito será sintonizada.
- Se "PTY" estiver activado, é sintonizada a próxima estação que transmita o tipo de programa seleccionado.

### Definir a sensibilidade de sintonia automática (SENS)

Com esta função, poderá definir se devem ser sintonizadas apenas estações com sinal forte (sensibilidade baixa) ou estações com sinal fraco (sensibilidade alta).

- Caso necessário, mude primeiro para o modo do rádio.
- Prima a tecla **MENU** (7) para abrir o menu.
- Prima as vezes necessárias a tecla **MENU** (7), até que a sigla "SENS" apareça no display, juntamente com a opção actualmente seleccionada, "LO" (sensibilidade baixa) ou "DX" (sensibilidade alta).
- Rode o regulador do volume (1) para a esquerda ou para a direita para comutar entre as opções.
- Prima, caso necessário, repetidamente a tecla **MENU** (7) para abandonar o menu.

### Sintonia manual

Para alterar a frequência sintonizada em passos pequenos,

- prima a tecla < ou > (8).

**Nota:**
A alteração gradual da frequência só está disponível, se tiver seleccionado no menu a opção "MANSEEK" para as teclas < ou > (8) no menu (ver a secção "Definir a função das teclas" neste capítulo).

Para alterar rapidamente a frequência sintonizada,

- mantenha a tecla < e > (8) premida.

## Memorizar as estações

### Memorizar as estações manualmente

- Seleccione o nível de memória ou a banda pretendida.
- Sintonize a estação pretendida.

- Prima a tecla de estação **1 – 6** (12) na qual pretende memorizar a estação, por mais de 2 segundos.

Soa um sinal de confirmação. A estação está memorizada na tecla seleccionada. Enquanto a estação memorizada fica sintonizada, a sua posição de memória (por ex. "P3") é exibida no display.

### Memorizar estações automaticamente (T-STORE)

As 6 estações com os sinais mais fortes da região podem ser guardadas automaticamente na memória. Para a banda FM, a memorização faz-se no nível FMT; para a banda AM (NAFTA), no nível AMT. Para as bandas MW, LW e KW (Europa) está disponível um nível comum, que é exibido como MWT, LWT e KWT (dependendo da última banda que se utilizou com a função T-STORE).

**Notas:**

- As estações anteriormente memorizadas neste nível serão substituídas pelas novas estações.
- Se a prioridade de informações de trânsito estiver activada, só serão guardadas estações que oferecem este serviço.
- Se estiver activado PTY, só serão memorizadas estações que oferecem o tipo de programa seleccionado.

- Seleccione a banda pretendida.
- Mantenha a tecla **BND** (2) premida por mais de 2 segundos.

A memorização é iniciada. No display é exibido "T-STORE". Uma vez terminada a memorização, o aparelho toca a estação guardada na posição 1 do nível FMT ou AMT, MWT, LWT ou KWT.

### Ouvir as estações memorizadas

- Seleccione o nível de memória ou a banda pretendida.
- Prima a tecla de estação **1 – 6** (12) na qual pretende memorizar a estação pretendida.

### Tocar brevemente as estações memorizadas (PRSTSCAN)

Esta função permite tocar todas as estações memorizadas no nível actual durante cerca de 10 segundos.

**Nota:**

Esta função só está disponível, se tiver seleccionado no menu a opção "PRSTSCAN" para as teclas < ou > (8) no menu (ver a secção "Definir a função das teclas" neste capítulo).

### Iniciar a reprodução breve das estações

- Prima a tecla < ou > (8).

No display é exibido brevemente "PRSTSCAN". Cada estação memorizada no nível actual é tocado por cerca de 10 segundos. A frequência ou o nome da estação são exibidos durante a reprodução.

### Terminar a reprodução breve das estações

▶ Prima a tecla < ou > (8).

A busca é terminada. A última estação tocada fica sintonizada.

### Tocar brevemente as estações sintonizáveis (BANDSCAN)

Esta função permite tocar todas as estações sintonizáveis durante cerca de 10 segundos.

**Nota:**
Esta função só está disponível, se tiver seleccionado no menu a opção "BANDSCAN" para as teclas < ou > (8) no menu (ver a secção "Definir a função das teclas" neste capítulo).

### Iniciar a reprodução breve das estações

▶ Prima a tecla < ou > (8).

No display é exibido brevemente "BANDSCAN". O aparelho busca as estações que podem ser captadas na banda actual. Cada estação encontrada é tocada por cerca de 10 segundos. A frequência ou o nome da estação são exibidos durante a reprodução.

### Terminar a reprodução breve das estações

▶ Prima a tecla < ou > (8).

A busca é terminada. A última estação tocada fica sintonizada.

### Tipo de programas (PTY)

Algumas estações de FM transmitem, juntamente com o nome, informações sobre o tipo do programa transmitido. Os tipos de programas incluem, por ex.:

| | |
|---|---|
| CULTURE (Cultura) | TRAVEL (Viagem) |
| WEATHER (Tempo) | JAZZ MUSIC (Jazz) |
| NEWS (Notícias) | POP MUSIK (Pop) |

A função PTY facilita-lhe a busca de estações que transmitem determinados tipos de programas.

Se PTY estiver activado e se iniciar uma busca PTY, o aparelho muda automaticamente da estação actual, ou da fonte activada, para a estação que oferece o tipo de programa escolhido.

### Ligar/desligar a função PTY

▶ Caso necessário, mude primeiro para o modo de rádio FM.

▶ Prima a tecla **MENU** (7) para abrir o menu.

▶ Prima as vezes necessárias a tecla **MENU** (7), até que a sigla "PTY" apareça no display.

▶ Rode o regulador do volume (1) para a esquerda ou direita para escolher a opção "PTY ON" (ligado) ou "PTY OFF" (desligado).

▶ Prima, caso necessário, repetidamente a tecla **MENU** (7) para abandonar o menu.

### Escolher um tipo de programa

**Nota:**
"PTY" tem de estar activado.

▶ Caso necessário, mude primeiro para o modo de rádio FM.

- Prima a tecla **MENU** (7) para abrir o menu.
- Prima as vezes necessárias a tecla **MENU** (7), até que a sigla "PTYTYPE" apareça no display.
- Rode o regulador do volume (1) para escolher o tipo de programa pretendido.
- Prima, caso necessário, repetidamente a tecla **MENU** (7) para abandonar o menu.

### Iniciar uma busca PTY

**Nota:**
A busca de PTY só está disponível, se tiver activado a opção "PTY" e se tiver seleccionado no menu a opção "AUTOSEEK" ou "BANDSCAN" para as teclas < ou > (8) no menu (ver a secção "Definir a função das teclas" neste capítulo).

- Prima a tecla < ou > (8) para iniciar a busca.

Se for encontrada uma estação com o tipo de programa actual, esta é sintonizada. Se não for encontrada uma estação com este tipo de programa, é sintonizada a última estação ouvida.

### Regular a atenuação de agudos em função de inferferências (HCUT)

A função HICUT permite-lhe melhorar a reprodução do som quando a recepção do sinal fica fraca. Havendo interferências, o nível de ruídos é reduzido automaticamente.

- Caso necessário, mude primeiro para o modo do rádio.
- Prima a tecla **MENU** (7) para abrir o menu.
- Prima as vezes necessárias a tecla **MENU** (7) até que a sigla "HCUT" apareça no display, juntamente com a opção actualmente seleccionada, "OFF" (deligado), 1 ou 2 (intensidade de atenuação do nível de ruído).
- Rode o regulador do volume (1) para a esquerda ou para a direita para desactivar e activar a função "HCUT".
- Prima, caso necessário, repetidamente a tecla **MENU** (7) para abandonar o menu.

### Definir a função das teclas (KEY PRG)

A função de toque breve das teclas < e > (8), no modo do rádio, pode ser programada. Estão disponíveis as seguintes opções:

- AUTOSEEK: Busca automática da próxima estação que pode ser captada.
- MANSEEK: Alteração manual e gradual das frequências.
- PRSTSCAN: Tocar brevemente as estações armazenadas no nível actual.
- BANDSCAN: Tocar brevemente as estações sintonizáveis na banda actual.

- Caso necessário, mude primeiro para o modo de rádio FM.
- Prima a tecla **MENU** (7) para abrir o menu.
- Prima as vezes necessárias a tecla **MENU** (7), até que a sigla "KEY PRG" apareça no display.

- Rode o regulador do volume (1) para a esquerda ou para a direita para comutar entre as opções.
- Prima, caso necessário, repetidamente a tecla **MENU** (7) para abandonar o menu.

# Informações de trânsito

## Ligar/desligar a prioridade das informações de trânsito

Para activar ou desactivar a prioridade das cde trânsito em qualquer modo operacional,

- prima a tecla **TA** (13).

**Nota:**
Esta função só está disponível nos modos CD, USB e AUX, se a última banda seleccionada tiver sido a banda FM.

A prioridade das informações de trânsito está activa, enquanto o símbolo TA é apresentado no display. Logo que o aparelho receber uma informação de trânsito actual, esta é reproduzida. No display é exibido "TRAFFIC" durante o tempo que durar a informação.

**Nota:**
É emitido um sinal acústico,

- se, durante a escuta de uma estação que oferece informações de trânsito ou de um CD, abandonar o raio de alcance da emissora sintonizada e se o aparelho não encontrar uma nova estação com este serviço durante a busca automática seguinte.
- quando mudar de uma estação com boletins de trânsito para uma estação que não disponibiliza este serviço.

pt

Nestes casos, desligue a prioridade dos informações de trânsito ou mude para uma estação que suporta este serviço.

## Regular a adaptação do volume para as informações de trânsito

É possível definir os níveis em que o volume das informações de trânsito devem ser aumentado em relação ao volume ajustado:

- ▶ Caso necessário, mude primeiro para o modo de rádio FM.
- ▶ Prima a tecla **MENU** (7) para abrir o menu.
- ▶ Prima as vezes necessárias a tecla **MENU** (7), até que a sigla "TA DIFF" apareça no display, juntamente com a configuração actual.
- ▶ Rode o regulador do volume (1) para a esquerda ou direita para regular a adaptação do volume entre 0 e 10.

Para abandonar o menu,

- ▶ prima, caso necessário, repetidamente a tecla **MENU** (7).

**Nota:**
O volume das informações de trânsito também pode ser regulado directamente durante uma emissão mediante o regulador de volume (1).

## Interromper as informações de trânsito

Para interromper uma informação sobre o trânsito em curso e para voltar à fonte de áudio anteriormente ouvida,

- ▶ prima a tecla **TA** (13).

A prioridade das informações de trânsito mantém-se.

# Modo de CD

Neste aparelho, poderá reproduzir discos de áudio, CD-Rs e CD-RWs, com um diâmetro de 12 cm. Para evitar problemas durante a leitura, não deve gravar os CDs com uma velocidade superior a 16x.

**Risco de destruição da unidade de CD!**

Não é permitido ler discos compactos pequenos com um diâmetro de 8 cm nem os discos com contornos irregulares.

Trate os CDs com cuidado e evite arranhões e danos no disco. Segure o disco apenas nas bordas.

Se um CD ficar sujo, limpe-o com um pano que não largue fios sem utilizar solventes. Limpe o disco sempre de dentro para fora.

Não exponha o CD à luz solar directa e guarde-o fora do aparelho num invólucro protector.

Não cole quaisquer rótulos no disco. Se pretender escrever no disco, use apenas canetas próprias à venda no comércio.

Não assumimos qualquer responsabilidade por danos causados na unidade de CD devido a discos impróprios ou danificados.

Para um funcionamento perfeito, deverá utilizar apenas os discos marcados com o logótipo "Compact Disc". Os discos protegidos contra gravação podem comprometer a leitura.

A Bosch não garante um funcionamento perfeito de discos protegidos contra cópia!

## Iniciar o modo de CD

Não havendo um disco na unidade,

- ▶ meta, sem exercer força, o disco na unidade de CD (5), com o lado impresso virado para cima, até sentir uma resistência.

O aparelho puxa o disco automaticamente para dentro da unidade. No display é exibido o símbolo de CD.

**Notas:**

- ▶ A recolha do disco não deve ser impedida nem apoiada.
- ▶ Se inserir um CD no aparelho desligado, este recolhe o disco sem iniciar a leitura.

O aparelho começa a reproduzir o disco. No display é exibido o número da faixa actual (por ex. "T12"), juntamente com o tempo de leitura.

Se estiver já um disco inserido na unidade de CD,

- ▶ prima a tecla **SRC** (14) as vezes necessárias, até que "CD" seja exibido no display.

O leitor começa a ler o disco a partir do ponto em que foi interrompido a última vez.

## Indicação do tempo de leitura decorrido e/ou restante

Para comutar entre a indicação do tempo de leitura decorrido e restante da faixa actual,

- ▶ prima a tecla **6** (12).

pt

### Escolher uma faixa

- Prima a tecla < ou > (8) para mudar para a faixa seguinte ou para a faixa anterior.

Se a faixa actual já tiver sido tocada por mais de 10 segundos, esta é reiniciada ao premir-se uma vez a tecla < (8).

### Busca rápida (com som)

Para efectuar uma busca rápida para trás ou para a frente,

- mantenha a tecla < ou > (8) premida até alcançar o ponto pretendido.

### Leitura de faixas numa ordem aleatória (MIX)

- Prima a tecla **3** (12).

No display é exibido brevemente "MIX ALL" e a sigla MIX acende-se. As próximas faixas são seleccionadas de forma aleatória.

### Terminar a função MIX

- Volte a premir a tecla **3** (12).

No display é exibido brevemente "MIX OFF" e a sigla MIX apaga-se. A leitura é prosseguida de forma normal.

### Tocar o início das faixas (SCAN)

Para tocar o início de todas as faixas do CD por 10 segundos cada,

- prima a tecla **4** (12).

No display é exibido brevemente "SCAN TRK".

### Terminar a busca e continuar a ouvir uma faixa

Para terminar a busca,

- volte a premir a tecla **4** (12).

No display é exibido brevemente "SCAN OFF". O aparelho continua a ler a faixa cujo início está a ser tocado.

### Repetir faixas (RPT)

- Prima a tecla **2** (12).

No display é exibido brevemente "RPT TRK" e a sigla RPT apaga-se. A faixa actual é repetida até se voltar a desactivar a função RPT.

### Terminar RPT

- Volte a premir a tecla **2** (12).

No display é exibido brevemente "RPT OFF" e a sigla RPT apaga-se. A leitura é prosseguida de forma normal.

### Interromper a leitura (PAUSE)

- Prima a tecla **1** (12).

No display é exibido "PAUSE".

### Terminar a pausa

- Prima, durante a pausa, a tecla **1** (12).

A leitura é prosseguida.

### Retirar um CD

**Nota:**
Também poderá fazer ejectar os discos automaticamente no momento em que desliga o aparelho ou quando activa uma nova fonte.

- Prima a tecla de ejecção de CD (4).

O disco é ejectado. Se estiver no modo de CD, a informação "CD EJECT" é exibida brevemente no display.

**Nota:**
A ejecção do disco não deve ser impedida nem apoiada.

▶ Retire o CD.
O símbolo de CD apaga-se.

**Nota:**
Se deixar de retirar um disco ejectado, este volta a ser recolhido automaticamente ao fim de cerca de 10 segundos.

# Modo de CD MP3/USB

Com este aparelho também pode ser lidos CD-Rs e CD-RWS com ficheiros de música MP3 e WMA. Além disso, poderá ligar suportes de dados USB e reproduzir os ficheiros MP3/WMA armazenados nesses suportes de dados.
Este capítulo descreve apenas a leitura de ficheiros MP3, visto que o comando é idêntico para ambos os formatos de MP3 e WMA. O termo "suporte de dados MP3" utilizado neste capítulo refere-se tanto a discos CD-R/RW como a suportes de dados US, por ex. memórias USB.

**Notas:**
- ▶ Os ficheiros WMA protegidos por DRM ("Digital Rights Management" - gestão de direitos digitais ) e adquiridos através de lojas de música on-line não podem ser lidos neste aparelho.
- ▶ Os ficheiros WMA só podem ser lidos, se tiverem sido criados com o Windows Media-Player a partir da versão 8.

## Preparação de um suporte de dados MP3

### Preparação de um CD de MP3

A combinação entre gravador de CD, software para gravação e discos virgens pode originar problemas na leitura de discos compactos. Ocorrendo problemas com os discos auto-gravados, recomendamos mudar a marca ou a cor dos discos virgens.

O formato do disco compacto tem de ser ISO 9660 nível 1 ou nível 2 ou Joliet. Todos os restantes formatos não podem ser lidos de forma fiável.
Para criar (codificar) ficheiros MP3/WMA a partir de ficheiros de áudio, deverá utilizar taxas de transmissão de 32 a 320 kbps para ficheiros MP3, ou de 32 a 192 kbps para ficheiros WMA.
Este aparelho suporta até 252 directórios e até 255 ficheiros por directório. O disco pode conter um máximo de 512 directórios e ficheiros. Os directórios e os títulos do disco podem ser seleccionados individualmente.

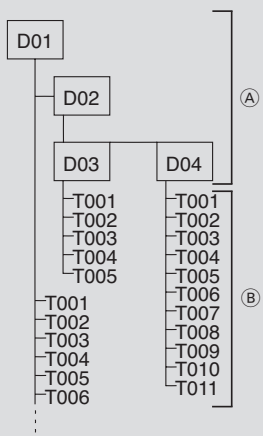


A: Directórios
B: Títulos · Ficheiros

A cada directório pode dar-se um nome através do computador. Este nome poderá depois ser exibido no visor do aparelho. Proceda à designação dos directórios e faixas de acordo com o seu "software" de gravação. Para mais informações, consulte as instruções do fabricante de "software".

**Notas:**
- Evite tremas e caracteres especiais nos nomes dos ficheiros (directórios e títulos).
- Se utilizar nomes com mais de 16 caracteres (incluindo "MP3" e "WMA"), o número de títulos e directórios é reduzido.

Se achar importante colocar os ficheiros numa determinada ordem, memorize-os na ordem em que devem ser tocados mais tarde. O aparelho toca os ficheiros pela ordem da sua gravação física no suporte de dados.
Para tocar os ficheiros neste aparelho, é necessário que os ficheiros MP3 possuam a terminação ".MP3", e os ficheiros WMA a terminação ".WMA".

**Notas:**
Para garantir uma leitura sem problemas,
- não tente alterar em ".MP3" a terminação de ficheiros que não sejam ficheiros MP3, nem tente ler estes ficheiros! Os ficheiros inválidos serão suprimidos durante a leitura.
- Não utilize discos compactos "misturados", ou seja, que contenham simultaneamente dados com e sem MP3 (durante

a leitura em MP3, o aparelho só lê os ficheiros MP3).

- Não use CDs gravados no modo misto, ou seja, CDs que contenham faixas de áudio misturadas com faixas MP3. Se tentar ler um disco misturado, o aparelho só lê as faixas de áudio.

### Preparação de um suporte de dados USB

Para que o aparelho reconheça um suporte de dados USB, é necessário que este seja especificado como memória de massa ("Mass Storage Device"), que seja formatado no sistema de ficheiros FAT16 ou FAT32 e que contenha ficheiros MP3 ou WMA.
No suporte de dados USB podem armarzenar-se até 5000 títulos (sem etiquetas ID3). Os directórios e os títulos podem ser seleccionados individualmente com este aparelho. A utilização de títulos com etiquetas ID3 reduz o número máximo de ficheiros.
A Bosch não garante um funcionamento perfeito de todos os suportes de dados USB à venda no mercado.

### Etiquetas ID3

Os títulos MP3 podem conter informações adicionais, tais como, o nome do artista, do título ou do álbum (etiquetas ID3). Este aparelho permite a exibição de etiquetas ID3 nas versões 1 e 2.

## Iniciar o modo MP3

### Iniciar o modo de MP3 do CD

Num CD de MP3, o modo de MP3 é iniciado de forma análoga ao modo de CD regular. Para tal, leia a secção "Iniciar o modo de CD", no capítulo "Modo de CD".
No display são exibidos os títulos actuais (por ex. "T12"), o tempo de leitura, bem como as informações sobre os títulos (etiquetas ID3) ou o nome do ficheiro. Ao mudar para outro directório, o nome do directório é exibido por um período curto.

### Ligar um suporte de dados USB e iniciar o modo de MP3

Para poder ligar um suporte de dados USB (por ex. memória USB ou disco rígido USB), é necessário que o cabo USB esteja ligado à tomada mini-USB (10).

- Ligue o suporte de dados USB ao cabo USB.

Depois de se ligar um suporte de dados ao aparelho, este pode ser escolhido com a tecla **SRC** (14). No display surge "USB".

## Indicação do tempo de leitura decorrido e/ou restante

Para comutar entre a indicação do tempo de leitura decorrido e restante da faixa actual,

- prima a tecla **6** (12).

## Indicação das informações sobre os títulos (etiquetas ID3)

Se o suporte de dados MP3 disponibilizar etiquetas ID3, esta informação é exibida ao iniciar-se o título através do desfilamento

horizontal de texto. Se não tiverem sido armazenadas etiquetas ID3 juntamente com os ficheiros MP3, será exibido o nome do ficheiro.

**Nota:**
Para a armazenar etiquetas ID3, leia as instruções do seu software MP3 ou do software de gravação.

### Exibir informações sobre títulos uma única vez como desfilamento de texto

- Prima a tecla **5** (12).

As etiquetas ID3 para o título actual são exibidas uma única vez no display através do desfilamento horizontal de um texto.

**Nota:**
Esta função não está disponível, se o desfilamento de informações sobre os títulos tiver sido desactivado. Para tal, leia a secção "Activar/desactivar o desfilamento de informações sobre os títutos (SCRL)".

### Activar/desactivar o desfilamento de informações sobre os títutos (SCRL)

Para activar/desactivar a exibição de informações sob a forma de desfilamento horizontal de texto, ao iniciar-se um título,

- mude, caso necessário, primeiro para o modo de CD ou MP3/WMA.
- Prima a tecla **MENU** (7) para abrir o menu.
- Prima as vezes necessárias a tecla **MENU** (7), até que a sigla "SCRL" apareça no display, juntamente com a configuração actual, ou seja, "ON" (ligado) ou "OFF" (desligado).
- Rode o regulador do volume (1) para a esquerda ou para a direita para desactivar e activar o desfilamento de texto.
- Prima, caso necessário, repetidamente a tecla **MENU** (7) para abandonar o menu.

Se seleccionar a opção "SCRL OFF", as informações são exibidas em segmentos de 8 caracteres cada. Cada segmento de texto é exibido por 5 segundos, juntamente com o número do título e o tempo de leitura.

### Escolher um directório

Para mudar para um novo directório, por ordem ascendente ou descendente,

- prima a tecla ∧ ou ∨ (8).

**Nota:**
Todos os directórios que não contenham ficheiros MP3 são suprimidos automaticamente.
O aparelho trata todos os directórios e subdirectórios como se estivessem num único nível. Premindo a tecla ∧ ou ∨ (8), poderá aceder também a todos os subdirectórios.

### Escolher uma faixa

- Prima a tecla < ou > (8) para mudar para a faixa seguinte ou para a faixa anterior.

Se a faixa actual já tiver sido tocada por mais de 10 segundos, esta é reiniciada ao premir-se uma vez a tecla < (8).

### Busca rápida (com som)

Para efectuar uma busca rápida para trás ou para a frente,

- ▶ mantenha a tecla < ou > (8) premida até alcançar o ponto pretendido.

### Leitura de faixas numa ordem aleatória (MIX)

Para ouvir as faixas do directório aberto numa ordem variável, aleatoriamente seleccionada pelo aparelho,

- ▶ prima as vezes necessárias a tecla **3** (12), até que "MIX DIR" apareça no display.

A sigla MIX é exibida no display.

Para ouvir todos os títulos armazenados no suporte de dados MP3, numa ordem aleatoriamente seleccionada pelo aparelho,

- ▶ prima as vezes necessárias a tecla **3** (12), até que "MIX ALL" apareça no display.

A sigla MIX é exibida no display.

### Terminar a função MIX

Para ouvir os títulos numa ordem aleatoriamente seleccionada pelo aparelho,

- ▶ prima as vezes necessárias a tecla **3** (12), até que "MIX OFF" apareça no display.

A sigla MIX apaga-se no display.

### Tocar o início das faixas (SCAN)

Para ouvir todos os títulos no suporte de dados MP3 numa ordem ascendente, por cerca de 10 segundos cada,

- ▶ prima a tecla **4** (12) as vezes necessárias, até que "SCAN TRK" apareça no display.

Para tocar o início de todos os títulos do directório actual,

- ▶ prima a tecla **4** (12) as vezes necessárias, até que "SCAN FLD" apareça no display.

### Terminar a função SCAN

Para terminar a leitura do início das faixas,

- ▶ prima as vezes necessárias a tecla **4** (12), até que '"SCAN OFF" apareça no display.

O aparelho continua a ler a faixa que está a ser tocada.

### Repetir títulos individuais ou directórios completos (RPT)

Para repetir o título que está a ser reproduzido,

- ▶ prima as vezes necessárias a tecla **2** (12), até que "RPT TRK" apareça no display.

A sigla RPT é exibida no display.

Para repetir o directório atual,

- ▶ prima as vezes necessárias a tecla **2** (12), até que "RPT TRK" apareça no display.

A sigla RPT é exibida no display.

### Terminar RPT

Para terminar a repetição,

- ▶ prima as vezes necessárias a tecla **2** (12), até que "RPT TRK" apareça no display.

A sigla RPt apaga-se no display.

### Interromper a leitura (PAUSE)

- ▶ Prima a tecla **1** (12).

No display é exibido "PAUSE".

### Terminar a pausa

- ▶ Prima, durante a pausa, a tecla **1** (12).

A leitura é prosseguida.

### Listas de reprodução (PLST)

- ▶ Prima a tecla **TA** (13) para reproduzir as listas de reprodução próprias.

A sigla “PLST ON” é exibida no display. São tocadas exclusivamente as listas de reprodução próprias a partir do leitor de MP3 ligado ao sistema.

Para voltar ao modo MP3 normal,

- ▶ volte a premir a tecla **TA** (13) por um período mais prolongado.

É exibida brevemente a sigla “PLST OFF”. O aparelho reproduz agora os títulos existentes no leitor de MP3 ligado ao sistema, mas nenhuma lista de reprodução.

## Telecomando a infravermelhos

Com o telecomando IV opcional poderá controlar as funções mais importantes do aparelho.

### Receptor do telecomando (IR)

O receptor de infravermelhos para o telecomando encontra-se integrado na tampa do aparelho. Antes de utilizar o telecomando, deverá ligar o receptor:

- ▶ Prima a tecla **MENU** (7) para abrir o menu.
- ▶ Prima as vezes necessárias a tecla **MENU** (7), até que a sigla "IR" apareça no display, juntamente com a configuração actual, ou seja, "ON" (ligado) ou "OFF" (desligado).
- ▶ Rode o regulador do volume (1) para a esquerda ou para a direita para desactivar e activar o receptor.
- ▶ Prima, caso necessário, repetidamente a tecla **MENU** (7) para abandonar o menu.

### Colocar o telecomando IV em funcionamento

O telecomando é fornecido com uma pilha inserida no compartimento de pilha (25). O contacto entre a pilha e o telecomando está interrompido por uma película. Antes de colocar em funcionamento, retire a pilha e remova a película. Para retirar a pilha, leia a secção "Trocar a pilha", neste capítulo.

## Funções do telecomando

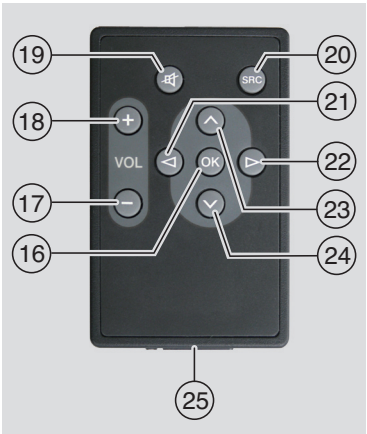


**Funções gerais:**

| Tecla | | Função |
|---|---|---|
| 🔇 | 19 | Desligar o som do aparelho |
| **SRC** | 20 | Comutar entre as fontes |
| **VOL +** | 18 | Aumentar o volume |
| **VOL –** | 17 | Baixar o volume |

### No modo do rádio:

| Tecla | | Função |
|---|---|---|
| **>** | 22 | Toque curto: Sintonia automática de estações / busca PTY / sintonia manual de estações / tocar brevemente as estações memorizadas<br>Toque longo: Alterar rapidamente a frequência |
| **<** | 21 | Toque curto: Sintonia automática de estações / busca PTY / sintonia manual de estações / tocar brevemente as estações memorizadas<br>Toque longo: Alterar rapidamente a frequência |

**Nota:**
A respectiva função para o toque curto das teclas **<** ou **>** (8) tem de ser seleccionada no menu (ver a secção "Definir a função das teclas", no capítulo "Modo do rádio").

### No modo de CD:

| Tecla | | Função |
|---|---|---|
| **>** | 22 | Toque curto: Seleccionar o título seguinte<br>Toque longo: Busca para a frente |
| **<** | 21 | Toque curto: Seleccionar o título anterior<br>Toque longo: Busca para trás |

### Modo de MP3

| Tecla | | Função |
|---|---|---|
| **>** | 22 | Toque curto: Seleccionar o título seguinte<br>Toque longo: Busca para a frente |
| **<** | 21 | Toque curto: Seleccionar o título anterior<br>Toque longo: Busca para trás |
| ⊼ | 23 | Tocar o próximo directório |
| ⊻ | 24 | Tocar o directório anterior |

pt

### Trocar a pilha

Para inserir a pilha no telecomando a infravermelhos,

- ▶ destrave o comportimento da pilha (25), empurrando a alavanca de desbloqueio na direcção do compartimento.
- ▶ Tire o compartimento de pilha da caixa.
- ▶ Retire a pilha velha e insira uma pilha nova (CR2025, 3 V), assegurando que o pólo positivo mostra para a parte de trás da caixa ao inserir o compartimento da pilha (25).
- ▶ Volte e inserir o compartimento da pilha (25) na caixa.

**Nota:**
Não elimine as pilhas gastas no lixo doméstico; entregue-as nos pontos de recolha previstos para o efeito.

## Saída para “subwoofer”

É possível ligar um “subwoofer” a este aparelho.

Para tal, é necessário que o “subwoofer” seja ligado à tomada na parte de trás do aparelho. A função de “subwoofer” é configurada no menu AUD:

- ▶ Prima a tecla **AUD** (11) para abrir o menu.
- ▶ Prima as vezes necessárias a tecla **AUD** (11), até que a sigla “SUBWF” apareça no display, juntamente com a configuração actual.
- ▶ Rode o regulador do volume (1) para a esquerda ou para a direita para regular o nível do “subwoofer” entre +7 e -7.

Para abandonar o menu,

- ▶ prima, caso necessário, repetidamente a tecla **AUD** (11).

**Nota:**
Em caso de reposição dos ajustes do som (ver secção “Repor os ajustes do som” no capítulo “Som”), o nível do “subwoofer” é reposto em “0”.

## Saída para pré-amplificador

É possível utilizar um amplificador adicional com este aparelho. Para tal, é necessário que o amplificador seja ligado à tomada na parte de trás do aparelho.

# Fontes de áudio externas

É possível ligar ao aparelho diferentes tipos de fontes de áudio externas através de duas entradas auxiliares:

- Entrada auxiliar frontal (AUX FRNT)
- Entrada auxiliar traseira (AUX2REAR)

## Entrada auxiliar frontal

**Elevado risco de ferimento devido aos conectores!**
Os conectores salientes na tomada de entrada auxiliar frontal (9) podem provocar ferimentos em caso de acidente.
Por isso, utilize apenas fichas macho anguladas.

Uma fonte de áudio externa ligada à entrada auxiliar frontal (9) pode ser seleccionada com a tecla **SRC** (14). No display é exibido depois “AUX FRNT”.

## Entrada auxiliar traseira

Através da entrada auxiliar traseira podem ligar-se diferentes frontes de áudio externas, por ex. leitores de CD portáteis, leitores de MiniDisc ou MP3.
Antes de poder utilizar a entrada auxiliar traseira, terá que activá-la no menu (ver secção “Activar/desactivar a entrada auxiliar traseira” neste capítulo).
Depois de activar a entrada traseira AUX, poderá escolhê-la com a tecla **SRC** (14). No display surge depois “AUX2REAR”.

### Activar/desactivar a entrada auxiliar traseira

- ▶ Prima a tecla **MENU** (7) para abrir o menu.
- ▶ Prima as vezes necessárias a tecla **MENU** (7), até que a sigla „AUX2“ apareça no display, juntamente com a opção actualmente seleccionada, „ON“ (ligado) ou „OFF“ (desligado).
- ▶ Rode o regulador do volume (1) para a esquerda ou para a direita para desactivar e activar a entrada.
- ▶ Prima, caso necessário, repetidamente a tecla **MENU** (7) para abandonar o menu.

## Ajustar o nível da entrada auxiliar

Para cada entrada auxiliar, é possível regular o nível separadamente e, desta forma, adaptar os níveis da fonte de áudio externa ao nível das fontes próprias do aparelho (por ex. rádio e USB).

**Nota:**
Só é possível ajustar o nível para uma entrada auxiliar, se esta tiver sido seleccionado com a a tecla **SRC** (14) como fonte de áudio.

- ▶ Prima, caso necessário, vezes necessárias a tecla **SRC** (14), até que a fonte auxiliar pretendida apareça no display.
- ▶ Prima a tecla **MENU** (7).

É exibido “GAIN”, juntamente com a configuração actual.

- ▶ Rode o regulador do volume (1) para a esquerda ou para a direita para regular o nível entre -9 e +9.

Para abandonar o menu,

- prima, caso necessário, repetidamente a tecla **MENU** (7).

# Dados técnicos

## Tensão de serviço

24 V

## Amplificador

Potência de saída: 2 x 20 Watt Sinus em 4 Ohm

Saída de pré-amplificador: 2 x 2,0 Veff

Entrada Aux: 2 x 2,0 Veff

## Sintonizador

Bandas Europa:

| | |
|---|---|
| FM : | 87,5 – 108 MHz |
| MW (OM): | 531 – 1602 kHz |
| LW (OL): | 153 – 279 kHz |
| SW (OC): | 5800 – 6300 kHz |

Bandas NAFTA:

| | |
|---|---|
| FM: | 87,7 – 107,9 MHz |
| AM: | 530 – 1710 kHz |
| WTH: | 162,4 – 162,55 MHz |

Resposta em frequência FM: 30 – 15 000 Hz

## CD

Resposta em frequência: 20 – 20 000 Hz

Reservado o direito a alterações!

1 Volumeregelaar

2 **BND**
Kort indrukken: Geheugenniveau resp. golfgebied kiezen .
Ingedrukt houden: Travelstore-functie starten

3 Aan-/Uit-toets
Kort indrukken: Apparaat inschakelen
In bedrijf: Geluidsonderdrukking (mute)
Ingedrukt houden: Apparaat uitschakelen

4 Cd-uitwerptoets

5 Cd-opening

6 Display

7 **MENU**
Oproepen van de menu's voor de basis-instellingen

8 Multifunctionele tuimeltoets

9 AUX IN-frontbus

10 Mini-USB-bus

11 **AUD**-toets
Kort indrukken: audiomenu voor het instellen van bass, midden, treble, balans, fader en loudness openen
Ingedrukt houden: Fabrieksmatige klank-instellingen herstellen (treble en bass telkens alleen voor de actuele audiobron)

12 Toetsenblok **1– 6**

13 **TA**-toets
In- en uitschakelen van de voorrang voor verkeersinformatie
Lopend verkeersbericht afbreken

14 **SRC**-toets
Bron kiezen tussen radio en (indien ge-plaatst, aangesloten resp. ingeschakeld) CD, USB en AUX

15 Code-LED

# Inhoudsopgave

**194 Belangrijke aanwijzingen**
194 Gebruik volgens de beoogde toepassing
194 Afstandsbediening (optie)
194 Oude apparaat weggooien

**195 Diefstalbeveiliging CODE**
195 Opvragen van de code in-/uitschakelen (CODE)
196 Codenummer invoeren na onderbreking van de spanning

**197 In- en uitschakelen**
197 In- en uitschakelen met de Aan-/Uit-toets
197 In- en uitschakelen met de microfoon
197 In- en uitschakelen met het contactslot
197 Uitschakeltijd instellen (HOUR)

**198 Volume instellen**
198 Geluidsonderdrukking (MUTE)
198 Microfoonmodus
198 Bevestigingstoon (BEEP) in- en uitschakelen
199 Maximaal inschakelvolume instellen (ONVOL)
199 Geluidsafhankelijke volumeaanpassing instellen (GALA)
199 Telefoonvolume instellen (PHVOL)

**200 Klank**
200 Hoge (TREB), midden- (MID) en lage tonen (BASS) instellen
200 Volumeverdeling links/rechts (BAL) en voor/achter (FAD) instellen
201 Loudness (LD) in- en uitschakelen
201 Klankinstellingen resetten

**201 Tijd**
201 Tijd weergeven
201 Tijd instellen (TIMESET)
202 Klokmodus 12/24 uur kiezen (MODE)
202 Alarm in- en uitschakelen en alarmtijd instellen (ALARM)

**203 Radioweergave**
203 Radioweergave inschakelen
203 RDS-comfortfunctie(AF, REG)
204 Golfgebied/geheugenniveau kiezen
204 Zenders instellen
205 Zenders programmeren
205 Geprogrammeerde zenders oproepen
206 Opgeslagen zenders kort weergeven (PRSTSCAN)
206 Ontvangbare zenders kort weergeven (BANDSCAN)
206 Programmatype (PTY)
207 Storingsafhankelijke hogetonendemping instellen (HCUT)
207 Functie van de toetsen instellen (KEY PRG)

**208 Verkeersinformatie**
208 Voorrang voor verkeersinformatie in- en uitschakelen
209 Volumeversterking voor verkeersinformatie instellen
209 Verkeersinformatie uitschakelen

**209 Cd-weergave**
210 Cd-weergave starten
210 Weergave van verstreken resp. resterende speeltijd
210 Titels kiezen
210 Snelle zoekdoorloop (hoorbaar)
210 Willekeurige weergave van de titels (MIX)
210 Titels kort weergeven (SCAN)
211 Titels herhalen (RPT)
211 Weergave onderbreken (PAUSE)
211 Cd verwijderen

**212 MP3-cd-/USB-weergave**
212 Voorbereiding voor een MP3-gegevensdrager
214 MP3-weergave starten
214 Weergave van verstreken resp. resterende speeltijd
214 Weergave van titelinformatie (ID3-tags)
215 Directory kiezen
215 Titels kiezen
215 Snelle zoekdoorloop (hoorbaar)
215 Titel afspelen in willekeurige volgorde (MIX)
216 Titels kort weergeven (SCAN)
216 Afzonderlijke titels of hele directory's herhaald afspelen (RPT)
216 Weergave onderbreken (PAUSE)
216 Playlists (PLST)

**217 IR-afstandsbediening**
217 IR-ontvanger van de afstandsbediening
217 IR-afstandsbediening in gebruik nemen
217 Functies van de afstandsbediening
218 Batterij vervangen

**219 Subwoofer-uitgang**

**219 Voorversterkeruitgang**

**219 Externe audiobronnen**
219 AUX-ingang front
219 AUX-ingang achter
220 Niveau van de AUX-ingang instellen

**220 Technische gegevens**

**426 ISO connector**

nl

# Belangrijke aanwijzingen

Lees deze gebruiksaanwijzing zorgvuldig voordat u het apparaat in gebruik neemt en maak uzelf vertrouwd met het apparaat. Bewaar de gebruiksaanwijzing in de auto voor latere vragen.

## Gebruik volgens de beoogde toepassing

Het apparaat is ontworpen voor gebruik in een bedrijfswagen met 24V-boordspanning en voor inbouw in een 1-DIN-opening.

**Verkeersveiligheid**

De verkeersveiligheid gaat vóór alles. Bedien het apparaat alleen wanneer de verkeerssituatie dit toelaat. Maak uzelf voor het begin van de rit vertrouwd met het apparaat. Akoestische waarschuwingssignalen van politie, brandweer en reddingsdiensten moeten in de auto tijdig kunnen worden waargenomen. Beluister het programma tijdens het rijden daarom met een aangepast volume.

## Afstandsbediening (optie)

Met de infrarood-afstandsbediening kunnen de belangrijkste functies worden bediend. Een infrarood-afstandsbediening is als extra verkrijgbaar (Bosch-nr. 7 620 000 830).

## Oude apparaat weggooien

Gooi het oude apparaat niet bij het huisvuil! Gebruik voor het weggooien van het oude apparaat de beschikbare recycling- en inzamelsystemen.

# Diefstalbeveiliging CODE

Het apparaat is is ter beveiliging tegen diefstal voorzien van een viercijferig codenummer. Dit nummer moet altijd worden ingevoerd wanneer het apparaat van de bedrijfsspanning van de auto afgesloten is geweest. Het opvragen van de code is uitgeschakeld in de fabriek, maar kan worden ingeschakeld.

**Let op:**
Wanneer het opvragen van de code is ingeschakeld, begint de code-LED (15) te knipperen als zowel het apparaat als het contactslot uitgeschakeld zijn.
U vindt het codenummer in de radiopas bij het apparaat.

**Let op:**
Bewaar de radiopas nooit in de auto!

## Opvragen van de code in-/uitschakelen (CODE)

- ▶ Druk op toets **MENU** (7) om het menu te openen.
- ▶ Druk zo vaak op toets **MENU** (7) dat "CODE" op het display wordt weergegeven.

Na ca. 2 seconden wordt op het display "0000" weergegeven en kunt u de code invoeren.

**Let op:**
Wanneer u een onjuist codenummer invoert, wordt "ERROR" en daarna opnieuw „0000“ op het display weergegeven. U kunt dan nog tweemaal een code invoeren. Na de derde onjuiste code wordt het apparaat een uur geblokkeerd. In deze tijd wordt „WAIT 1HOUR“ op het display weergegeven. Wanneer u het apparaat in deze wachttijd uitschakelt, moet u na opnieuw inschakelen wederom een vol uur wachten.

- ▶ Druk zo vaak op stationstoets **1** (12) dat het eerste cijfer van uw codenummer op het display verschijnt.
- ▶ Druk zo vaak op stationstoets **2** (12) dat het tweede cijfer van uw codenummer op het display verschijnt.
- ▶ Druk zo vaak op stationstoets **3** (12) dat het derde cijfer van uw codenummer op het display verschijnt.
- ▶ Druk zo vaak op stationstoets **4** (12) dat het vierde cijfer van uw codenummer op het display verschijnt.

**Let op:**
Zodra u door het indrukken van stationstoets **1** - **4** (12) een cijfer van het codenummer hebt gekozen, kunt u dit cijfer van het codenummer ook instellen met de volumeregelaar (1).

Wanneer het juiste codenummer op het display wordt weergegeven:

- ▶ houd stationstoets **5** (12) langer dan 2 seconden ingedrukt.

Op het display worden opnieuw „CODE“ en de actuele instelling „ON“ (aan) of „OFF“ (uit) weergegeven.

- Draai de volumeregelaar (1) naar links resp. rechts om het opvragen van de code in- resp. uit te schakelen.

Om het menu te verlaten:

- druk evt. meermaals op toets **MENU** (7).

## Codenummer invoeren na onderbreking van de spanning

- Zet het apparaat aan.

Op het display verschijnt eerst „CODE“ en dan „0000“. U kunt de code invoeren.

**Let op:**
Wanneer u een onjuist codenummer invoert, wordt "ERROR" en daarna opnieuw „0000“ op het display weergegeven. U kunt dan nog tweemaal een code invoeren. Na de derde onjuiste code wordt het apparaat een uur geblokkeerd. In deze tijd wordt „BLOCKED“ op het display weergegeven. Wanneer u het apparaat in deze wachttijd uitschakelt, moet u na opnieuw inschakelen wederom een vol uur wachten.

- Voer het codenummer in zoals beschreven in het gedeelte „Opvragen van de code in-/uitschakelen“.
- Wanneer het juiste codenummer op het display wordt weergegeven, houdt u stationstoets **5** (12) langer dan 2 seconden ingedrukt.

Het apparaat wordt ingeschakeld. Op het display wordt ca. 2 seconden „TIMESET“ weergegeven; dan wordt het menu voor het invoeren van de tijd geopend.

- Voer de tijd in zoals beschreven in het hoofdstuk „Tijd“, gedeelte „Tijd instellen“.
- Bevestig de ingevoerde tijd door op toets **SRC** (14) te drukken.

Na bevestiging van de tijd schakelt het apparaat over op normaal bedrijf.

# In- en uitschakelen

Om het apparaat in- en uit te schakelen hebt u verschillende mogelijkheden tot uw beschikking.

## In- en uitschakelen met de Aan-/Uit-toets

- ▶ Om in te schakelen drukt u op de Aan-/Uit-toets (3).
- ▶ Om uit te schakelen houdt u de Aan-/Uit-toets (3) langer dan 2 seconden ingedrukt.

**Let op:**
Ter bescherming van de accu wordt het apparaat bij uitgeschakeld contactslot automatisch na een instelbare tijd uitgeschakeld (zie het gedeelte "Uitschakeltijd instellen" in dit hoofdstuk).

## In- en uitschakelen met de microfoon

Bij aansluiting van een microfoon op het systeem kan het apparaat ook met de mededelingenmicrofoon worden in- en uitgeschakeld. Nadere instructies hierover vindt u ook in het hoofdstuk “Microfoonmodus”, gedeelte “Volume van een microfoonmededeling instellen”.

- ▶ Schakel de microfoon in terwijl het apparaat is uitgeschakeld.

Het apparaat wordt automatisch ingeschakeld en kan via de aangesloten luidsprekers voor mededelingen worden gebruikt.

- ▶ Schakel de microfoon uit.

Het apparaat wordt eveneens uitgeschakeld.

## In- en uitschakelen met het contactslot

Wanneer het apparaat met het contactslot is verbonden en niet met de Aan-/Uit-toets (3) is uitgeschakeld, wordt het met het contactslot uit- resp. ingeschakeld.

## Uitschakeltijd instellen (HOUR)

- ▶ Druk op toets **MENU** (7) om het menu te openen.
- ▶ Druk zo vaak op toets **MENU** (7) dat „HOUR“ en de actuele instelling op het display worden weergegeven.
- ▶ Draai de volumeregelaar (1) naar links resp. rechts om de uitschakeltijd in te stellen tussen 1 en 60 minuten.

Om het menu te verlaten:

- ▶ druk evt. meermaals op toets **MENU** (7).

# Volume instellen

Het systeemvolume kan in stappen worden geregeld van 0 (uit) tot 32 (maximaal).

- ▶ Om het systeemvolume te vergroten draait u de volumeregelaar (1) naar rechts.
- ▶ Om het systeemvolume te verkleinen draait u de volumeregelaar (1) naar links.

## Geluidsonderdrukking (MUTE)

U kunt het systeemvolume ook abrupt onderdrukken (mute).

- ▶ Druk kort op toets (3).

### Mute opheffen

Om het eerder gebruikte volume weer te activeren:

- ▶ Druk opnieuw op toets (3).

## Microfoonmodus

U kunt een microfoon op het apparaat aansluiten.

### Microfoonmodus starten (MIC)

- ▶ Schakel de microfoon in.

Op het display verschijnt ‘MIC’.
Microfoonmededelingen worden weergegeven via de aangesloten luidsprekers.

**Let op:**
Tijdens het gebruik van de microfoon blijft de audiobron op de achtergrond hoorbaar (zie ook het gedeelte „Achtergrond-audio in microfoonmodus“ in dit hoofdstuk).

### Volume van een microfoonmededeling instellen

Om het volume van de microfoon in te stellen:

- ▶ draai tijdens een mededeling aan de volumeregelaar (1).

**Let op:**
Het laatst ingestelde microfoonvolume blijft bewaard.

### Achtergrond-audio in microfoonmodus (MIX-functie)

De actueel ingestelde audiobron blijft tijdens een mededeling op de achtergrond hoorbaar (MIX-functie).
Om het volume van de achtergrond-audio in te stellen:

- ▶ druk op toets < resp. > (8).

Tijdens het instellen verschijnt op het display ‘MIX’ en het relatieve volume van de op de achtergrond weergegeven audiobron (van 0 t/m 10). 0 betekent volledige demping van de achtergrondaudio; bij 10 wordt de achtergrondaudio op vol volume weergegeven.

### Aansluitkabel

Voor het aansluiten van de microfoon op het apparaat is onder artikelnummer 8 649 494 020 een aparte microfoonkabel verkrijgbaar.

## Bevestigingstoon (BEEP) in- en uitschakelen

Bij bepaalde handelingen, bv. het ingedrukt houden van een toets, is een bevestigingstoon (beep) te horen. U kunt de bevestigingstoon ook uitschakelen.

- ▶ Druk op toets **MENU** (7) om het menu te openen.
- ▶ Druk zo vaak op toets **MENU** (7) dat „BEEP“ en de actuele instelling „ON“ (AAN) of „OFF“ (uit) op het display worden weergegeven.
- ▶ Draai de volumeregelaar (1) naar links resp. rechts om de bevestigingstoon in- resp. uit te schakelen.

Om het menu te verlaten:

- ▶ druk evt. meermaals op toets **MENU** (7).

## Maximaal inschakelvolume instellen (ONVOL)

Wanneer u het apparaat inschakelt, speelt dit met het laatst gekozen volume. Wanneer u het volume vóór het uitschakelen echter hoger had ingesteld dan het maximale inschakelvolume, wordt het volume bij opnieuw inschakelen automatisch begrensd tot het ingestelde inschakelvolume.

**Let op:**
Om het gehoor te beschermen is het maximale inschakelvolume begrensd op de waarde 25.

- ▶ Druk op toets **MENU** (7) om het menu te openen.
- ▶ Druk zo vaak op toets **MENU** (7) dat „ONVOL“ en de actuele instelling op het display worden weergegeven.
- ▶ Draai de volumeregelaar (1) naar links resp. rechts om het inschakelvolume in te stellen tussen 5 en 25.

Om het menu te verlaten:

- ▶ druk evt. meermaals op toets **MENU** (7).

## Geluidsafhankelijke volumeaanpassing instellen (GALA)

Met deze functie wordt het volume van de autoradio automatisch aangepast aan de snelheid van de auto en de daarbij horende rijgeluiden. Het volume wordt bij toenemende snelheid bijvoorbeeld vergroot om de sterkere rijgeluiden (bv. door windgeruis) te compenseren.

Hiervoor moet uw auto het tachometersignaal beschikbaar stellen en moet de autoradio op de juiste wijze zijn aangesloten.

De automatische volumeregeling kan in 6 stappen (OFF (uit), 1–5) worden ingesteld.

- ▶ Druk op toets **MENU** (7) om het menu te openen.
- ▶ Druk zo vaak op toets **MENU** (7) dat „GALA“ en de actuele instelling op het display worden weergegeven.
- ▶ Draai de volumeregelaar (1) naar links resp. rechts om de volumeaanpassing uit te schakelen resp. in te stellen.

Om het menu te verlaten:

- ▶ druk evt. meermaals op toets **MENU** (7).

## Telefoonvolume instellen (PHVOL)

U kunt het volume instellen waarmee uw gesprekspartner aan de telefoon via de luidsprekers van het apparaat wordt weergegeven.

- ▶ Druk op toets **MENU** (7) om het menu te openen.
- ▶ Druk zo vaak op toets **MENU** (7) dat „PHVOL“ en de actuele instelling op het display worden weergegeven.

- Draai de volumeregelaar (1) naar links resp. rechts om het inschakelvolume in te stellen tussen 0 en 32.

Om het menu te verlaten:

- druk evt. meermaals op toets **MENU** (7).

# Klank

## Hoge (TREB), midden- (MID) en lage tonen (BASS) instellen

- Druk op toets **AUD** (11) om het menu te openen.
- Druk zo vaak op toets **AUD** (11) dat 'BASS' (laag) resp. 'TREB' (hoog) en de actuele instelling op het display worden weergegeven.
- Draai de volumeregelaar (1) naar links resp. rechts om het bass-, midden- resp. treble-niveau in te stellen tussen +7 en -7.

Om het menu te verlaten:

- druk evt. meermaals op toets **AUD** (7).

## Volumeverdeling links/rechts (BAL) en voor/achter (FAD) instellen

**Let op:**
De instelling 'FAD' is alleen beschikbaar bij aansluiting van een externe versterker.

- Druk op toets **AUD** (11) om het menu te openen.
- Druk zo vaak op toets **AUD** (11) dat „BAL" resp. „FAD" (hoog) en de actuele instelling op het display worden weergegeven.
- Draai de volumeregelaar (1) naar links resp. rechts om de volumeverdeling in te stellen tussen +10 en -10.

Om het menu te verlaten:

- druk evt. meermaals op toets **AUD** (7).

### Loudness (LD) in- en uitschakelen

- Druk op toets **AUD** (11) om het menu te openen.
- Druk zo vaak op toets **AUD** (7) dat „LD“ en de actuele instelling „ON“ (aan) of „OFF“ (uit) op het display worden weergegeven.
- Draai de volumeregelaar (1) naar links resp. rechts om de loudness in- resp. uit te schakelen.

Om het menu te verlaten:

- druk evt. meermaals op toets **AUD** (7).

### Klankinstellingen resetten

U kunt alle klankinstellingen terugzetten op de desbetreffende fabrieksinstellingen.

- Druk op toets **AUD** (11) om het menu te openen.
- Druk zo vaak op toets **AUD** (11) dat "RESET N" op het display wordt weergegeven.
- Draai de volumeregelaar (1) naar rechts om de instelling „RESET Y“ te kiezen.

Na ca. 2 seconden worden alle klankinstellingen gereset.

Om het menu te verlaten:

- druk evt. meermaals op toets **AUD** (7).

**Let op:**
Houd toets **AUD** (11) langer dan twee seconden ingedrukt om de fabrieksmatige klankinstellingen voor de actueel weergegeven bron te herstellen.

## Tijd

### Tijd weergeven

Om de tijd ca. 10 seconden op het display weer te geven:

- houd toets **MENU** (7) langer dan 2 seconden ingedrukt.

**Let op:**
Afhankelijk van de gekozen klokmodus wordt vóór de tijd in 24-uursmodus „24H“ en in 12-uursmodus „AM“ (tijd vóór 12 uur 's middags) resp. „PM“ (tijd na 12 uur 's middags) weergegeven.
Voor het instellen van de klokmodus leest u het gedeelte „Klokmodus 12/24 uur kiezen (MODE)“ in dit hoofdstuk.

### Tijd instellen (TIMESET)

- Druk op toets **MENU** (7) om het menu te openen.
- Druk zo vaak op toets **MENU** (7) dat „TIMESET“ en de actuele instelling op het display worden weergegeven.

Na ca. 2 seconden wordt de actuele tijd op het display weergegeven. Vóór de tijd wordt in 24-uursmodus „24H“ en in 12-uursmodus „AM“ (tijd vóór 12 uur 's middags) resp. „PM“ (tijd na 12 uur 's middags) weergegeven. De uren knipperen en kunnen worden ingesteld.

Om de uren resp. minuten in te stellen:

- draai de volumeregelaar (1) naar links resp. rechts.

Om te wisselen tussen uren en minuten:

- ▶ Druk op toets **6** (12).
- ▶ Druk evt. meermaals op toets **MENU** (7) om het menu te verlaten.

## Klokmodus 12/24 uur kiezen (MODE)

- ▶ Druk op toets **MENU** (7) om het menu te openen.
- ▶ Druk zo vaak op toets **MENU** (7) dat „MODE“ en de actuele instelling „12H“ of „24H“ op het display worden weergegeven.
- ▶ Draai de volumeregelaar (1) naar links resp. rechts om te kiezen tussen de instellingen.
- ▶ Druk evt. meermaals op toets **MENU** (7) om het menu te verlaten.

## Alarm in- en uitschakelen en alarmtijd instellen (ALARM)

U kunt op het apparaat een alarmtijd voor een eenmalig alarm instellen. Op de ingestelde tijd is ca. 15 seconden een alarmtoon te horen, en "ALARM" knippert op het display.

**Let op:**

- ▶ Om het alarm voortijdig af te breken drukt u op een willekeurige toets (behalve de Aan-/Uit-toets (3) of de Eject-toets (4)). Het apparaat gaat dan over op normaal bedrijf.
- ▶ Het alarm gaat ook af wanneer het apparaat op de alarmtijd reeds is ingeschakeld.

- ▶ Druk op toets **MENU** (7) om het menu te openen.
- ▶ Druk zo vaak op toets **MENU** (7) dat „ALARM“ en de actuele instelling „ON“ (aan) of „OFF“ (uit) op het display worden weergegeven.
- ▶ Draai de volumeregelaar (1) naar links resp. rechts om het alarm uit- resp. in te schakelen.

Bij de instelling "ALARM ON" wordt na ca. 2 seconden het menu voor de tijdinstelling weergegeven.

- ▶ Voer de alarmtijd in zoals beschreven in het gedeelte "Tijd instellen".
- ▶ Druk evt. meermaals op toets **MENU** (7) om het menu te verlaten.

# Radioweergave

Dit apparaat is uitgerust met een RDS-radio-ontvanger. Veel ontvangbare FM-zenders zenden een signaal uit dat naast het programma ook informatie bevat zoals de naam van de zender en het programmatype (PTY). De naam van de zender wordt zodra deze ontvangbaar is, op het display weergegeven.

## Radioweergave inschakelen

Wanneer u zich in een andere weergavemodus bevindt:

- ▶ druk op toets **BND** (2),

of

- ▶ druk zo vaak op toets **SRC** (14) dat „RADIO“ op het display verschijnt.

Op het display wordt de actuele frequentie resp. de zendernaam weergegeven.

## RDS-comfortfunctie(AF, REG)

De RDS-comfortfuncties AF (Alternatieve frequentie) en REG (Regionaal) vergroten het prestatiespectrum van uw radio:

- ▶ AF: Wanneer de RDS-comfortfunctie geactiveerd is, zoekt het apparaat op de achtergrond automatisch naar de best te ontvangen frequentie van de ingestelde zender.
- ▶ REG: Sommige zenders verdelen op bepaalde tijden hun programma op in regionale programma's met verschillende inhoud. Met de geactiveerde REG-functie wordt voorkomen dat het apparaat overschakelt op alternatieve frequenties van de ingestelde zender die een andere programma-inhoud hebben.

**Let op:**

- ▶ RDS is van fabriekswege ingeschakeld.
- ▶ REG is van fabriekswege uitgeschakeld en moet apart in het menu worden in- resp. uitgeschakeld.

## RDS-comfortfunctie in- of uitschakelen

- ▶ Ga evt. eerst naar de FM-radioweergave.
- ▶ Druk op toets **MENU** (7) om het menu te openen.
- ▶ Druk zo vaak op toets **MENU** (7) dat „RDS“ en de actuele instelling „ON“ (aan) of „OFF“ (uit) op het display worden weergegeven.
- ▶ Draai de volumeregelaar (1) naar links resp. rechts om RDS uit - resp. in te schakelen.
- ▶ Druk evt. meermaals op toets **MENU** (7) om het menu te verlaten.

De RDS-comfortfuncties zijn actief als het RDS-symbool op het display wordt weergegeven.

## REG in- en uitschakelen (alleen voor tuner-regio EUROPE)

- ▶ Ga evt. eerst naar de radioweergave.
- ▶ Druk op toets **MENU** (7) om het menu te openen.
- ▶ Druk zo vaak op toets **MENU** (7) dat „REG“ en de actuele instelling „ON“ (aan) of „OFF“ (uit) op het display worden weergegeven.
- ▶ Draai de volumeregelaar (1) naar links resp. rechts om REG uit- resp. in te schakelen.

- Druk evt. meermaals op toets **MENU** (7) om het menu te verlaten.

**Let op:**
De instelling REG ON/OFF werkt alleen wanneer de RDS-functie ingeschakeld.

## Golfgebied/geheugenniveau kiezen

Afhankelijk van de tuner-regio kunt u met dit apparaat programma's van de volgende frequentiebanden ontvangen:

- Europa: FM, MW, LW en SW
- NAFTA: FM, AM en WTH (weerband)

Voor het golfgebied FM zijn drie de geheugenniveaus FM1, FM2 en FMT, en voor de golfgebieden MW, LW, SW, AM en WB is elk één geheugenniveau beschikbaar. Daarnaast zijn er de extra geheugenniveaus AMT, MWT, LWT resp. SWT. Op elk geheugenniveau kunnen zes zenders worden opgeslagen.
Om te wisselen tussen de golfgebieden resp. geheugenniveaus:

- druk op toets **BND** (2).

## Zenders instellen

U hebt verschillende mogelijkheden om zenders in te stellen.

### Automatische zoekafstemming

**Let op:**
De automatische zoekafstemming is alleen beschikbaar wanneer in het menu de instelling „AUTOSEEK“ voor de toetsen < resp. > (8) is gekozen (zie het gedeelte „Functie van de toetsen instellen“ in dit hoofdstuk).

- Druk op toets < resp. > (8).

De eerstvolgende ontvangbare zender wordt ingesteld.

**Let op:**
- Wanneer de voorrang voor verkeersinformatie is ingeschakeld en „PTY“ is uitgeschakeld, wordt de eerstvolgende verkeerszender ingesteld.
- Wanneer „PTY“ is ingeschakeld, wordt de eerstvolgende zender van het gekozen programmatype ingesteld.

### Gevoeligheid van de zoekafstemming instellen (SENS)

U kunt kiezen of er bij lage gevoeligheid alleen sterke, of bij hoge gevoeligheid ook zwakke zenders moeten worden ingesteld.

- Ga evt. eerst naar de radioweergave.
- Druk op toets **MENU** (7) om het menu te openen.
- Druk zo vaak op toets **MENU** (7) dat „SENS“ en de actuele instelling „LO“ (lage gevoeligheid) resp. „DX“ (hoge gevoeligheid) op het display worden weergegeven.
- Draai de volumeregelaar (1) naar links resp. rechts om te kiezen tussen de instellingen.
- Druk evt. meermaals op toets **MENU** (7) om het menu te verlaten.

### Handmatige afstemming

Om de ingestelde frequentie in kleine stappen te wijzigen:

- ▶ druk op toets < resp. > (8).

**Let op:**
De stapsgewijze afstemming is alleen beschikbaar wanneer in het menu de instelling „MANSEEK“ voor de toetsen < resp. > (8) is gekozen (zie het gedeelte „Functie van de toetsen instellen“ in dit hoofdstuk).

Om de ingestelde frequentie snel te wijzigen:

- ▶ houd toets < resp. > (8) ingedrukt.

## Zenders programmeren

### Zenders handmatig programmeren

- ▶ Kies het gewenste geheugenniveau resp. golfgebied.
- ▶ Stel de zender in.
- ▶ Houd stationstoets **1 – 6** (12) waaronder de zender moet worden opgeslagen, langer dan 2 seconden ingedrukt.

De bevestigingstoon is te horen. De zender is opgeslagen onder de gewenste stationstoets. Zolang de opgeslagen zender is ingesteld, wordt de geheugenpositie ervan (bv. „P3“) weergegeven op het display.

### Zenders automatisch programmeren (T-STORE)

U kunt de zes sterkste zenders uit de regio automatisch programmeren. Voor het golfgebied FM worden de zenders opgeslagen op geheugenniveau FMT, voor golfgebied AM (NAFTA) op geheugenniveau AMT. Voor de golfgebieden MW, LW en SW (Europa) is een gezamenlijk geheugenniveau beschikbaar, dat wordt aangeduid als MWT, LWT resp. SWT (afhankelijk van het golfgebied waarop de T-STORE-functie als laatste gebruikt is).

**Let op:**

- ▶ Eerder op dit niveau opgeslagen zenders worden daarbij vervangen door nieuw gevonden zenders.
- ▶ Wanneer de voorrang voor verkeersinformatie is ingeschakeld, worden alleen zenders met verkeersinformatie opgeslagen.
- ▶ Wanneer PTY is ingeschakeld, worden alleen zenders met met het actueel gekozen programmatype opgeslagen.

- ▶ Kies het gewenste golfgebied.
- ▶ Houd toets **BND** (2) langer dan 2 seconden ingedrukt.

Het programmeren begint. Op het display wordt
„T-STORE“ weergegeven. Nadat dit proces voltooid is, wordt de zender op geheugenpositie 1 van geheugenniveau FMT resp. AMT, MWT, LWT of SWT afgespeeld.

## Geprogrammeerde zenders oproepen

- ▶ Kies het geheugenniveau resp. golfgebied.
- ▶ Druk op stationstoets **1 – 6** (12) waaronder de gewenste zender is opgeslagen.

## Opgeslagen zenders kort weergeven (PRSTSCAN)

Met deze functie kunt u alle opgeslagen zenders van het actuele geheugenniveau telkens ca. 10 seconden laten weergeven.

**Let op:**
Deze functie is alleen beschikbaar wanneer in het menu de instelling „PRSTSCAN“ voor de toetsen < resp. > (8) is gekozen (zie het gedeelte „Functie van de toetsen instellen“ in dit hoofdstuk).

### Korte weergave starten

► Druk op toets < resp. > (8).

Op het display wordt kort „PRSTSCAN“ weergegeven. Elke opgeslagen zender op het actuele geheugenniveau wordt ca. 10 seconden weergegeven. Daarbij wordt de ingestelde frequentie resp. de zendernaam weergegeven.

### Korte weergave beëindigen

► Druk op toets < resp. > (8).

Het scannen wordt beëindigd. De laatst weergegeven zender blijft ingesteld.

## Ontvangbare zenders kort weergeven (BANDSCAN)

Met deze functie kunt u alle ontvangbare zenders van telkens ca. 10 seconden laten weergeven.

**Let op:**
Deze functie is alleen beschikbaar wanneer in het menu de instelling „BANDSCAN“ voor de toetsen < resp. > (8) is gekozen (zie het gedeelte „Functie van de toetsen instellen“ in dit hoofdstuk).

### Korte weergave starten

► Druk op toets < resp. > (8).

Op het display wordt kort „BANDSCAN“ weergegeven. Het apparaat zoekt naar zenders op het actuele golfgebied. Elke gevonden zender wordt ca. 10 seconden weergegeven. Daarbij wordt de ingestelde frequentie resp. de zendernaam weergegeven.

### Korte weergave beëindigen

► Druk op toets < resp. > (8).

Het scannen wordt beëindigd. De laatst weergegeven zender blijft ingesteld.

## Programmatype (PTY)

Behalve de zendernaam geven sommige FM-zenders ook informatie over het type van hun programma. Zulke programmatypes kunnen bv. zijn:

| | |
|---|---|
| CULTURE (cultuur) | TRAVEL (reizen) |
| WEATHER (weer) | JAZZ MUSIC (jazz) |
| NEWS (nieuws) | POP MUSIC (pop) |

Met de PTY-functie kunt u gericht zenders met een bepaald programmatype kiezen. Wanneer PTY ingeschakeld is en er een PTY-zoekdoorloop gestart is, gaat het apparaat automatisch van de actuele zender resp. vanuit een andere weergavemodus naar de zender met het gekozen programmatype.

### PTY in- en uitschakelen

- ▶ Ga evt. eerst naar de FM-radioweergave.
- ▶ Druk op toets **MENU** (7) om het menu te openen.
- ▶ Druk zo vaak op toets **MENU** (7) dat "PTY" op het display wordt weergegeven.
- ▶ Draai de volumeregelaar (1) naar links resp. rechts om de instelling „PTY ON“ (aan) of „PTY OFF“ (uit) te kiezen.
- ▶ Druk evt. meermaals op toets **MENU** (7) om het menu te verlaten.

### Programmatype kiezen

**Let op:**
„PTY“ moet ingeschakeld zijn.

- ▶ Ga evt. eerst naar de FM-radioweergave.
- ▶ Druk op toets **MENU** (7)om het menu te openen.
- ▶ Druk zo vaak op toets **MENU** (7) dat "PTYTYPE" op het display wordt weergegeven.
- ▶ Draai de volumeregelaar (1) om een programmatype te kiezen.
- ▶ Druk evt. meermaals op toets **MENU** (7) om het menu te verlaten.

### PTY-zoekdoorloop starten

**Let op:**
De PTY-zoekafstemming is alleen beschikbaar wanneer „PTY“ is ingeschakeld en in het menu de instelling „AUTOSEEK“ resp. „BANDSCAN“ voor de toetsen < resp. > (8) is gekozen (zie het gedeelte „Functie van de toetsen instellen“ in dit hoofdstuk).

- ▶ Druk op toets < resp. > (8) om de zoekdoorloop te starten.

Indien een zender met het actueel gekozen programmatype wordt gevonden, wordt deze ingesteld. Wanneer geen zender met dit programmatype wordt gevonden, wordt de laatst ingestelde zender opnieuw ingesteld.

### Storingsafhankelijke hogetonendemping instellen (HCUT)

De HCUT-functie verbetert de weergave bij slechte radioontvangst. Wanneer er ontvangststoringen zijn, wordt het storingsniveau automatisch verlaagd.

- ▶ Ga evt. eerst naar de radioweergave.
- ▶ Druk op toets **MENU** (7) om het menu te openen.
- ▶ Druk zo vaak op toets **MENU** (7) dat „HCUT“ en de actuele instelling „ON“ (aan) of „OFF“ (uit), 1 of 2 (sterkte van de storingsdemping) op het display worden weergegeven.
- ▶ Draai de volumeregelaar (1) naar links resp. rechts om „HCUT“ in te stellen resp. uit te schakelen .
- ▶ Druk evt. meermaals op toets **MENU** (7) om het menu te verlaten.

### Functie van de toetsen instellen (KEY PRG)

U kunt de snelfunctie van de toetsen < resp. > (8) bij radioweergave instellen. De volgende instellingen zijn beschikbaar:

- ▶ AUTOSEEK: Automatisch opzoeken van de

volgende ontvangbare zender.
- ▶ MANSEEK: Frequentie handmatig stapsgewijs wijzigen.
- ▶ PRSTSCAN: Op het actuele geheugenniveau opgeslagen zenders kort weergeven.
- ▶ BANDSCAN: Ontvangbare zenders van het actuele golfgebied kort weergeven.

- ▶ Ga evt. eerst naar de FM-radioweergave.
- ▶ Druk op toets **MENU** (7) om het menu te openen.
- ▶ Druk zo vaak op toets **MENU** (7) dat "KEY PRG" op het display wordt weergegeven.
- ▶ Draai de volumeregelaar (1) naar links resp. rechts om te wisselen tussen de instellingen.
- ▶ Druk evt. meermaals op toets **MENU** (7) om het menu te verlaten.

# Verkeersinformatie

## Voorrang voor verkeersinformatie in- en uitschakelen

Om de voorrang voor verkeersinformatie in- en te uitschakelen:

- ▶ druk op toets **TA** (13).

**Let op:**
In de weergavemodi CD, USB en AUX is deze functie alleen beschikbaar als het golfgebied FM als laatste was ingesteld.

De voorrang voor verkeersinformatie is geactiveerd wanneer het TA-symbool op het display wordt weergegeven. Zodra het apparaat een verkeersbericht ontvangt, wordt dit doorgegeven. Op het display wordt voor de duur van het bericht „TRAFFIC“ weergegeven.

**Let op:**
U hoort een waarschuwingstoon:
- ▶ wanneer u bij het beluisteren van de verkeersinformatiezender of een cd het uitzendbereik van de ingestelde verkeerszender verlaat en de daarop volgende automatische zoekdoorloop geen nieuwe verkeerszender vindt.
- ▶ wanneer u van een verkeerszender overschakelt op een zender zonder verkeersinformatie.

Schakel dan ofwel de voorrang voor verkeersinformatie uit of ga naar een zender met verkeersinformatie.

### Volumeversterking voor verkeersinformatie instellen

U kunt instellen met hoeveel volumestappen de verkeersinformatie sterker moet worden doorgegeven dan het ingestelde volume:

- ▶ Ga evt. eerst naar de FM-radioweergave.
- ▶ Druk op toets **MENU** (7) om het menu te openen.
- ▶ Druk zo vaak op toets **MENU** (7) dat „TA DIFF“ en de actuele instelling op het display worden weergegeven.
- ▶ Draai de volumeregelaar (1) naar links resp. rechts om de volumeversterking in te stellen tussen 0 en 10.

Om het menu te verlaten:

- ▶ druk evt. meermaals op toets **MENU** (7).

**Let op:**
U kunt het volume tijdens een verkeersbericht met de volumeregelaar (1) instellen voor de duur van het verkeersbericht.

### Verkeersinformatie uitschakelen

Om een lopend verkeersbericht af te breken en terug te gaan naar de eerder beluisterde audiobron:

- ▶ druk op toets **TA** (13).

De voorrang voor verkeersinformatie blijft ingeschakeld.

## Cd-weergave

U kunt met dit apparaat gangbare audio-cd's, cd-r's en cd-rw's met een diameter van 12 cm afspelen. Om problemen bij het afspelen te voorkomen moet u zelfgemaakte cd's niet sneller branden dan 16-voudig.

**Gevaar voor vernieling van de cd-speler!**
Single-cd's met een diameter van 8 cm en cd's met niet-ronde contouren (shape-cd's) mogen niet worden gebruikt.
Behandel de cd zorgvuldig en voorkom krassen en beschadigingen op de cd. Houd de cd indien mogelijk alleen aan de rand vast.
Mocht een cd vuil geworden zijn, dan kunt u deze reinigen met een niet-pluizende doek zonder oplosmiddelen. Wis de cd altijd van binnen naar buiten af.
Stel de cd niet bloot aan direct zonlicht en bewaar de cd buiten het apparaat in een beschermdoosje.
Plak geen etiketten op de cd. Beschrijf de cd alleen met daarvoor geschikte, gangbare viltstiften.
Wij zijn niet aansprakelijk voor beschadigingen van de cd-speler door ongeschikte of beschadigde cd's.

Gebruik voor een storingsvrije werking alleen cd's met het CompactDisc-logo. Cd's met kopieerbeveiliging kunnen problemen bij het afspelen veroorzaken. Bosch kan niet garande-

ren dat cd's met kopieerbeveiliging probleemloos functioneren!

## Cd-weergave starten

Wanneer er geen cd in de speler zit:

- ▶ schuif de cd zonder forceren met de bedrukte kant naar boven in de cd-opening (5), totdat u een weerstand voelt.

De cd wordt automatisch in de speler getransporteerd. Op het display verschijnt het CD-symbool.

**Let op:**

- ▶ Het transport van de cd mag niet worden gehinderd of geholpen.
- ▶ Wanneer u een cd plaatst terwijl het apparaat is uitgeschakeld, wordt deze getransporteerd zonder dat het apparaat de weergave start.

De cd-weergave begint. Op het display worden het nummer van de actuele titel (bv. „T12“) en de speeltijd weergegeven.

Wanneer er al een cd in de speler zit:

- ▶ druk zo vaak op toets **SRC** (14) dat „CD“ op het display verschijnt.

De weergave start op de plek waar deze is onderbroken.

## Weergave van verstreken resp. resterende speeltijd

Om te wisselen tussen weergave van de verstreken resp. resterende speeltijd van de actuele titel:

- ▶ Druk op toets **6** (12).

## Titels kiezen

- ▶ Druk op toets < resp. > (8) om naar de vorige resp. volgende titel te gaan.

Wanneer de actuele titel al langer dan 10 seconden loopt, wordt deze opnieuw gestart wanneer toets < (8) eenmaal wordt ingedrukt.

## Snelle zoekdoorloop (hoorbaar)

Voor de snelle zoekdoorloop achteruit resp. vooruit:

- ▶ houd toets < resp. > (8) ingedrukt totdat u bij de gewenste plek bent.

## Willekeurige weergave van de titels (MIX)

- ▶ Druk op toets **3** (12).

Op het display verschijnt kort „MIX ALL“ en het MIX-symbool verschijnt. De volgende titels worden willekeurig gekozen.

## MIX beëindigen

- ▶ Druk opnieuw op toets **3** (12).

Op het display verschijnt kort „MIX ALL“ en het MIX-symbool verdwijnt. De weergave wordt normaal voortgezet.

## Titels kort weergeven (SCAN)

Om alle titels van de cd telkens ca. 10 seconden te laten weergeven:

- ▶ druk op toets **4** (12).

Op het display wordt kort „SCAN TRK“ weergegeven.

## Scan beëindigen, titel verder beluisteren

Om het scannen te beëindigen:

- ▶ druk opnieuw op toets **4** (12).

Op het display wordt kort „SCAN OFF“ weergegeven. De actuele titel wordt verder afgespeeld.

## Titels herhalen (RPT)

▶ Druk op toets **2** (12).

Op het display verschijnt kort „RPT ALL“ en het RPT-symbool verschijnt. De actuele titel wordt herhaald totdat RPT gedeactiveerd wordt.

### RPT beëindigen

▶ Druk opnieuw op toets **2** (12).

Op het display verschijnt kort „RPT OFF“ en het RPT-symbool verdwijnt. De weergave wordt normaal voortgezet.

## Weergave onderbreken (PAUSE)

▶ Druk op toets **1** (12).

Op het display wordt „PAUSE“ weergegeven.

### Pauze opheffen

▶ Druk tijdens de pauze op toets **1** (12).

De weergave wordt voortgezet.

## Cd verwijderen

**Let op:**
U kunt cd's ook laten uitwerpen wanneer het apparaat is uitgeschakeld of er een andere audiobron actief is.

▶ Druk op de cd-uitwerptoets (4).

De cd wordt naar buiten geschoven. Wanneer u zich in cd-weergave bevindt, wordt op het display kort „CD EJECT“ weergegeven.

**Let op:**
Het transport van de cd mag niet worden gehinderd of geholpen.

▶ Verwijder de cd.

Het CD-symbool verdwijnt.

**Let op:**
Wanneer u een naar buiten geschoven cd niet verwijdert, wordt deze na ca. 10 seconden automatisch weer naar binnen getransporteerd.

# MP3-cd-/USB-weergave

U kunt met dit apparaat ook cd-r's en cd-rw's met MP3- en WMA-muziekbestanden afspelen. Bovendien kunt u USB-gegevensdragers aansluiten en op de USB-gegevensdrager opgeslagen MP3-/WMA-bestanden afspelen. Dit hoofdstuk behandelt alleen het afspelen van MP3-bestanden, omdat de bediening bij MP3- en WMA-bestanden identiek is. In dit hoofdstuk geldt de aanduiding „MP3-gegevensdrager“ zowel voor cd-r/rw's als voor USB-gegevensdragers zoals USB-sticks.

**Let op:**

- WMA-bestanden met Digital Rights Management (DRM) uit online-muziekwinkels kunnen met dit apparaat niet worden weergegeven.
- WMA-bestanden kunnen alleen betrouwbaar worden weergegeven wanneer ze met Windows Media Player vanaf versie 8 zijn gemaakt.

## Voorbereiding voor een MP3-gegevensdrager

### Voorbereiding voor een MP3-cd

Door de combinatie van cd-recorder, cd-opnamesoftware en lege cd kunnen er problemen optreden met de afspeelbaarheid van de cd's. Wanneer er problemen optreden met zelfgebrande cd's moet u overgaan op lege cd's van een andere fabrikant of een andere kleur.

Het bestandstype van de cd moet ISO 9660 Level 1 resp. Level 2 of Joliet zijn. Alle anderen bestandstypen kunnen niet betrouwbaar worden weergegeven.
Bij het aanmaken (coderen) van MP3-/WMA-bestanden uit audiobestanden dient u bitrates te gebruiken van 32 t/m 320 kbps voor MP3-bestanden resp. van 32 t/m 192 kbps voor WMA-bestanden.
Dit apparaat ondersteunt maximaal 252 directory's en maximaal 255 bestanden per directory. Daarbij mag de cd in totaal maximaal 512 directory's en bestanden bevatten. De directory's en titels op de cd kunnen afzonderlijk worden gekozen.

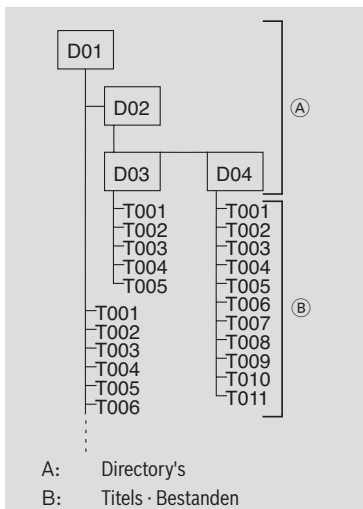


U kunt elke directory met de pc een naam geven. De naam van de directory kan op het display van het apparaat worden weergegeven.

Geef uw directory's en titels/bestanden namen zoals bepaald door uw cd-opnamesoftware. Wenken daarbij vindt u in de gebruiksaanwijzing van de software.

**Let op:**

- Gebruik voor de namen van bestanden (directory's en titels) geen trema's en bijzondere symbolen.
- Als u bestandsnamen met meer dan 16 tekens gebruikt (incl. „. MP3“ resp. „.WMA“), wordt het maximale aantal titels en directory's kleiner.

Wanneer u prijs stelt op en bepaalde volgorde van uw bestanden: Sla de bestanden op de gegevensdrager op in de volgorde waarin ze later moeten worden afgespeeld. Het apparaat speelt de bestanden af in de volgorde waarin ze fysiek op de gegevensdrager zijn opgeslagen.
Voor het afspelen van de bestanden met dit apparaat moeten de MP3-bestanden de extensie „.MP3“ en de WMA-bestanden de extensie „. WMA“ hebben.

**Let op:**
Om een ongestoorde weergave te garanderen:

- probeer niet om andere dan MP3-bestanden de extensie „. MP3“ te geven en deze af te spelen! Deze ongeldige bestanden worden tijdens de weergave genegeerd.
- gebruik geen 'gemengde' cd's met niet-MP3-bestanden en MP3-titels (het apparaat leest tijdens de MP3-weergave alleen MP3-bestanden).
- gebruik geen mix-mode-cd's met audio- en MP3-titels. Wanneer u probeert een mix-mode-cd af te spelen, worden alleen de audiotitels afgespeeld.

## Voorbereiding voor een USB-gegevensdrager

Om te zorgen dat het apparaat een USB-gegevensdrager herkent moet deze als massaopslag (Mass Storage Device) worden gespecificeerd en volgens het bestandssysteem FAT16 of FAT32 geformatteerd zijn en MP3- of WMA-bestanden bevatten.
U kunt op een USB-gegevensdrager maximaal 5000 titels (zonder ID3-tags) zetten. De directory's en titels kunnen met dit apparaat afzonderlijk worden gekozen. Als u titels met ID3-tags gebruikt, wordt het maximale aantal bestanden kleiner.
Bosch kan niet garant staan voor het storingsvrij functioneren van alle op de markt verkrijgbare USB-gegevensdragers.

## ID3-tags

MP3-titels kunnen extra informatie bevatten zoals uitvoerende, titelnaam en album (ID3-tags). Dit apparaat kan ID3-tags van versie 1 en versie 2 op het display weergeven.

## MP3-weergave starten

### MP3-weergave van cd starten

Bij een MP3-cd wordt de MP3-weergave gestart zoals de normale cd-weergave. Lees hiervoor het gedeelte „Cd-weergave starten“ in het hoofdstuk „Cd-weergave“.
Op het display worden het nummer van de actuele titel (bv. „T12“) en de speeltijd, alsmede titelinformatie (ID3-tags) resp. de bestandsnaam weergegeven. Bij wisselen naar een andere directory wordt kort de naar van de directory weergegeven.

### USB-gegevensdrager aansluiten en MP3-weergave starten

Om een USB-gegevensdrager (bv. USB-stick of USB-schijf) te kunnen aansluiten moet de USB-kabel op de mini-USB-bus (10) worden aangesloten.

- ▶ Sluit de USB-gegevensdrager aan op de USB-kabel.

Zodra er een USB-gegevensdrager is aangesloten, kan deze met toets **SRC** (14) worden gekozen. Op het display verschijnt dan „USB“.

## Weergave van verstreken resp. resterende speeltijd

Om te wisselen tussen weergave van de verstreken resp. resterende speeltijd van de actuele titel:

- ▶ druk op toets **6** (12).

## Weergave van titelinformatie (ID3-tags)

Indien de MP3-gegevensdrager ID3-tags beschikbaar stelt, wordt de informatie bij elke titel bij de start van de titel eenmaal als lichtkrant op het display weergegeven. Indien er geen ID3-tags bij de MP3-bestanden zijn opgeslagen, wordt de bestandsnaam weergegeven.

**Let op:**
Lees voor het opslaan van ID3-tags ook de gebruiksaanwijzing van uw MP3-software resp. opnamesoftware.

### Titelinformatie eenmalig als lichtkrant weergeven

- ▶ Druk op toets **5** (12).

De ID3-tags van de actuele titel worden eenmaal als lichtkrant op het display weergegeven.

**Let op:**
Deze functie is niet beschikbaar wanneer de weergave van titelinformatie als lichtkrant is uitgeschakeld. Lees hiervoor het volgende gedeelte, „Weergave van titelinformatie als lichtkrant in- en uitschakelen (SCRL)“.

### Weergave van titelinformatie als lichtkrant in- en uitschakelen (SCRL)

Om de weergave van titelinformatie bij het begin van een titel als lichtkrant in- resp. uit te schakelen:

- ▶ schakel eerst over op cd- resp. MP3-/WMA-weergave.
- ▶ Druk op toets **MENU** (7) om het menu te openen.
- ▶ Druk zo vaak op toets **MENU** (7) dat „SCRL“ en de actuele instelling „ON“ (aan) of „OFF“ (uit) op het display worden weergegeven.
- ▶ Draai de volumeregelaar (1) naar links resp. rechts om de lichtkrant uit - resp. in te schakelen.
- ▶ Druk evt. meermaals op toets **MENU** (7) om het menu te verlaten.

Bij de instelling „SCRL OFF“ wordt de titelinformatie in delen van telkens acht tekens op het display weergegeven. Hierbij worden elk deel van de tekst én titelnummer en speeltijd telkens continu afwisselend 5 seconden lang weergegeven.

### Directory kiezen

Om op- resp. neerwaarts naar een andere directory te gaan:

- ▶ druk op toets ∧ resp. ∨ (8).

**Let op:**
Alle directory's die geen MP3-bestanden bevatten, worden automatisch overgeslagen.
Het apparaat behandelt alle directory's en subdirectory's alsof ze op één niveau zouden liggen. Door herhaald op toets ∧ resp. ∨ (8) te drukken komt u ook in alle subdirectory's.

### Titels kiezen

- ▶ Druk op toets < resp. > (8) om naar de vorige resp. volgende titel te gaan.

Wanneer de actuele titel al langer dan 10 seconden loopt, wordt deze opnieuw gestart wanneer toets < (8) eenmaal wordt ingedrukt.

### Snelle zoekdoorloop (hoorbaar)

Voor de snelle zoekdoorloop achteruit resp. vooruit:

- ▶ houd toets < resp. > (8) ingedrukt totdat u bij de gewenste plek bent.

### Titel afspelen in willekeurige volgorde (MIX)

Om de titels van de actuele directory in willekeurige volgorde af te spelen:

- ▶ druk zo vaak op toets **3** (12) dat "MIX DIR" op het display wordt weergegeven.

Het MIX-symbool verschijnt op het display.
Om alle titels van de MP3-gegevensdrager in willekeurige volgorde af te spelen:

- ▶ druk zo vaak op toets **3** (12) dat "MIX ALL" op het display wordt weergegeven.

Het MIX-symbool verschijnt op het display.

### MIX beëindigen

Om het afspelen in willekeurige volgorde te beëindigen:

- ▶ druk zo vaak op toets **3** (12) dat "MIX OFF" op het display wordt weergegeven.

Het MIX-symbool verdwijnt van het display.

## Titels kort weergeven (SCAN)

Om alle titels van de MP3-gegevensdrager in oplopende volgorde telkens ca. 10 seconden weer te geven:

- ▶ druk zo vaak op toets **4** (12) dat "SCAN TRK" op het display verschijnt.

Om alle titels van de actuele directory kort weer te geven:

- ▶ druk zo vaak op toets **4** (12) dat "SCAN FLD" op het display verschijnt.

### SCAN beëindigen

Om de korte weergave te beëindigen:

- ▶ druk zo vaak op toets **4** (12) dat "SCAN OFF" op het display verschijnt.

De actueel weergegeven titel wordt verder afgespeeld.

## Afzonderlijke titels of hele directory's herhaald afspelen (RPT)

Om de actuele titel te herhalen:

- ▶ druk zo vaak op toets **2** (12) dat "RPT TRK" op het display wordt weergegeven.

Het RPT-symbool verschijnt op het display.

Om de actuele directory te herhalen:

- ▶ druk zo vaak op toets **2** (12) dat "RPT DIR" op het display wordt weergegeven.

Het RPT-symbool verschijnt op het display.

### RPT beëindigen

Om het herhalen te beëindigen:

- ▶ druk zo vaak op toets **2** (12) dat "RPT OFF" op het display wordt weergegeven.

Het RPT-symbool verdwijnt van het display.

## Weergave onderbreken (PAUSE)

- ▶ Druk op toets **1** (12).

Op het display wordt „PAUSE“ weergegeven.

### Pauze opheffen

- ▶ Druk tijdens de pauze op toets **1** (12).

De weergave wordt voortgezet.

## Playlists (PLST)

- ▶ Houd toets **TA** (13) lang ingedrukt om eigen playlists weer te geven.

Op het display verschijnt kort ‘PLST ON’. Er worden uitsluitend eigen playlists van de aangesloten MP3-speler weergegeven.

Om terug te keren naar de normale MP3-modus:

- ▶ houd toets **TA** (13) opnieuw lang ingedrukt.

Op het display verschijnt kort de aanwijzing ‘PLST OFF’. Het apparaat geeft nu de op de aangesloten MP3-speler aanwezige titels weer, echter geen playlists.

# IR-afstandsbediening

Met de optionele IR-afstandsbediening kunt u de belangrijkste functies van het apparaat aansturen.

## IR-ontvanger van de afstandsbediening

In de kap van het apparaat bevindt zich de infrarood-ontvanger voor de afstandsbediening. Vóór gebruik van de afstandsbediening moet de ontvanger worden ingeschakeld:

- ▶ Druk op toets **MENU** (7) om het menu te openen.
- ▶ Druk zo vaak op toets **MENU** (7) dat „IR“ en de actuele instelling „ON“ (aan) of „OFF“ (uit) op het display worden weergegeven.
- ▶ Draai de volumeregelaar (1) naar links resp. rechts om de ontvanger uit- resp. in te schakelen.
- ▶ Druk evt. meermaals op toets **MENU** (7) om het menu te verlaten.

## IR-afstandsbediening in gebruik nemen

Bij levering bevindt zich een batterij in het batterijvak (25) van de afstandsbediening. Het contact tussen batterij en afstandsbediening is onderbroken door een folie. Vóór ingebruikname dient u de batterij eruit te halen en de folie te verwijderen. Voor het verwijderen van de batterij leest u het gedeelte „Batterij vervangen“ in dit hoofdstuk.

## Functies van de afstandsbediening

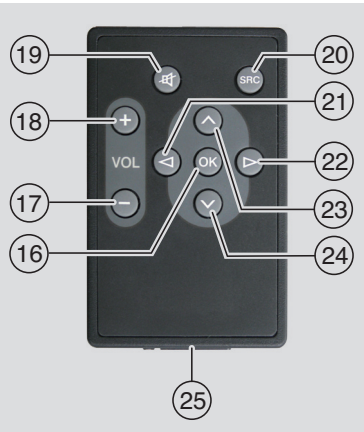


### Algemeen:

| Toets | | Functie |
|---|---|---|
| 🔇 | (19) | Geluid onderdrukken |
| **SRC** | (20) | Geluidsbron wisselen |
| **VOL +** | (18) | Volume vergroten |
| **VOL +** | (18) | Volume verkleinen |

### Bij radioweergave:

| Toets | | Functie |
|---|---|---|
| **>** | (22) | Kort indrukken: Automatische zenderzoekfunctie/ PTY-zoekdoorloop/handmatig afstemmen/geprogrammeerde zenders kort weergeven<br>Ingedrukt houden: Frequentie snel wijzigen |
| **<** | (21) | Kort indrukken: Automatische zenderzoekfunctie/ PTY-zoekdoorloop/handmatig afstem- |

men/geprogrammeerde zenders kort weergeven
Ingedrukt houden: Frequentie snel wijzigen

**Let op:**
De functie van het kort indrukken van de toetsen < resp. > (8) moet in het menu worden gekozen (zie gedeelte „Functie van de toetsen instellen“ in het hoofdstuk „Radioweergave“).

### Bij cd-weergave:

| Toets | | Functie |
|---|---|---|
| > | (22) | Kort indrukken: Volgende titel kiezen<br>Ingedrukt houden: Zoekdoorloop vooruit |
| < | (21) | Kort indrukken: Vorige titel kiezen<br>Ingedrukt houden: Zoekdoorloop achteruit |

### Bij MP3-weergave

| Toets | | Functie |
|---|---|---|
| > | (22) | Kort indrukken: Volgende titel kiezen<br>Ingedrukt houden: Zoekdoorloop vooruit |
| < | (21) | Kort indrukken: Vorige titel kiezen<br>Ingedrukt houden: Zoekdoorloop achteruit |
| ⊼ | (23) | Volgende directory afspelen |
| ⊻ | (23) | Vorige directory afspelen |

## Batterij vervangen

Om de batterij van de afstandsbediening te vervangen:

- ontgrendel het batterijvak (25) door op de ontgrendelingshendel van het batterijvak te drukken.
- Haal het batterijvak uit de behuizing.
- Verwijder de oude batterij en plaats de nieuwe batterij (CR2025, 3 V) zodanig dat de pluspool bij het plaatsen van het batterijvak (25) naar de achterkant van de behuizing wijst.
- Schuif het batterijvak (25) weer in de behuizing.

**Let op:**
Gooi lege batterijen niet bij het huisvuil, maar geef ze af bij de desbetreffende inzamelpunten.

## Subwoofer-uitgang

U kunt een subwoofer op het apparaat aansluiten.
Hiervoor moet de subwoofer aan de achterzijde van het apparaat worden aangesloten. De subwoofer-functie wordt ingesteld in het AUD-menu:

- ▶ Druk op toets **AUD** (11) om het menu te openen.
- ▶ Druk zo vaak op toets **AUD** (11) dat 'SUBWF' en de actuele instelling op het display worden weergegeven.
- ▶ Draai de volumeregelaar (1) naar links resp. rechts om het subwoofer-niveau in te stellen tussen +7 en -7.

Om het menu te verlaten:

- ▶ druk evt. meermaals op toets **AUD** (7).

**Let op:**
Bij het resetten van de klanginstellingen (zie gedeelte "Klankinstellingen resetten" in het hoofdstuk "Klank") wordt het niveau van de subwoofer op nul gezet.

## Voorversterkeruitgang

U kunt een extra versterker op het apparaat aansluiten.. Hiervoor moet de versterker aan de achterzijde van het apparaat worden aangesloten.

## Externe audiobronnen

U kunt via twee AUX-ingangen verschillende soorten externe audiobronnen op het apparaat aansluiten:

- ▶ AUX IN-frontbus (AUX FRNT)
- ▶ AUX-ingangen achter (AUX2REAR)

### AUX-ingang front

**Verhoogd gevaar op verwonding door stekkers!**
Uitstekende stekkers in de AUX IN-frontbus (9) kunnen bij een ongeluk tot verwondingen leiden. Gebruik om deze reden alleen jack-stekkers die onder een hoek staan.

Zodra een externe audiobron op de AUX IN-frontbus (9) is aangesloten, kan deze met toets **SRC** (14) worden gekozen. Op het display verschijnt dan „AUX FRNT".

### AUX-ingang achter

Via de achterste AUX-ingang kunt u verschillende externe audiobronnen, zoals draagbare cd-spelers, MiniDisc-spelers of MP3-spelers, op het apparaat aansluiten.
Voordat u de achterste AUX-ingang kunt gebruiken, dient u deze in het menu in te schakelen (zie gedeelte „AUX-ingang achter in- en uitschakelen" in dit hoofdstuk).
Zodra de achterste AUX-ingang is ingeschakeld, kan deze met toets **SRC** (14) worden gekozen. Op het display verschijnt dan „AUX2REAR".

### Achterste AUX-ingang in- en uitschakelen

- ▶ Druk op toets **MENU** (7) om het menu te openen.
- ▶ Druk zo vaak op toets **MENU** (7) dat „AUX2“ en de actuele instelling „ON“ (aan) of „OFF“ (uit) op het display worden weergegeven.
- ▶ Draai de volumeregelaar (1) naar links resp. rechts om de ingang uit- resp. in te schakelen.
- ▶ Druk evt. meermaals op toets **MENU** (7) om het menu te verlaten.

### Niveau van de AUX-ingang instellen

U kunt voor elke AUX-ingang het niveau apart instellen en zo de externe audiobron aanpassen aan het niveau van de eigen audiobronnen van het apparaat (zoals radio en USB).

**Let op:**
U kunt het niveau voor een AUX-ingang alleen instellen wanneer deze ingang met toets **SRC** (14) als audiobron is gekozen.

- ▶ Druk evt. zo vaak op toets **SRC** (14) dat de gewenste AUX-bron op het display wordt weergegeven.
- ▶ Druk op toets **MENU** (7).

„GAIN“ en de actuele instelling worden weergegeven.

- ▶ Draai de volumeregelaar (1) naar links resp. rechts om het niveau in te stellen tussen -9 en +9.

Om het menu te verlaten:

- ▶ druk evt. meermaals op toets **MENU** (7).

# Technische gegevens

### Bedrijfsspanning

24 V

### Versterker

| | |
|---|---|
| Uitgangsvermogen: | 2 x 20 W sinus bij 4 ohm |
| Preamp-uitgang: | 2 x 2,0 V eff |
| Aux-ingang: | 2 x 2,0 V eff |

### Tuner

| | |
|---|---|
| Golfgebieden Europa: | |
| FM: | 87,5 – 108 MHz |
| MW: | 531 – 1602 kHz |
| LW: | 153 – 279 kHz |
| SW: | 5800 – 6300 kHz |
| Golfgebieden NAFTA: | |
| FM: | 87,7 – 107,9 MHz |
| AM: | 530 – 1710 kHz |
| WTH: | 162,4 – 162,55 MHz |
| FM -frequentiegebied: | 30 – 15 000 Hz |

### CD

| | |
|---|---|
| Frequentiegebied: | 20 – 20 000 Hz |

Wijzigingen voorbehouden!

1 Volymreglage

2 **BND**-knapp
Kort tryckning: val av minnesnivå eller våglängdsområde
Lång tryckning: starta Travelstore-funktionen

3 På/av-knapp
Kort tryckning: slå på apparaten
Under drift: ljudavstängning (mute)
Lång tryckning: slå av apparaten

4 CD-utmatningsknapp

5 CD-fack

6 Teckenfönster

7 **MENU**-knapp
Öppna menyn för grundinställningar

8 Multifunktionsvippströmbrytare

9 Front AUX-ingång

10 Mini USB-port

11 **AUD**-knapp
Kort tryckning: öppna ljudmenyn för inställning av bas, mellan-register, diskant, balans, fader och loudness
Lång tryckning: återställa fabriksinställningarna av ljudkvaliteten (diskant och bas bara för den aktuella ljudkällan)

12 Knappsats **1–6**

13 **TA**-knapp
Aktivera/avaktivera prioritet för trafikmeddelanden
Avbryta ett pågående trafikmeddelande

14 **SRC**-knapp
Välja källa mellan radio och CD, USB eller AUX (måste vara ilagd, ansluten respektive aktiverad)

15 Code LED

# Innehållsförteckning

**224 Viktiga anvisningar**
224 Avsedd användning
224 Fjärrkontroll (tillval)
224 Avfallshantering av uttjänta apparater

**225 Stöldskydd CODE**
225 Aktivera/avaktivera kodfråga (CODE)
226 Lägga in kodnummer efter strömavbrott

**226 Slå på/av apparaten**
226 Slå på/av apparaten med på/av-knappen
226 Slå på/av med mikrofon
226 Slå på/av apparaten via fordonständningen
227 Ställa in avslagningstid (HOUR)

**227 Ställa in volymen**
227 Ljudavstängning (MUTE)
227 Mikrofonläge
228 Till/frånkoppling av ljudsignalen (BEEP)
228 Ställa in max startvolym (ONVOL)
229 Ställa in bullerberoende volymanpassning (GALA)
229 Ställa in volymen på telefonsamtal (PHVOL)

**230 Ljudbild**
230 Ställa in diskant (TREB), mellanregister (MID) och bas (BASS)
230 Ställa in volymbalans vänster/höger (BAL) och framåt/bakåt (FAD)
230 Aktivera/avaktivera loudness (LD)
230 Återställa inställningarna av ljudkvaliteten

**231 Tid**
231 Visa tiden
231 Ställa in tiden (TIMESET)
232 Välja 12- eller 24-timmarsläge (MODE)
232 Aktivera/avaktivera larm och ställa in larmtid (ALARM)

**233 Radioläge**
233 Slå på radion
233 RDS-komfortfunktion (AF, REG)
234 Välja våglängdsområde/minnesnivå
234 Ställa in stationer
235 Lagra stationer
235 Välja lagrade stationer
235 Presentera lagrade stationer (PRSTSCAN)
236 Presentera mottagningsbara stationer (BANDSCAN)
236 Programtyp (PTY)
237 Ställa in brusanpassad diskantsänkning (HCUT)
237 Ställa in knappfunktionerna (KEY PRG)

**238 Trafikradio**
238 Aktivera/avaktivera prioritet för trafikmeddelanden
239 Ställa in volymanpassningen av trafikmeddelanden
239 Tona ut trafikmeddelanden

**239 CD-läge**
240 Starta CD-läget
240 Visa förbrukad respektive återstående speltid
240 Välja spår
240 Snabbsökning (medhörning)
240 Spela spår i slumpvis ordningsföljd (MIX)
240 Presentera spår (SCAN)
240 Upprepa spår (RPT)
241 Avbryta spelningen (PAUSE)
241 Ta ut CD-skiva

**241 MP3-CD-/USB-läge**
241 Förbereda en MP3-enhet
243 Starta MP3-läget
243 Visa förbrukad respektive återstående speltid
243 Visa spårinformation (ID3-taggar)
244 Välja mapp
244 Välja spår
244 Snabbsökning (medhörning)
244 Spela spår i slumpvis ordningsföljd (MIX)
245 Presentera spår (SCAN)
245 Upprepa enskilda spår eller hela mappar (RPT)
245 Avbryta spelningen (PAUSE)
245 Spellistläge (PLST)

**246 IR-fjärrkontroll**
246 Fjärrkontrollmottagare (IR)
246 Ta IR-fjärrkontrollen i bruk
246 Funktioner på fjärrkontrollen
247 Byta batteri

**248 Subwooferutgång**

**248 Förförstärkarutgång**

**248 Externa ljudkällor**
248 Front AUX-ingång
248 AUX-ingång på baksidan
249 Ställa in AUX-ingångens nivå

**249 Tekniska data**

**426 ISO connector**

SW

# Viktiga anvisningar

Läs denna bruks- och monteringsanvisning noggrant och bekanta dig med apparaten innan du tar den i bruk. Spara bruksanvisningen i fordonet för eventuella framtida frågor.

## Avsedd användning

Apparaten är designad för att användas i ett nyttofordon med 24 V nätspänning och för att passa i ett 1-DIN-fack.

**Trafiksäkerhet**

Trafiksäkerheten måste alltid gå före allt annat. Använd endast apparaten när trafiksituationen tillåter det.
Bekanta dig med apparaten innan du börjar köra.
Ljudsignaler från utryckningsfordon ska kunna uppfattas tydligt i fordonet och i tillräckligt god tid.
Anpassa volymen därefter under färd.

## Fjärrkontroll (tillval)

Med IR-fjärrkontrollen kan du styra de viktigaste funktionerna. En IR-fjärrkontroll finns att köpa som tillbehör (Bosch-nr. 7 620 000 830).

## Avfallshantering av uttjänta apparater

Släng aldrig en uttjänt apparat i hushållssoporna!
Lämna den uttjänta apparaten till ett återvinnings- eller insamlingsställe.

# Stöldskydd CODE

Apparaten är skyddad mot stöld med ett fyrsiffrigt kodnummer. Detta nummer måste alltid matas in när apparaten har varit bortkopplad från fordonets driftspänning. Kodfrågan är avaktiverad från fabriken, men kan aktiveras.

**Notera:**
Om kodfrågan är aktiverad, börjar Code LED (15) att blinka när både apparaten och fordonets tändning är avslagna.
Kodnumret finns i radiopasset som tillhör apparaten.

**Notera:**
Förvara aldrig radiopasset i fordonet!

## Aktivera/avaktivera kodfråga (CODE)

- ▶ Tryck på knappen **MENU** (7), för att öppna menyn.
- ▶ Tryck på knappen **MENU** (7) upprepade gånger tills ”CODE” visas i teckenfönstret.

Efter ca 2 sekunder visas ”0000” i teckenfönstret och då kan du lägga in koden:

**Notera:**
Om du lägger in fel kodnummer, visas ”ERROR” och sedan ”0000” igen i teckenfönstret. Du kan lägga in koden två gånger till. Har du lagt in fel kod tre gånger, spärras apparaten i en timme. Under denna tid visas ”WAIT 1HOUR” i teckenfönstret. Om du slår av apparaten under denna väntetid, måste du vänta en hel timme när du har slagit på den igen.

- ▶ Tryck upprepade gånger på stationsknappen **1** (12) tills den första siffran i kodnumret visas i teckenfönstret.
- ▶ Tryck upprepade gånger på stationsknappen **2** (12) tills den andra siffran i kodnumret visas i teckenfönstret.
- ▶ Tryck upprepade gånger på stationsknappen **3** (12) tills den tredje siffran i kodnumret visas i teckenfönstret.
- ▶ Tryck upprepade gånger på stationsknappen **4** (12) tills den fjärde siffran i kodnumret visas i teckenfönstret.

**Notera:**
När du genom att trycka på stationsknappen **1** - **4** (12) — har valt en siffra i kodnumret, kan du också ställa in denna siffra i kodnumret med volymreglaget 1.

När rätt kodnummer visas i teckenfönstret,

- ▶ håll stationsknappen **5** (12) intryckt i mer än 2 sekunder.

I teckenfönstret visas återigen ”CODE” och den aktuella inställningen ”ON” (på) eller ”OFF” (av).

- ▶ Vrid volymreglaget (1) åt vänster respektive höger, för att avaktivera respektive aktivera kodfrågan.

För att stänga menyn,

- ▶ tryck på knappen **MENU** (7) (ev. flera gånger).

### Lägga in kodnummer efter ström-avbrott

- ▶ Slå på apparaten.

I teckenfönstret visas först ”CODE” och därefter ”0000”. Du kan lägga in koden:

**Notera:**
Om du lägger in fel kodnummer, visas ”ERROR” och sedan ”0000” igen i teckenfönstret. Du kan lägga in koden två gånger till. Har du lagt in fel kod tre gånger, spärras apparaten en timme. Under denna tid visas ”BLOCKED” i teckenfönstret. Om du slår av apparaten under denna väntetid, måste du vänta en hel timme när du har slagit på den igen.

- ▶ Lägg in kodnumret enligt beskrivningen i avsnittet ”Aktivera/avaktivera kodfråga”.
- ▶ När rätt kodnummer visas i teckenfönstret, håll stationsknappen **5** (12) intryckt i mer än 2 sekunder.

Apparaten kopplas till. I teckenfönstret visas ”TIMESET” i ca 2 sekunder och menyn för inmatning av tid öppnas.

- ▶ Lägg in tiden enligt beskrivningen i avsnittet ”Ställa in tid” i kapitlet ”Tid”.
- ▶ Bekräfta tiden du lagt in genom att trycka på knappen **SRC** (14).

När du har bekräftat tiden, växlar apparaten till normal drift.

## Slå på/av apparaten

Du kan slå på eller av apparaten på olika sätt:

### Slå på/av apparaten med på/av-knappen

- ▶ Tryck på på/av-knappen (3), för att slå på apparaten.
- ▶ När du vill slå av apparaten håller du på/av-knappen (3) intryckt i mer än två sekunder.

**Notera:**
Som skydd för fordonsbatteriet kopplas apparaten automatiskt från efter en inställbar tid när tändningen är frånslagen (se avsnittet ”Ställa in avslagningstid” i det här kapitlet).

### Slå på/av med mikrofon

Om en mikrofon är ansluten till apparaten kan apparaten slås på och av med mikrofonen för meddelanden. För mer information, läs avsnittet ”Mikrofonläge” i kapitlet ”Ställa in volymen”.

- ▶ Slå på mikrofonen med apparaten avstängd.

Apparaten slås på automatiskt och det går att ta emot meddelanden genom de anslutna högtalarna.

- ▶ Stäng av mikrofonen.

Apparaten stängs av igen.

### Slå på/av apparaten via fordons-tändningen

När apparaten är ansluten till fordonets tändning och inte har frånkopplats med

på/av-knappen (3), slås den av/på med fordonets tändning.

### Ställa in avslagningstid (HOUR)

- ▶ Tryck på knappen **MENU** (7), för att öppna menyn.
- ▶ Tryck på knappen **MENU** (7) upprepade gånger tills ”HOUR” och den aktuella inställningen visas i teckenfönstret.
- ▶ Vrid volymreglaget (1) åt vänster respektive höger, för att ställa in avslagningstiden mellan 1 och 60 minuter.

För att stänga menyn,

- ▶ tryck på knappen **MENU** (7) (ev. flera gånger).

## Ställa in volymen

Systemets volym kan ställas in i steg mellan 0 (avstängd) och 32 (max).

- ▶ För att öka volymen i systemet, vrid volymreglaget (1) åt höger.
- ▶ För att minska volymen i systemet, vrid volymreglaget (1) åt vänster.

### Ljudavstängning (MUTE)

Du kan stänga av ljudet i systemet helt med en knapptryckning (Mute).

- ▶ Tryck kortvarigt på knappen (3).

### Återställa ljudnivån

För att återgå till den volym som var inställd innan ljudet dämpades bort,

- ▶ tryck en gång till på knappen (3).

### Mikrofonläge

Det går att ansluta en mikrofon till apparaten.

### Starta mikrofonläget (MIC)

- ▶ Slå på mikrofonen.

I teckenfönstret visas ”MIC”.
Mikrofonmeddelandet spelas upp via radiohögtalarna.

**Notera:**
Medan mikrofonen används hörs ljudkällan fortfarande i bakgrunden (se även avsnittet ”Bakgrundsljudkälla för mikrofonen” i detta kapitel).

### Ställa in volymen på mikrofonmeddelandet

För att ställa in volymen,

- ▶ vrid på volymreglaget (1) från mikrofonläget.

**Notera:**
Den senast inställda mikrofonvolymen sparas.

### Bakgrundsljudkälla för mikrofonen (MIX-funktion)

Om mikrofonen är påslagen hörs den nuvarande ljudkällan fortfarande i bakgrunden (MIX-funktion).
För att ställa in volymen på bakgrundsljudkällan,

- ▶ tryck på knappen < eller > (8).

Under inställningen visar teckenfönstret ”MIX” och den relativa volymen på bakgrundsljudkällan (från ”0” till ”10”). ”0” innebär att bakgrundsljudkällan är stum; ”10” innebär full volym på bakgrundsljudkällan.

### Anslutningskabel

För anslutning av mikrofonen till apparaten finns en mikrofonkabel med artikelnr. (8 649 494 020).

### Till/frånkoppling av ljudsignalen (BEEP)

Efter vissa åtgärder, t.ex. lång tryckning på en knapp, hörs en ljudsignal (Beep) som bekräftelse. Ljudsignalen kan kopplas från:

- ▶ Tryck på knappen **MENU** (7), för att öppna menyn.
- ▶ Tryck på knappen **MENU** (7) upprepade gånger tills ”BEEP” och den aktuella inställningen ”ON” (på) eller ”OFF” (av) visas i teckenfönstret.
- ▶ Vrid volymreglaget (1) åt vänster respektive höger, för att avaktivera respektive aktivera ljudsignalen.

För att stänga menyn,

- ▶ tryck på knappen **MENU** (7) (ev. flera gånger).

### Ställa in max startvolym (ONVOL)

När du slår på apparaten spelar den med den senast valda volymen. Om du ställer in en högre volym än den maximala startvolymen innan du slår av apparaten igen, begränsas volymen automatiskt till den inställda startvolymen nästa gång du slår på apparaten.

**Notera:**
Max startvolym är begränsad till värdet 25 för att skydda din hörsel.

- ▶ Tryck på knappen **MENU** (7), för att öppna menyn.
- ▶ Tryck på knappen **MENU** (7) upprepade gånger tills ”ONVOL” och den aktuella inställningen visas i teckenfönstret.
- ▶ Vrid volymreglaget (1) åt vänster respektive höger, för att ställa in startvolymen mellan 5 och 25.

För att stänga menyn,

- ▶ tryck på knappen **MENU** (7) (ev. flera gånger).

## Ställa in bullerberoende volymanpassning (GALA)

Med den här funktionen anpassas bilradiovolymen automatiskt till fordonets hastighet och de körljud som följer med den. Exempelvis ökas volymen automatiskt vid ökande hastighet för att kompensera det högre körljudet (t.ex. från fartvinden).

För detta måste fordonet ställa hastighetsmätarsignalen till förfogande och bilradion måste vara ansluten till denna.

Den automatiska volymanpassningen kan ställas in i 6 steg (OFF (av), 1–5).

- ▶ Tryck på knappen **MENU** (7), för att öppna menyn.
- ▶ Tryck på knappen **MENU** (7) upprepade gånger tills ”GALA” och den aktuella inställningen visas i teckenfönstret.
- ▶ Vrid volymreglaget (1) åt vänster respektive höger, för att avaktivera respektive aktivera volymanpassningen.

För att stänga menyn,

- ▶ tryck på knappen **MENU** (7) (ev. flera gånger).

## Ställa in volymen på telefonsamtal (PHVOL)

Du kan ställa in med vilken volym du vill höra din samtalspartner i telefonen via apparatens högtalare.

- ▶ Tryck på knappen **MENU** (7), för att öppna menyn.
- ▶ Tryck på knappen **MENU** (7) upprepade gånger tills ”PHVOL” och den aktuella inställningen visas i teckenfönstret.
- ▶ Vrid volymreglaget (1) åt vänster respektive höger, för att ställa in startvolymen mellan 0 och 32.

För att stänga menyn,

- ▶ tryck på knappen **MENU** (7) (ev. flera gånger).

# Ljudbild

## Ställa in diskant (TREB), mellanregister (MID) och bas (BASS)

- ▶ Tryck på knappen **AUD** (11) för att öppna menyn.
- ▶ Tryck på knappen **AUD** (11) upprepade gånger tills ”BASS”, ”MID” eller ”TREB” visas i teckenfönstret tillsammans med den nuvarande inställningen.
- ▶ Vrid volymreglaget (1) åt vänster respektive höger för att ställa in nivån på bas, mellanregister eller diskant på mellan +7 och -7.

För att stänga menyn,

- ▶ tryck på knappen **AUD** (11) (ev. flera gånger).

## Ställa in volymbalans vänster/höger (BAL) och framåt/bakåt (FAD)

**Notera:**
”FAD”-inställningen är bara tillgänglig om en extern förstärkare är ansluten.

- ▶ Tryck på knappen **AUD** (11), för att öppna menyn.
- ▶ Tryck på knappen **AUD** (11) upprepade gånger tills ”BAL” respektive ”FAD” och den aktuella inställningen visas i teckenfönstret.
- ▶ Vrid volymreglaget (1) åt vänster respektive höger, för att ställa in volymbalansen mellan +10 och -10.

För att stänga menyn,

- ▶ tryck på knappen **AUD** (11) (ev. flera gånger).

## Aktivera/avaktivera loudness (LD)

- ▶ Tryck på knappen **AUD** (11), för att öppna menyn.
- ▶ Tryck på knappen **AUD** (11) upprepade gånger tills ”LD” och den aktuella inställningen ”ON” (på) eller ”OFF” (av) visas i teckenfönstret.
- ▶ Vrid volymreglaget (1) åt vänster respektive höger, för att avaktivera respektive aktivera loudness.

För att stänga menyn,

- ▶ tryck på knappen **AUD** (11) (ev. flera gånger).

## Återställa inställningarna av ljudkvaliteten

Det går att återställa alla inställningar av ljudkvaliteten till respektive fabriksinställning.

- ▶ Tryck på knappen **AUD** (11), för att öppna menyn.
- ▶ Tryck på knappen **AUD** (11) upprepade gånger tills ”RESET N” visas i teckenfönstret.
- ▶ Vrid volymreglaget (1) åt höger, för att välja inställningen ”RESET Y”.

Efter ca 2 sekunder återställs alla inställningar av ljudkvaliteten.

För att stänga menyn,

- ▶ tryck på knappen **AUD** (11) (ev. flera gånger).

**Notera:**
Det går att återställa inställningarna av ljudkvaliteten när som helst genom att hålla knappen **AUD** (11) intryckt i mer än 2 sekunder. Därmed återställs

alla inställningar av ljudkvaliteten för ljudkällan som används just nu.

# Tid

## Visa tiden

För att visa tiden i ca 10 sekunder i teckenfönstret,

- ▶ håll knappen **MENU** (7) intryckt i mer än 2 sekunder.

**Notera:**
Framför tiden visas ”24H” om 24-timmarsläget är valt och ”AM” (för förmiddag) respektive ”PM” (för eftermiddag) om 12-timmarsläget är valt.
För att ställa in visningsläge för tiden, läs avsnittet ”Välja 12- eller 24-timmarsläge (MODE)” i det här kapitlet.

## Ställa in tiden (TIMESET)

- ▶ Tryck på knappen **MENU** (7), för att öppna menyn.
- ▶ Tryck på knappen **MENU** (7) upprepade gånger tills ”TIMESET” och den aktuella inställningen visas i teckenfönstret.

Efter ca 2 sekunder visas aktuell tid i teckenfönstret. Framför tiden visas ”24H” i 24-timmarsläget och ”AM” (för förmiddag) respektive ”PM” (för eftermiddag) i 12-timmarsläget. Aktuell timme visas blinkande och kan ändras.
För att ställa in timmar respektive minuter,

- ▶ vrid volymreglaget (1) åt vänster respektive höger.

För att växla mellan timmar och minuter,

- ▶ tryck på knappen **6** (12).
- ▶ Tryck på knappen **MENU** (7) (ev. flera gånger), för att stänga menyn.

## Välja 12- eller 24-timmarsläge (MODE)

- ▶ Tryck på knappen **MENU** (7), för att öppna menyn.
- ▶ Tryck på knappen **MENU** (7) upprepade gånger tills ”MODE” och den aktuella inställningen ”12H” eller ”24H” visas i teckenfönstret.
- ▶ Vrid volymreglaget (1) åt vänster respektive höger, för att växla mellan inställningarna.
- ▶ Tryck på knappen **MENU** (7) (ev. flera gånger), för att stänga menyn.

## Aktivera/avaktivera larm och ställa in larmtid (ALARM)

Du kan ställa in en larmtid för ett engångslarm på apparaten. Vid inställd tid hörs en larmsignal i ca 15 sekunder och ”ALARM” blinkar i teckenfönstret.

**Notera:**

- ▶ För att stänga av larmet tidigare, tryck på valfri knapp (dock inte på på/av-knappen (3) eller utmatningsknappen (4)). Apparaten växlar då till normal drift.
- ▶ Larmet hörs även om apparaten redan är påslagen vid tiden för larm.

- ▶ Tryck på knappen **MENU** (7), för att öppna menyn.
- ▶ Tryck på knappen **MENU** (7) upprepade gånger tills ”ALARM” och den aktuella inställningen ”ON” (på) eller ”OFF” (av) visas i teckenfönstret.
- ▶ Vrid volymreglaget (1) åt vänster respektive höger, för att avaktivera respektive aktivera larmet.

I inställningen ”ALARM ON” visas menyn för tidsinställning efter ca 2 sekunder.

- ▶ Lägg in larmtiden enligt beskrivningen i avsnittet ”Ställa in tiden”.
- ▶ Tryck på knappen **MENU** (7) (ev. flera gånger), för att stänga menyn.

# Radioläge

Denna apparat är utrustad med en RDS-radiomottagare. Många av de mottagningsbara FM-stationerna sänder förutom själva programmet även ohörbar extrainformation, t.ex. stationens namn och programtyp (PTY). Om RDS-stationen sänder sitt namn, visas detta direkt i teckenfönstret.

## Slå på radion

Om du befinner dig i ett annat driftläge,

- ▶ tryck på knappen **BND** (2)

eller

- ▶ tryck på knappen **SRC** (14) upprepade gånger tills ”RADIO” visas i teckenfönstret.

I teckenfönstret visas den aktuella frekvensen respektive stationens namn.

## RDS-komfortfunktion (AF, REG)

RDS-komfortfunktionerna AF (alternativ frekvens) och REG (regional) utökar radioapparatens möjligheter:

- ▶ AF: När RDS-komfortfunktionen är aktiverad, söker apparaten automatiskt i bakgrunden efter den bästa frekvensen som kan mottas från den inställda stationen.
- ▶ REG: En del sändare delar tidvis upp sina program i regionalprogram med olika innehåll. Den aktiverade REG-funktionen förhindrar att apparaten växlar till alternativa frekvenser från den inställda stationen som har ett annat programinnehåll.

**Notera:**

- ▶ RDS är aktiverad från fabriken.
- ▶ REG är avaktiverad från fabriken och måste aktiveras respektive avaktiveras separat i menyn.

## Aktivera/avaktivera RDS-komfortfunktioner

- ▶ Växla eventuellt först till FM-radioläget.
- ▶ Tryck på knappen **MENU** (7), för att öppna menyn.
- ▶ Tryck på knappen **MENU** (7) upprepade gånger tills ”RDS” och den aktuella inställningen ”ON” (på) eller ”OFF” (av) visas i teckenfönstret.
- ▶ Vrid volymreglaget (1) åt vänster respektive höger, för att avaktivera respektive aktivera RDS.
- ▶ Tryck på knappen **MENU** (7) (ev. flera gånger), för att stänga menyn.

RDS-komfortfunktionerna är aktiva när RDS-symbolen visas i teckenfönstret.

## Aktivera/avaktivera REG (endast för tuner-region EUROPE)

- ▶ Växla eventuellt först till radioläget.
- ▶ Tryck på knappen **MENU** (7), för att öppna menyn.
- ▶ Tryck på knappen **MENU** (7) upprepade gånger tills ”REG” och den aktuella inställningen ”ON” (på) eller ”OFF” (av) visas i teckenfönstret.
- ▶ Vrid volymreglaget (1) åt vänster respektive höger, för att avaktivera respektive aktivera REG.
- ▶ Tryck på knappen **MENU** (7) (ev. flera gånger), för att stänga menyn.

**Notera:**
Inställningen REG ON/OFF fungerar bara under förutsättning att RDS-funktionen är aktiverad.

## Välja våglängdsområde/minnesnivå

Beroende på tuner-regionen ifråga kan man med denna apparat ta emot stationer på följande frekvensband:

- Europa FM, MV, LV och KV
- NAFTA: FM, AM och WTH (väderband)

För våglängdsområdet FM finns tre minnesnivåer, FM1, FM2 och FMT, och för våglängdsområdena MV, LV, KV, AM och WB finns en minnesnivå för varje. Dessutom finns det ytterligare en minnesnivå AMT, MVT, LVT respektive KVT. På varje minnesnivå kan upp till sex stationer lagras.
För att växla mellan våglängdsområdena respektive minnesnivåerna,

- tryck på knappen **BND** (2).

## Ställa in stationer

Du kan ställa in en station på olika sätt.

### Automatisk stationssökning

**Notera:**
Den automatiska stationssökningen går bara att göra om inställningen ”AUTOSEEK” har valts för knapparna < respektive > (8) i menyn (se avsnittet ”Ställa in knappfunktionerna” i det här kapitlet).

- Tryck på knappen < eller > (8).

Närmaste station inom mottagningsområdet ställs in.

**Notera:**

- Om prioritet för trafikmeddelanden är aktiverad och ”PTY” är avaktiverad, ställs närmaste trafikradiostation in.
- Om ”PTY” är aktiverad, ställs närmaste station in som har vald programtyp.

### Ställa in känsligheten vid stationssökning (SENS)

Du kan välja om endast starka stationer ska ställas in vid låg känslighet eller om även svaga stationer ska ställas in vid hög känslighet.

- Växla eventuellt först till radioläget.
- Tryck på knappen **MENU** (7), för att öppna menyn.
- Tryck på knappen **MENU** (7) upprepade gånger tills ”SENS” och den aktuella inställningen ”LO” (låg känslighet) eller ”DX” (hög känslighet) visas i teckenfönstret.
- Vrid volymreglaget (1) åt vänster respektive höger, för att växla mellan inställningarna.
- Tryck på knappen **MENU** (7) (ev. flera gånger), för att stänga menyn.

### Manuell stationsinställning

För att ändra den inställda frekvensen i små steg,

- tryck på knappen < eller > (8).

**Notera:**
För att det ska gå att ändra frekvensen i små steg måste inställningen ”MANSEEK” ha valts för knapparna < respektive > (8) i menyn (se avsnittet ”Ställa in knappfunktionerna” i det här kapitlet).

För att snabbt ändra den inställda frekvensen,
- ▶ håll knappen < eller > (8) intryckt.

## Lagra stationer

### Lagra stationer manuellt

- ▶ Välj önskad minnesnivå respektive våglängdsområde.
- ▶ Ställ in stationen.
- ▶ Tryck på en av stationsknapparna **1–6** (12), som stationen ska lagras på, i mer än 2 sekunder.

Ljudsignalen hörs. Stationen är lagrad på den valda stationsknappen. Så länge den lagrade stationen är inställd visas dess lagringsplats (t. ex. ”P3”) i teckenfönstret.

### Lagra stationer automatiskt (T-STORE)

Du kan automatiskt lagra de 6 starkaste stationerna i regionen. För våglängdsområdet FM görs lagringen på minnesnivå FMT, för våglängdsområdet AM (NAFTA) på minnesnivå AMT. För våglängdsområdena MV, LV och KV (Europa) finns en gemensam minnesnivå, som visas som MVT, LVT respektive KVT (beroende på inom vilket våglängdsområde T-STORE-funktionen användes sist).

**Notera:**
- ▶ Stationer som tidigare lagrats på denna nivå ersätts då av nyfunna stationer.
- ▶ Om prioritet för trafikmeddelanden är aktiverad, lagras bara stationer med trafikradio.
- ▶ Är ”PTY” aktiverad, lagras bara stationer med den aktuellt valda programtypen.

- ▶ Välj önskat våglängdsområde.
- ▶ Håll knappen **BND** (2) intryckt i mer än 2 sekunder.

Lagringen startar. I teckenfönstret visas ”T-STORE”. När förloppet är klart spelas stationen på minnesplats ett på minnesnivå FMT respektive AMT, MVT, LVT eller KVT.

### Välja lagrade stationer

- ▶ Välj minnesnivå respektive våglängdsområde.
- ▶ Tryck på stationsknappen **1–6** (12), som önskad station är lagrad på.

### Presentera lagrade stationer (PRSTSCAN)

Med den här funktionen kan du spela upp varje lagrad station på den aktuella minnesnivån i ca 10 sekunder.

**Notera:**
För att det ska gå att använda den här funktionen måste inställningen ”PRSTSCAN” ha valts för knapparna < respektive > (8) i menyn (se

avsnittet ”Ställa in knappfunktionerna” i det här kapitlet).

### Starta presentationen

► Tryck på knappen < eller > (8).

I teckenfönstret visas kortvarigt ”PRSTSCAN”. Varje lagrad station på den aktuella minnesnivån spelas upp i ca 10 sekunder. Samtidigt visas den inställda frekvensen respektive stationens namn.

### Avsluta presentationen

► Tryck på knappen < eller > (8).

Presentationen avslutas. Den sist inställda stationen förblir inställd.

## Presentera mottagningsbara stationer (BANDSCAN)

Med den här funktionen kan du presentera varje mottagningsbar station i ca 10 sekunder.

**Notera:**
För att det ska gå att använda den här funktionen måste inställningen ”BANDSCAN” ha valts för knapparna < respektive > (8) i menyn (se avsnittet ”Ställa in knappfunktionerna” i det här kapitlet).

### Starta presentationen

► Tryck på knappen < eller > (8).

I teckenfönstret visas kortvarigt ”BANDSCAN”. Apparaten söker efter stationer inom aktuellt våglängdsområde. Varje funnen station spelas upp i ca 10 sekunder. Samtidigt visas den inställda frekvensen respektive stationens namn.

### Avsluta presentationen

► Tryck på knappen < eller > (8).

Presentationen avslutas. Den sist inställda stationen förblir inställd.

## Programtyp (PTY)

Vissa FM-stationer sänder förutom själva programmet även ohörbar extrainformation om typen av programinnehåll. Bl.a. finns följande programtyper:

| | |
|---|---|
| CULTURE (Kultur) | TRAVEL (Resa) |
| WEATHER (Väder) | JAZZ MUSIC (Jazz) |
| NEWS (Nyheter) | POP MUSIK (Pop) |

Med hjälp av PTY-funktionen kan du välja ut stationer som sänder en särskild programtyp. När ”PTY” är aktiverad och en PTY-sökning startats, växlar apparaten automatiskt från den aktuella stationen eller från ett annat driftläge till stationen med vald programtyp.

### Aktivera/avaktivera PTY

► Växla eventuellt först till FM-radioläget.

► Tryck på knappen **MENU** (7), för att öppna menyn.

► Tryck på knappen **MENU** (7) upprepade gånger tills ”PTY” visas i teckenfönstret.

► Vrid volymreglaget (1) åt vänster respektive höger, för att välja inställningen ”PTY ON” (på) eller ”PTY OFF” (av).

► Tryck på knappen **MENU** (7) (ev. flera gånger), för att stänga menyn.

## Välja programtyp

**Notera:**
”PTY” måste vara aktiverad.

- Växla eventuellt först till FM-radioläget.
- Tryck på knappen **MENU** (7), för att öppna menyn.
- Tryck på knappen **MENU** (7) upprepade gånger tills ”PTYTYPE” visas i teckenfönstret.
- Vrid volymreglaget (1), för att välja en programtyp.
- Tryck på knappen **MENU** (7) (ev. flera gånger), för att stänga menyn.

## Starta PTY-sökningen

**Notera:**
PTY-sökningen går bara att göra om ”PTY” är aktiverad och inställningen ”AUTOSEEK” respektive ”BANDSCAN” har valts för knapparna < respektive > (8) i menyn (se avsnittet ”Ställa in knappfunktionerna” i det här kapitlet).

- Tryck på knappen < eller > (8), för att starta sökningen.

Om en station med vald programtyp hittas, ställs denna station in. Hittas ingen station med denna programtyp, ställs den sist inställda stationen in igen.

## Ställa in brusanpassad diskantsänkning (HCUT)

HCUT-funktionen förbättrar spelningen vid dålig radiomottagning. Vid mottagningsstörningar minskas bruset automatiskt.

- Växla eventuellt först till radioläget.
- Tryck på knappen **MENU** (7), för att öppna menyn.
- Tryck på knappen **MENU** (7) upprepade gånger tills ”HCUT” och den aktuella inställningen ”OFF” (av), 1 eller 2 (styrkan på minskningen av bruset) visas i teckenfönstret.
- Vrid volymreglaget (1) åt vänster respektive höger, för att aktivera respektive avaktivera ”HCUT”.
- Tryck på knappen **MENU** (7) (ev. flera gånger), för att stänga menyn.

## Ställa in knappfunktionerna (KEY PRG)

Du kan ställa in knapparnas korttryckningsfunktion < respektive > (8) i radioläget. Följande inställningar står till förfogande:

- AUTOSEEK: Automatisk sökning av den närmaste stationen inom mottagningsområdet.
- MANSEEK: Manuell ändring av frekvensen i små steg.
- PRSTSCAN: Presentation av stationerna som finns lagrade på den aktuella minnesnivån.
- BANDSCAN: Presentation av de mottagningsbara stationerna på det aktuella våglängdsområdet.

- Växla eventuellt först till FM-radioläget.

- ▶ Tryck på knappen **MENU** (7), för att öppna menyn.
- ▶ Tryck på knappen **MENU** (7) upprepade gånger tills ”KEY PRG” visas i teckenfönstret.
- ▶ Vrid volymreglaget (1) åt vänster respektive höger, för att växla mellan inställningarna.
- ▶ Tryck på knappen **MENU** (7) (ev. flera gånger), för att stänga menyn.

# Trafikradio

## Aktivera/avaktivera prioritet för trafikmeddelanden

För att aktivera respektive avaktivera prioriteten för trafikmeddelanden i alla driftlägen,

- ▶ tryck på knappen **TA** (13).

**Notera:**
I driftlägena CD, USB och AUX är denna funktion endast tillgänglig om våglängdsområdet FM var inställt sist.

Prioriteten för trafikmeddelanden är aktiverad när TA-symbolen visas i teckenfönstret. Så snart apparaten tar emot ett trafikmeddelande släpps det fram. I teckenfönstret visas ”TRAFFIC” under tiden som meddelandet läses.

**Notera:**
En varningssignal hörs

- ▶ om du lyssnar på trafikradiostationen eller en CD och lämnar mottagningsområdet för den inställda trafikradiostationen och om den då startade automatiska sökningen inte hittar någon ny trafikradiostation.
- ▶ om du växlar från en trafikradiostation till en station utan trafikmeddelanden.

I så fall kan du antingen avaktivera prioriteten för trafikmeddelanden eller växla till en trafikradiostation.

### Ställa in volymanpassningen av trafikmeddelanden

Du kan ställa in med hur många volymsteg trafikmeddelandena ska ökas i förhållande till den inställda volymen:

- ▶ Växla eventuellt först till FM-radioläget.
- ▶ Tryck på knappen **MENU** (7), för att öppna menyn.
- ▶ Tryck på knappen **MENU** (7) upprepade gånger tills ”TA DIFF” och den aktuella inställningen visas i teckenfönstret.
- ▶ Vrid volymreglaget (1) åt vänster respektive höger, för att ställa in volymanpassningen mellan 0 och 10.

För att stänga menyn,

- ▶ tryck på knappen **MENU** (7) (ev. flera gånger).

**Notera:**
Du kan justera volymen för trafikmeddelanden direkt under pågående meddelande med volymreglaget (1).

### Tona ut trafikmeddelanden

För att avbryta ett pågående trafikmeddelande och återgå till en ljudkälla som du lyssnade på tidigare,

- ▶ tryck på knappen **TA** (13).

Prioriteten för trafikmeddelanden är fortfarande aktiverad.

## CD-läge

Med den här apparaten kan du spela vanliga ljudskivor och skrivbara skivor (CD-R, CD-RW) med diameter 12 cm. För att undvika problem vid uppspelning bör du inte själv bränna CD-skivor med högre hastighet än 16x.

**Fara för allvarlig skada på CD-läsaren!**
Använd aldrig CD-singlar med diameter 8 cm eller CD-skivor med avvikande form (shape-CD).
Hantera CD:n försiktigt och undvik att repa eller på annat sätt skada den.
Lyft CD:n om möjligt bara i kanten.
Om en CD skulle bli smutsig, rengör den med en luddfri trasa utan lösningsmedel. Torka alltid av en CD inifrån och utåt.
Utsätt inte CD:n för direkt solljus och förvara den i ett fodral när den inte ligger i apparaten.
Klistra inga etiketter på CD:n. Skriv på CD:n med lämpliga filtpennor.
Vi tar inget ansvar för skador på CD-läsaren p.g.a. olämpliga eller skadade CD-skivor.

Använd endast CD-skivor med Compact Disc-logo för bästa möjliga funktion. CD-skivor med kopieringsskydd kan leda till problem vid spelning. Bosch garanterar inte funktionen vid spelning av kopieringsskyddade CD-skivor!

## Starta CD-läget

Finns det ingen CD i läsaren,

- ▶ skjut försiktigt in CD:n med den tryckta sidan uppåt i CD-facket (5) tills du känner ett visst motstånd.

CD:n åker då automatiskt in i läsaren. I teckenfönstret visas CD-symbolen.

**Notera:**

- ▶ Du får varken hindra eller påskynda inmatningen av CD:n.
- ▶ Skjuter du in en CD när apparaten är avstängd, matas den in utan att apparaten börja spela CD:n.

Uppspelningen av CD:n börjar. I teckenfönstret visas numret på det aktuella spåret (t.ex. ”T12”) och speltiden.

Finns det redan en CD i läsaren,

- ▶ tryck på knappen **SRC** (14) upprepade gånger tills ”CD” visas i teckenfönstret.

Spelningen av CD:n återupptas där den avbröts.

## Visa förbrukad respektive återstående speltid

För att växla mellan att visa förbrukad och återstående speltid för det aktuella spåret,

- ▶ tryck på knappen **6** (12).

## Välja spår

- ▶ Tryck på knappen < eller > (8), för att växla till föregående eller nästa spår.

Har aktuellt spår spelats i mer än 10 sekunder, startas det om från början när man trycker en gång på knappen < (8).

## Snabbsökning (medhörning)

För att snabbt spola bakåt eller framåt,

- ▶ håll knappen < eller > (8) intryckt tills du kommer till önskat ställe.

## Spela spår i slumpvis ordningsföljd (MIX)

- ▶ Tryck på knappen **3** (12).

I teckenfönstret visas kortvarigt ”MIX ALL” och MIX-symbolen syns. De följande spåren väljs slumpvis.

## Avsluta spela spår i slumpvis ordningsföljd (MIX)

- ▶ Tryck en gång till på knappen **3** (12).

I teckenfönstret visas kortvarigt ”MIX OFF” och MIX-symbolen slocknar. Spelningen fortsätter på vanligt vis.

## Presentera spår (SCAN)

För att presentera varje spår på CD:n i ca 10 sekunder,

- ▶ tryck på knappen **4** (12).

I teckenfönstret visas kortvarigt ”SCAN TRK”.

## Avsluta presentationen SCAN, fortsätta lyssna på spåret

För att avsluta presentationen,

- ▶ tryck en gång till på knappen **4** (12).

I teckenfönstret visas kortvarigt ”SCAN OFF”. Det aktuella spåret spelas vidare.

## Upprepa spår (RPT)

- ▶ Tryck på knappen **2** (12).

I teckenfönstret visas kortvarigt ”RPT TRK” och RPT-symbolen syns. Det aktuella spåret upprepas tills RPT avaktiveras.

### Avsluta RPT

▶ Tryck en gång till på knappen **2** (12).

I teckenfönstret visas kortvarigt ”RPT OFF” och RPT-symbolen slocknar. Spelningen fortsätter på vanligt vis.

### Avbryta spelningen (PAUSE)

▶ Tryck på knappen **1** (12).

I teckenfönstret visas ”PAUSE”.

### Återuppta spelningen

▶ Tryck på knappen **1** (12) under avbrottet.

Spelningen fortsätter.

### Ta ut CD-skiva

**Notera:**
Det går att mata ut CD-skivor även om apparaten är avstängd eller om du spelar upp ljud från någon annan källa.

▶ Tryck på CD-utmatningsknappen (4).

CD-skivan matas ut. Befinner du dig i CD-läget visas ”CD EJECT” kortvarigt i teckenfönstret.

**Notera:**
Du får varken hindra eller påskynda utmatningen av CD:n.

▶ Ta ut CD:n.

CD-symbolen slocknar.

**Notera:**
Tar du inte ut den utmatade CD:n, dras den automatiskt in igen efter ca 10 sekunder.

## MP3-CD-/USB-läge

Med den här apparaten kan du även lyssna på CD-R-skivor och CD-RW-skivor med MP3- och WMA-musikfiler. Dessutom kan du ansluta ett USB-minne och spela MP3/WMA-filer som finns lagrade i USB-minnet.

Det här kapitlet handlar bara om uppspelning av MP3-filer, eftersom manövrering bland MP3- och WMA-filer fungerar på samma sätt. I det här kapitlet gäller benämningen ”MP3-enhet” för både CD-R/RW och USB-minnen, t.ex. USB-stickor.

**Notera:**

▶ WMA-musikfiler som är försedda med Digital Rights Management (DRM, digitalt kopieringsskydd) från online-musiktjänster kan inte spelas i den här apparaten.

▶ Återgivningen av WMA-filer kan bara garanteras om de har skapats med Windows Media-Player, version 8 eller högre.

### Förbereda en MP3-enhet

### Förbereda en MP3-CD

Kombinationen CD-brännare, CD-brännarprogramvara och skrivbara CD-skivor kan leda till problem med återgivningen av CD-skivorna. Uppstår det problem med hembrända CD-skivor, bör du byta till ett annat märke eller en annan färg på CD-skivorna du använder. CD-skivans format måste motsvara ISO 9660 nivå 1 eller nivå 2 eller Joliet. Inget annat format kan spelas på ett tillförlitligt sätt.

När du skapar (kodar) MP3/WMA-filer från ljudfiler bör du använda en bitrate mellan 32 och 320 kbps för MP3-filer och mellan 32 och 192 kbps för WMA-filer.
Den här apparaten stöder upp till 252 mappar och upp till 255 filer per mapp. CD-skivan får innehålla maximalt 512 mappar och filer. Mapparna och spåren på CD:n kan väljas och spelas upp separat.

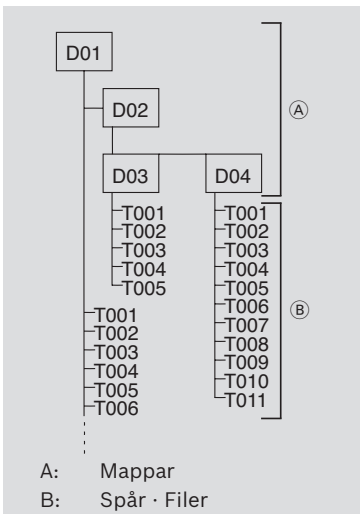


Varje mapp kan namnges med PC:n. Mappens namn kan visas i teckenfönstret på apparaten. Varje mapp och varje spår/fil kan namnges i datorn med hjälp av CD-brännarens programvara. Hur det går till kan du läsa i bruksanvisningen till programvaran.

**Notera:**

- Undvik specialtecken (liksom å, ä, ö) när du namnger filer (mappar och spår).
- Om du använder filnamn med mer än 16 tecken (inklusive ". MP3" eller ".WMA"), minskar max antal tillåtna spår och mappar.

Om du vill att dina filer ska ligga i en viss ordning, bör du lagra filerna i minnet i den ordning du senare vill spela dem i. Apparaten spelar upp filerna i den ordning de finns lagrade i minnet.
För att det ska gå att spela upp filerna på denna apparat måste MP3-filerna ha filändelsen ".MP3" och WMA-filerna måste ha filändelsen ".WMA".

**Notera:**
För att garantera en störningsfri spelning,

- namnge inte andra än verkliga MP3-filer med filändelsen ". MP3" för att sedan försöka spela dem! Dessa filer är ogiltiga och ignoreras när skivan spelas.
- använd inga "blandade" CD-skivor med icke-MP3-filer och MP3-spår (under MP3-spelningen läser apparaten endast MP3-filer).
- använd inga mix-mode CD-skivor med CD-ljudspår och MP3-spår. Om du försöker spela en

mix-mode CD-skiva kommer bara CD-ljudspåren att spelas.

### Förbereda ett USB-minne

För att apparaten ska känna igen USB-minnet måste den specificeras som massminne (Mass Storage Device), vara formaterad i filsystemet FAT16 eller FAT32 och innehålla MP3- eller WMA-filer.
I ett USB-minne kan du skapa max 5 000 spår (utan ID3-taggar). Mapparna och spåren kan väljas separat med denna apparat. Om du använder spår med ID3-taggar minskar max antal tillåtna filer.
Bosch kan inte garantera att alla USB-minnen som finns på marknaden fungerar felfritt.

### ID3-taggar

MP3-spår kan innehålla extrainformation, t.ex. artist, spårnamn och album (ID3-taggar). Denna apparat kan visa ID3-taggar av version 1 och version 2 i teckenfönstret.

## Starta MP3-läget

### Starta MP3-uppspelning från CD

En CD-skiva med MP3-filer startas som en vanlig CD. Läs mer om detta i avsnittet ”Starta CD-läget” i kapitlet ”CD-läge”.
I teckenfönstret visas numret på det aktuella spåret (t. ex. ”T12”) och speltiden samt spårinformation (ID3-taggar) respektive filnamn. Växlar man till en annan mapp, visas namnet på denna mapp kortvarigt.

### Ansluta USB-minnet och starta MP3-läget

För att kunna ansluta ett USB-minne (t.ex. USB-sticka eller USB-hårddisk), måste du ansluta USB-kabeln till mini USB-porten (10).

► Anslut USB-minnet till USB-kabeln.

Så snart ett USB-minne är anslutet går det att välja detta med knappen **SRC** (14). I teckenfönstret visas då ”USB”.

### Visa förbrukad respektive återstående speltid

För att växla mellan att visa förbrukad och återstående speltid för det aktuella spåret,

► tryck på knappen **6** (12).

### Visa spårinformation (ID3-taggar)

Om MP3-enheten visar ID3-taggar, visas informationen till varje spår en gång som löpande text i teckenfönstret när spåret startar. Om inga ID3-taggar har sparats med MP3-filerna, visas istället filnamnet.

**Notera:**
Läs mer om att spara ID3-taggar i bruksanvisningen till PC-MP3-programvaran eller programvaran till brännaren.

### Visa spårinformation en gång som löpande text

► Tryck på knappen **5** (12).

ID3-taggarna till det aktuella spåret visas en gång som löpande text i teckenfönstret.

**Notera:**
Den här funktionen är inte tillgänglig när visningen av spårinformation i form av löpande text är avaktiverad. Läs mer om detta i avsnittet ”Aktivera/avaktivera visning av spårinformation som löpande text (SCRL)”.

## Aktivera/avaktivera visning av spårinformation som löpande text (SCRL)

För att aktivera respektive avaktivera visning av spårinformation som löpande text när ett spår startas,

- ▶ växla eventuellt först till CD- respektive MP3/WMA-läge.
- ▶ Tryck på knappen **MENU** (7), för att öppna menyn.
- ▶ Tryck på knappen **MENU** (7) upprepade gånger tills ”SCRL” och den aktuella inställningen ”ON” (på) eller ”OFF” (av) visas i teckenfönstret.
- ▶ Vrid volymreglaget (1) åt vänster respektive höger, för att avaktivera respektive aktivera löpande text.
- ▶ Tryck på knappen **MENU** (7) (ev. flera gånger), för att stänga menyn.

I inställningen ”SCRL OFF” visas spårinformationen i avsnitt med vardera 8 tecken i teckenfönstret. Alla textavsnitt samt spårnummer och speltid visas växelvis i 5 sekunder.

## Välja mapp

För att växla uppåt eller nedåt till en annan mapp,

- ▶ tryck på knappen ∧ eller ∨ (8).

**Notera:**
Apparaten ignorerar automatiskt alla mappar som inte innehåller några MP3-filer.
Apparaten hanterar alla mappar och undermappar som om de låg på samma nivå. Genom att trycka upprepade gånger på knappen ∧ eller ∨ (8) kan du på så sätt även öppna alla undermappar.

## Välja spår

- ▶ Tryck på knappen < eller > (8), för att växla till föregående eller nästa spår.

Har aktuellt spår spelats i mer än 10 sekunder, startas det om från början när man trycker en gång på knappen < (8).

## Snabbsökning (medhörning)

För att snabbt spola bakåt eller framåt,

- ▶ håll knappen < eller > (8) intryckt tills du kommer till önskat ställe.

## Spela spår i slumpvis ordningsföljd (MIX)

Om du vill låta slumpen avgöra i vilken ordningsföljd spåren i aktuell mapp ska spelas,

- ▶ tryck på knappen **3** (12) upprepade gånger tills ”MIX DIR” visas i teckenfönstret.

MIX-symbolen visas i teckenfönstret.
Om du vill att alla spår på MP3-enheten ska spelas i slumpvis ordningsföljd,

- ▶ tryck på knappen **3** (12) upprepade gånger tills ”MIX ALL” visas i teckenfönstret.

MIX-symbolen visas i teckenfönstret.

### Avsluta spela spår i slumpvis ordningsföljd (MIX)

För att avsluta spelningen i slumpvis ordningsföljd,

- ► tryck på knappen **3** (12) upprepade gånger tills ”MIX OFF” visas i teckenfönstret.

MIX-symbolen i teckenfönstret slocknar.

### Presentera spår (SCAN)

För att presentera alla spår på MP3-enheten i stigande ordningsföljd i vardera ca 10 sekunder,

- ► tryck på knappen **4** (12) upprepade gånger tills ”SCAN TRK” visas i teckenfönstret.

För att presentera alla spår i den aktuella mappen,

- ► tryck på knappen **4** (12) upprepade gånger tills ”SCAN FLD” visas i teckenfönstret.

### Avsluta SCAN

För att avsluta presentationen,

- ► tryck på knappen **4** (12) upprepade gånger tills ”SCAN OFF” visas i teckenfönstret.

Spåret som just presenteras spelas vidare.

### Upprepa enskilda spår eller hela mappar (RPT)

För att upprepa aktuellt spår,

- ► tryck på knappen **2** (12) upprepade gånger tills ”RPT TRK” visas i teckenfönstret.

RPT-symbolen visas i teckenfönstret.

För att upprepa aktuell mapp,

- ► tryck på knappen **2** (12) upprepade gånger tills ”RPT DIR” visas i teckenfönstret.

RPT-symbolen visas i teckenfönstret.

### Avsluta RPT

För att avsluta upprepningen,

- ► tryck på knappen **2** (12) upprepade gånger tills ”RPT OFF” visas i teckenfönstret.

RPT-symbolen i teckenfönstret slocknar.

### Avbryta spelningen (PAUSE)

- ► Tryck på knappen **1** (12).

I teckenfönstret visas ”PAUSE”.

### Återuppta spelningen

- ► Tryck på knappen **1** (12) under avbrottet.

Spelningen fortsätter.

### Spellistläge (PLST)

För att växla till spellistläget,

- ► tryck länge på knappen **TA** (13).

”PLST ON” visas kortvarigt i teckenfönstret. Nu spelas bara spellistor som finns sparade på mp3-enheten.

För att växla från spellistläge till vanligt mp3-läge,

- ► tryck länge på knappen **TA** (13).

”PLST OFF” visas kortvarigt i teckenfönstret. Nu spelas bara spår som finns sparade på mp3-enheten men inga spellistor.

# IR-fjärrkontroll

Du kan styra apparatens viktigaste funktioner med IR-fjärrkontrollen som finns att få som tillval.

## Fjärrkontrollmottagare (IR)

Infraröd mottagaren för fjärrkontrollen sitter i apparatens kåpa. Innan fjärrkontrollen används måste mottagaren slås på:

- ▶ Tryck på knappen **MENU** (7), för att öppna menyn.
- ▶ Tryck på knappen **MENU** (7) upprepade gånger tills ”IR” och den aktuella inställningen ”ON” (på) eller ”OFF” (av) visas i teckenfönstret.
- ▶ Vrid volymreglaget (1) åt vänster respektive höger, för att avaktivera respektive aktivera mottagaren.
- ▶ Tryck på knappen **MENU** (7) (ev. flera gånger), för att stänga menyn.

## Ta IR-fjärrkontrollen i bruk

Fjärrkontrollen levereras med ett batteri i batterifacket (25). En bit folie bryter kontakten mellan batteriet och fjärrkontrollen. Ta ut batteriet och ta bort folien innan du använder fjärrkontrollen. Hur du tar ut batteriet kan du läsa i avsnittet ”Byta batteri” i det här kapitlet.

## Funktioner på fjärrkontrollen

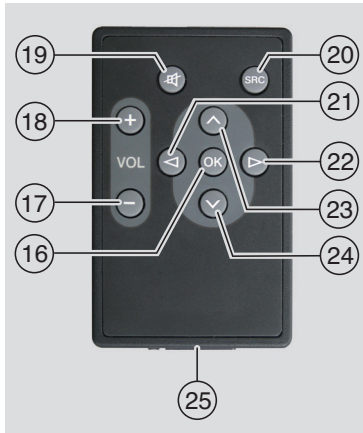


### Allmänt:

| Knapp | | Funktion |
|---|---|---|
| 🔇 | (19) | Ljudavstängning |
| **SRC** | (20) | Koppla om källan |
| **VOL +** | (18) | Höja volymen |
| **VOL –** | (17) | Sänka volymen |

### I radioläge:

| Knapp | | Funktion |
|---|---|---|
| **>** | (22) | Kort tryckning: automatisk stationssökning/PTY-sökning/ manuell stationsinställning/ presentera lagrade stationer<br>Lång tryckning: ändra frekvens snabbt |
| **<** | (21) | Kort tryckning: automatisk stationssökning/PTY-sökning/ manuell stationsinställning/ presentera lagrade stationer |

Lång tryckning: ändra frekvens snabbt

**Notera:**
Alla funktioner för kort tryckning av knapparna < eller > (8) måste väljas i menyn (se avsnittet ”Ställa in knappfunktionerna” i kapitlet ”Radioläge”).

### I CD-läge:

| Knapp | | Funktion |
|---|---|---|
| > | (22) | Kort tryckning: välja nästa spår<br>Lång tryckning: sökning framåt |
| < | (21) | Kort tryckning: välja föregående spår<br>Lång tryckning: sökning bakåt |

### MP3-läge

| Knapp | | Funktion |
|---|---|---|
| > | (22) | Kort tryckning: välja nästa spår<br>Lång tryckning: sökning framåt |
| < | (21) | Kort tryckning: välja föregående spår<br>Lång tryckning: sökning bakåt |
| ⊼ | (23) | Spela nästa mapp |
| ⊻ | (24) | Spela föregående mapp |

## Byta batteri

För att byta batteri i IR-fjärrkontrollen,

- ▶ öppna batterifacket (25) genom att trycka låsspaken mot batterifacket.
- ▶ Dra ut batterifacket ur kåpan.
- ▶ Ta ut det förbrukade batteriet och sätt i ett nytt batteri (CR2025, 3 V). Pluspolen ska vara vänd mot kåpans baksida när batterifacket (25) skjuts in igen.
- ▶ Skjut in batterifacket (25) i kåpan igen.

**Notera:**
Släng inte förbrukade batterier i hushållssoporna utan på en miljö- eller återvinningsstation som tar emot förbrukade batterier.

# Subwooferutgång

Det går att ansluta en subwoofer till apparaten. För att det ska vara möjligt måste subwoofern vara ansluten till apparatens baksida. Subwooferns nivå kan ställas in i ljudmenyn:

- ▶ Tryck på knappen **AUD** (11) för att öppna menyn.
- ▶ Tryck på knappen **AUD** (11) upprepade gånger tills ”SUBWF” visas i teckenfönstret tillsammans med den nuvarande inställningen.
- ▶ Vrid volymreglaget (1) moturs respektive medurs för att ställa in nivån på mellan 0 och 7.

För att lämna menyn,

- ▶ tryck på knappen **AUD** (11) upprepade gånger om nödvändigt.

**Notera:**
När inställningarna av ljudkvaliteten återställs (se avsnittet ”Återställa inställningarna av ljudkvaliteten” i kapitlet ”Ljudbild”) återställs subwooferns nivå till ”0”.

# Förförstärkarutgång

Det går att ansluta en extra förstärkare till apparaten. För att det ska var möjligt måste förstärkaren vara ansluten till apparatens baksida.

# Externa ljudkällor

Olika typer av externa ljudkällor kan anslutas till apparaten via två AUX-ingångar:

- ▶ Front AUX-ingång (AUX FRNT)
- ▶ AUX-ingång på baksidan (AUX2REAR)

## Front AUX-ingång

**Kontakter innebär ökad skaderisk!**
Kontakter som sticker ut ur front AUX-ingången (9) kan i händelse av olycka ge upphov till skador. Använd därför endast vinklade teleproppar.

Så snart en extern ljudkälla är ansluten till front AUX-ingången (9) går det att välja den med knappen **SRC** (14). I teckenfönstret visas då ”AUX FRNT”.

## AUX-ingång på baksidan

Olika externa ljudkällor, t.ex. bärbara CD-spelare, MiniDisc-spelare eller MP3-spelare kan anslutas till apparaten via AUX-ingången på baksidan.
Innan du kan använda AUX-ingången på baksidan, måste du aktivera den i menyn (se avsnittet ”Aktivera respektive avaktivera AUX-ingången på baksidan” i det här kapitlet).
Så snart AUX-ingången på baksidan är aktiverad kan du välja den med knappen **SRC** (14). I teckenfönstret visas då ”AU2REAR”.

### Aktivera respektive avaktivera AUX-ingången på baksidan

- ▶ Tryck på knappen **MENU** (7), för att öppna menyn.
- ▶ Tryck på knappen **MENU** (7) upprepade gånger tills ”AUX2” och den aktuella inställningen ”OFF” (av) eller ”ON” (på) visas i teckenfönstret.
- ▶ Vrid volymreglaget (1) åt vänster respektive höger, för att avaktivera respektive aktivera ingången.
- ▶ Tryck på knappen **MENU** (7) (ev. flera gånger), för att stänga menyn.

### Ställa in AUX-ingångens nivå

För varje AUX-ingång kan du ställa in nivån separat och på det viset anpassa nivån i den externa ljudkällan till nivåerna i ljudkällorna som tillhör apparaten (t.ex. radio och USB).

**Notera:**
Du kan bara ställa in nivån på en AUX-ingång om denna ingång har valts som ljudkälla med knappen **SRC** (14).

- ▶ Tryck eventuellt på knappen **SRC** (14) upprepade gånger tills önskad AUX-källa visas i teckenfönstret.
- ▶ Tryck på knappen **MENU** (7).

Nu visas ”GAIN” och den aktuella inställningen.

- ▶ Vrid volymreglaget (1) åt vänster respektive höger, för att ställa in nivån mellan -9 och +9.

För att stänga menyn,

- ▶ tryck på knappen **MENU** (7) (ev. flera gånger).

# Tekniska data

### Driftspänning

24 V

### Förstärkare

| | |
|---|---|
| Uteffekt: | 2 x 20 watt sinus vid 4 ohm |
| Preamp utgång: | 2 x 2.0 V rms |
| Aux ingång: | 2 x 2.0 V rms |

### Tuner

Våglängdsområde Europa:

| | |
|---|---|
| UKV (FM): | 87,5–108 MHz |
| MV: | 531–1602 kHz |
| LV: | 153–279 kHz |
| KV: | 5 800–6 300 kHz |

Våglängdsområde NAFTA:

| | |
|---|---|
| FM: | 87,7–107,9 MHz |
| AM: | 530–1710 kHz |
| WTH: | 162,4–162,55 MHz |

FM-överföringsområde:

30–15 000 Hz

### CD

Överföringsområde: 20–20 000 Hz

Rätt till ändringar förbehålles!

(1) Ses seviyesi ayarlayıcısı

(2) **BND**
Kısa basma: İstasyon kayıt alanı ya da frekans bandı seçilir.
Uzun basma: Travelstore fonksiyonu başlatılır

(3) Açık/Kapalı tuşu
Kısa basma: Cihazın açılması
İşletme esnasında: Sesi birden düşürme devresi (Mute)
Uzun basma: Cihazın kapatılması

(4) CD çıkartma tuşu

(5) CD yuvası

(6) Ekran

(7) **MENU** (MENÜ)
Temel ayarlara ait menülerin çağrılması içindir

(8) Çok fonksiyonlu tuş

(9) Ön AUX-IN prizi

(10) Mini USB prizi

(11) **AUD** tuşu
Kısa basma: Basların, orta seslerin, tizlerin, balans ayarının, ses geçiş ayarının ve sessiz ayarının yapılması için audio menüsü
Uzun basma: Fabrika ayarı olarak öngörülmüş tını ayarlarını yeniden sağlar (tiz sesler ve bas sesler sadece ilgili güncel audio kaynakları içindir)

(12) Tuş bloğu **1– 6**

(13) **TA** tuşu
Trafik yayınının öncelikli açılıp/kapatılması içindir
Yapılmakta olan bir trafik anonsunun kesilmesi için

(14) **SRC** tuşu
Radyo ve (takılmış, bağlanmış ya da devreye sokulmuşsa) CD, USB ve AUX arasında kaynak seçimi için

(15) Kod LED

# İçindekiler

**253 Önemli bilgiler**
253 Amaca uygun kullanım
253 Uzaktan kumanda (Opsiyon)
253 Eski cihazın giderilmesi

**254 Hırsızlık alarmı CODE (KOD)**
254 Kod sorgulamasının açılması/ kapatılması (CODE / KOD)
255 Bir gerilim kesikliğinden sonra kod numarasının girilmesi

**256 Açma/Kapatma**
256 Açık/Kapalı tuşu ile açma/kapatma
256 Mikrofon ile açılması / kapatılması
256 Araç kontak anahtarı üzerinden açma/kapatma
256 Kapatma süresinin ayarlanması (HOUR)

**257 Ses seviyesinin ayarlanması**
257 Ses kapatma modu (MUTE)
257 Mikrofon modu
258 Onay sesinin (BEEP) açılması/kapatılması
258 Azami açılış ses seviyesinin ayarlanması (ONVOL)
258 Gürültüye göre ses seviyesi uyarlamasının ayarlanması (GALA)
259 Telefon ses seviyesinin ayarlanması (PHVOL)

**259 Tını**
259 Tizlerin (TREB), orta seslerin (MID) ve basların (BASS) ayarlanması
259 Ses seviyesi dağılımının sol/sağ (BAL) ve ön/arka (FAD) ayarlanması
260 Ses yüksekliğinin (LD) açılması/ kapatılması
260 Tını ayarlamalarının reset edilmesi

**261 Saat**
261 Saatin gösterilmesi
261 Saatin ayarlanması (TIMESET)
261 12/24 saat saat modunun seçilmesi (MODE)
261 Alarmın açılması/kapatılması ve alarm zamanının ayarlanması (ALARM)

**262 Radyo modu**
262 Radyo modunun devreye sokulması
262 RDS Konfor fonksiyonu (AF, REG)
263 Frekans bandının / İstasyon kayıt alanının seçilmesi
263 İstasyon ayarlanması
264 İstasyonların kaydedilmesi
265 Kaydedilmiş istasyonların çağrılması
265 Kayıtlı istasyonların tanıma amaçlı kısa çalınması (PRSTSCAN)
265 Yayını alınabilen istasyonların tanıma amaçlı kısa çalınması (BANDSCAN)
266 Program tipi (PTY)
267 Parazitlenmeye bağlı tiz ses düşürülmesinin ayarlanması (HCUT)
267 Tuş fonksiyonunun ayarlanması (KEY PRG)

**268 Trafik yayını**
268 Trafik yayınının öncelikli olarak açılması / kapatılması
268 Trafik anonsları için ses seviyesi yükseltilmesinin ayarlanması
268 Trafik anonslarının kapatılması

**269 CD modu**
269 CD modunun başlatılması
269 geride kalan ya da bakiye çalma süresi gösterilmesi
270 Parça seçilmesi
270 Hızlı arama işlemi (sesli)
270 Parçaların rastgele çalınması (MIX)
270 Parçaların tanıma amaçlı kısa çalınması (SCAN)
270 Parça tekrarlanması (RPT)
270 Çalmaya ara verilmesi (PAUSE)
270 CD'nin çıkartılması

**271 MP3-CD modu / USB modu**
271 Bir MP3 veri ortamının hazırlanması
273 MP3 modunun başlatılması
273 Geride kalan ya da bakiye çalma süresi gösterilmesi
273 Parça bilgilerinin gösterilmesi (ID3 etiketleri)
274 Dizin seçilmesi
274 Parça seçilmesi
274 Hızlı arama işlemi (sesli)
274 Parçaların rastgele sırayla çalınması (MIX)
275 Parçaların tanıma amaçlı kısa çalınması (SCAN)
275 Tek tek parçaların ya da tüm dizinlerin tekrar çalınması (RPT)
275 Çalmaya ara verilmesi (PAUSE)
275 Çalma listeleri (PLST)

**276 IR (enfraruj) uzaktan kumanda**
276 Uzaktan kumanda alıcısı (IR)
276 IR uzaktan kumanda cihazının devreye sokulması
277 Uzaktan kumandanın fonksiyonları
277 Pilin değiştirilmesi

**278 Subwoofer çıkışı**

**278 Ön güçlendirici çıkışı**

**279 Harici audio kaynaklar**
279 Ön AUX girişi
279 Arka yüzdeki AUX girişi
279 AUX girişinin seviyesinin ayarlanması

**280 Teknik veriler**

**426 ISO connector**

# Önemli bilgiler

Cihazınızı çalıştırmaya başlamadan önce, bu kılavuzu itinayla okuyunuz ve cihazı iyice tanıyınız. Kullanma kılavuzunu, sonradan ortaya çıkabilecek sorular için araç içinde muhafaza ediniz.

## Amaca uygun kullanım

Cihaz, 24 V araç gerilimine sahip bir ticari araçta işletilmek ve bir 1-DIN cihaz yuvasına monte edilmek için tasarlanmıştır.

**Trafik güvenliği**

Trafik güvenliği her şeyden daha önemlidir. Cihazınızı sadece yol ve trafik koşullarının izin verdiği durumlarda kullanınız. Yola çıkmadan önce cihazınızı tanıyınız.
Polis, itfaiye ve kurtarma hizmetlerinin sesli uyarı sinyalleri aracınızda zamanında duyulabilmelidir.
Bu nedenle yolculuk sırasında programınızı ölçülü bir ses seviyesinde dinleyiniz.

## Uzaktan kumanda (Opsiyon)

Enfraruj uzaktan kumanda ile en önemli fonksiyonlar kullanılabilir. Bir enfraruj uzaktan kumanda ünitesi aksesuar (Bosch no. 7 620 000 830) olarak alınabilir.

## Eski cihazın giderilmesi

Eski cihazınızı evsel atıklarla birlikte gidermeyiniz!
Eski cihazın giderilmesi için, mevcut geri verme ve toplama sistemlerinden yararlanınız.

# Hırsızlık alarmı CODE (KOD)

Cihazınız, hırsızlığa karşı korumak amacıyla dört haneli bir kod numarası ile donatılmıştır. Cihaz aracın şebeke veya işletme geriliminden ayrıldığı zaman, bu numara her seferinde girilmelidir. Kod sorgulanması fabrika çıkış ayarı olarak kapalıdır, fakat açılabilir.

**Bilgi:**
Kod sorgulaması devreye sokulmuşsa, hem cihaz hem de aracın kontağı kapalı olduğunda kod LED (15) göstergesi yanıp sönmeye başlar. Kod numarasını cihazınızın radyo pasosunda bulabilirsiniz.

**Bilgi:**
Radyo pasosunu kesinlikle araç içinde muhafaza etmeyiniz!

## Kod sorgulamasının açılması/kapatılması (CODE / KOD)

- ▶ Menüyü açmak için **MENU** (7) (MENÜ) tuşuna basınız.
- ▶ **MENU** tuşuna (7) (MENÜ), göstergede "CODE" (KOD) görününceye kadar arka arkaya basınız.

Yaklaşık 2 saniye sonra ekranda „0000“ gösterilir ve şimdi kodu girebilirsiniz:

**Bilgi:**
Yanlış bir kod numarası girerseniz, "ERROR" (HATA) gösterilir ve ardından yeniden „0000“ ekranda gösterilir. Kod girişini iki kez daha tekrarlayabilirsiniz. Üçüncü kez hatalı giriş sonrasında cihaz 1 saat kilitlenir. Bu süre içinde ekranda „WAIT 1HOUR“ (1 SAAT BEKLE) gösterilir. Eğer cihazı bu bekleme süresi esnasında kapatırsanız, yeniden açtıktan sonra yine tam bir saat beklemeniz gerekir.

- ▶ Ekranda kod numaranızın birinci sayısı belirinceye kadar, istasyon tuşuna **1** (12) arka arkaya basınız.
- ▶ Ekranda kod numaranızın ikinci sayısı belirinceye kadar, istasyon tuşuna **2** (12) arka arkaya basınız.
- ▶ Ekranda kod numaranızın üçüncü sayısı belirinceye kadar, istasyon tuşuna **3** (12) arka arkaya basınız.
- ▶ Ekranda kod numaranızın dördüncü sayısı belirinceye kadar, istasyon tuşuna **4** (12) arka arkaya basınız.

**Bilgi:**
İlgili istasyon tuşuna **1** - **4** (12) basarak kod numarasının bir hanesini seçtiğiniz zaman, ilgili kod numarası sayısını ses seviyesi ayarlayıcısı (1) ile de ayarlayabilirsiniz.

Ekranda doğru kod numarası gösterilince,

- ▶ ilgili istasyon tuşunu **5** (12) 2 saniyeden uzun bir süre basılı tutunuz.

Ekranda yeniden „CODE“ (KOD) ve güncel ayar „ON“ (açık) veya „OFF“ (kapalı) gösterilir.

- ▶ Ses seviyesi ayarlayıcısını (1) sola ya da sağa çevirerek, kod sorgulamasını kapatınız ya da açınız.

Menüden çıkmak için,

- **MENU** (MENÜ) (7) tuşuna birkaç kez basınız.

## Bir gerilim kesikliğinden sonra kod numarasının girilmesi

- Cihazı devreye sokunuz.

Ekranda önce „CODE“ (KOD) ve sonra „0000“ belirir. Şimdi kodu girebilirsiniz:

**Bilgi:**
Yanlış bir kod numarası girerseniz, "ERROR" (HATA) gösterilir ve ardından yeniden „0000“ ekranda gösterilir. Kod girişini iki kez daha tekrarlayabilirsiniz. Üçüncü kez hatalı giriş sonrasında cihaz 1 saat kilitlenir. Bu süre içinde ekranda „BLOCKED“ (KİLİTLİ / BLOKE) gösterilir. Eğer cihazı bu bekleme süresi esnasında kapatırsanız, yeniden açtıktan sonra yine tam bir saat beklemeniz gerekir.

- Kod numarasını „Kod sorgulamasının açılması / kapatılması“ bölümünde tarif edildiği gibi giriniz.
- Ekranda doğru kod numarası gösterilince, ilgili istasyon tuşunu **5** (12) 2 saniyeden uzun bir süre basılı tutunuz.

Cihaz devreye sokulur. Ekranda yaklaşık 2 saniye „TIMESET“ (ZAMAN AYARI) gösterilir ve sonra güncel saatin girilmesi için ilgili menü açılır.

- Güncel saati „Saat“ bölümünde „Saatin ayarlanması“ kısmında tarif edildiği gibi giriniz.
- Girilen saati **SRC** (14) tuşuna basarak onaylayınız.

Saat onaylandıktan sonra, cihaz normal çalışma moduna geri döner.

# Açma/Kapatma

Cihazın açılıp kapatılması için aşağıdaki değişik olanaklara sahipsiniz:

## Açık/Kapalı tuşu ile açma/kapatma

- ▶ Cihazı açmak için Açık/Kapalı tuşuna (3) basınız.
- ▶ Cihazı kapatmak için Açk/Kapalı tuşunu (3) iki saniyeden uzun bir süre basılı tutunuz.

**Bilgi:**
Aracın akümülatörünü korumak için, araç kontağı kapalı olduğunda cihaz ayarlanmış bir süreden sonra (bu bölümdeki „Kapatma süresinin ayarlanması“ kısmına bakınız) otomatik olarak kapatılır.

## Mikrofon ile açılması / kapatılması

Sisteme bir mikrofon bağlanması halinde, cihaz bu anons mikrofonu üzerinden de açılabilir ve kapatılabilir. Bu konu ile ilgili daha fazla bilgi için ayrıca „Mikrofon modu“ bölümünün „Bir mikrofon anonsunun ses şiddetinin ayarlanması“ kısmına bakınız.

- ▶ Cihaz kapalıyken mikrofonu açınız.

Cihaz otomatik olarak açılır ve bağlı olan hoparlörler üzerinden anonslar için kullanılabilir.

- ▶ Mikrofonu kapatınız.

Cihaz da kapanacaktır.

## Araç kontak anahtarı üzerinden açma/kapatma

Eğer cihaz aracın kontak anahtarına bağlanmış ve Açık/Kapalı tuşu (3) ile kapatılmamış ise, kontak anahtarı üzerinden açılır ya da kapatılır.

## Kapatma süresinin ayarlanması (HOUR)

- ▶ Menüyü açmak için **MENU** (7) (MENÜ) tuşuna basınız.
- ▶ **MENU** (7) (MENÜ) tuşuna, ekranda "HOUR" (SAAT) ve güncel ayar görününceye kadar arka arkaya basınız.
- ▶ Ses seviyesi ayarlayıcısını (1) sola ya da sağa çevirerek, kapatma süresini 1 ve 60 dakika arasında ayarlayınız.

Menüden çıkmak için,

- ▶ **MENU** (MENÜ) (7) tuşuna birkaç kez basınız.

# Ses seviyesinin ayarlanması

Sistemin ses seviyesi 0 (kapalı) ila 32 (azami) arasında adım adım ayarlanabilir.

- ▶ Sistemin ses seviyesini yükseltmek için, ses seviyesi ayarlayıcısını (1) sağa doğru çeviriniz.
- ▶ Sistemin ses seviyesini düşürmek için, ses seviyesi ayarlayıcısını (1) sola doğru çeviriniz.

## Ses kapatma modu (MUTE)

Sistemin ses seviyesini aniden kapatabilirsiniz (Mute).

- ▶ İlgili (3) tuşuna kısaca basınız.

## Ses kapatma modunun (Mute) iptal edilmesi

Daha önce dinlenmiş olan ses seviyesini yeniden etkinleştirmek için,

- ▶ ilgili (3) tuşuna yeniden kısaca basınız.

## Mikrofon modu

Cihaza bir mikrofon bağlayabilirsiniz.

## Mikrofon modunun başlatılması (MIC)

- ▶ Mikrofonu açınız.

Ekranda „MIC“ görünür.
Mikrofon anonsları, bağlı olan hoparlörler üzerinden duyulur.

**Bilgi:**
Mikrofon kullanılırken audio kaynağı arka planda duyulur durumda kalır (ayrıca bu bölümdeki „Mikrofon modunda arka plan audio kaynağı” kısmına bakınız).

## Bir mikrofon anonsunun ses şiddetinin ayarlanması

Mikrofon ses şiddetini ayarlamak için,

- ▶ bir anons esnasında ses ayar düğmesini (1) çeviriniz.

**Bilgi:**
Son olarak ayarlanmış olan mikrofon ses şiddeti belleğe kayıtlı kalır.

## Mikrofon modunda arka plan audio kaynağı (MIX fonksiyonu)

Güncel ayarlı olan audio kaynağı, bir mikrofon anonsu esnasında arka planda duyulur şekilde kalır (MIX fonksiyonu).
Arka plan kaynağının ses şiddetini ayarlamak için,

- ▶ < ya da > (8) tuşuna basınız.

Ayarlama işlemi esnasında ekranda „MIX“ ve arka planda çalınan audio kaynağının göreceli ses şiddeti gösterilir („0“ ve „10“ arasında).
„0“, arka plan kaynağının sesinin tamamen kapatılmış olması anlamına gelir; „10“ ayarında ise, arka plan kaynağı ses şiddeti tamamen açık şekilde çalınır.

## Bağlantı kablosu

Cihaza bir mikrofon bağlanması için,
8 649 494 020 parça numarası altında ayrı bir mikrofon kablosu satın alınabilir.

## Onay sesinin (BEEP) açılması/kapatılması

Belli işlemlerde, örn. bir tuşa uzun süre basıldığında, bir onay sesi duyulur (Beep).

Onay sesini kapatabilirsiniz:

- ▶ Menüyü açmak için **MENU** (7) (MENÜ) tuşuna basınız.
- ▶ Ekranda "BEEP" ve güncel ayar “ON” (açık) veya "OFF" (kapalı) görününceye kadar, arka arkaya **MENU** (7) (MENÜ) tuşuna basınız.
- ▶ Ses seviyesi ayarlayıcısını (1) sola ya da sağa çevirerek, onay sesini kapatınız ya da açınız.

Menüden çıkmak için,

- ▶ **MENU** (MENÜ) (7) tuşuna birkaç kez basınız.

## Azami açılış ses seviyesinin ayarlanması (ONVOL)

Cihazı açtığınız zaman, açmadan önce son olarak ayarlanmış olan ses seviyesi devreye girer. Fakat eğer cihazı kapatırken ses seviyesini azami açılış ses seviyesinden daha yüksek bir seviyeye ayarladıysanız, cihazı tekrar açtığınızda ses seviyesi otomatik olarak ayarlanmış olan açılış ses seviyesi ile sınırlanır.

**Bilgi:**
Kulakları koruma amacıyla, açılış ses seviyesi 25 değeri ile sınırlanmıştır.

- ▶ Menüyü açmak için **MENU** (7) (MENÜ) tuşuna basınız.
- ▶ **MENU** (7) (MENÜ) tuşuna, ekranda "ONVOL" (açılış ses seviyesi) ve güncel ayar görününceye kadar arka arkaya basınız.
- ▶ Ses seviyesi ayarlayıcısını (1) sola ya da sağa çevirerek, açılış ses seviyesini 5 ve 25 arasında bir değere ayarlayınız.

Menüden çıkmak için,

- ▶ **MENU** (MENÜ) (7) tuşuna birkaç kez basınız.

## Gürültüye göre ses seviyesi uyarlamasının ayarlanması (GALA)

Bu fonksiyon ile oto radyonuzun ses seviyesi otomatik olarak sürülen araç hızına ve böylelikle de sürme gürültülerine göre uyarlanır. Örneğin araç hızı yükseldikçe, ses seviyesi de otomatik olarak yükseltilerek, daha yüksek olan sürme gürültüleri (örn. sürüş rüzgari) dengelenir.

Bu işlem için aracınızın takometre sinyali kullanılmalıdır ve oto radyonuz bu duruma uygun şekilde bağlanmış olmalıdır.

Otomatik ses seviyesi yükseltilmesi 6 kademeye (OFF (kapalı), 1–5) ayarlanabilir.

- ▶ Menüyü açmak için **MENU** (7) (MENÜ) tuşuna basınız.
- ▶ **MENU** (7) (MENÜ) tuşuna, ekranda "GALA" (gürültüye göre ses seviyesi uyarlaması) ve güncel ayar görününceye kadar arka arkaya basınız.
- ▶ Ses seviyesi ayarlayıcısını (1) sola ya da sağa çevirerek, ses seviyesi uyarlamasını kapatınız ya da ayarlayınız.

Menüden çıkmak için,

- ▶ **MENU** (MENÜ) (7) tuşuna birkaç kez basınız.

### Telefon ses seviyesinin ayarlanması (PHVOL)

Telefon ile görüştüğünüz kişinin cihazın hoparlörleri üzerinden duyulduğu ses seviyesini ayarlayabilirsiniz.

- ▶ Menüyü açmak için **MENU** (7) (MENÜ) tuşuna basınız.
- ▶ **MENU** (7) (MENÜ) tuşuna, ekranda "PHVOL" (telefon ses seviyesi) ve güncel ayar görününceye kadar arka arkaya basınız.
- ▶ Ses seviyesi ayarlayıcısını (1) sola ya da sağa çevirerek, açılış ses seviyesini 0 ve 32 arasında bir değere ayarlayınız.

Menüden çıkmak için,

- ▶ **MENU** (MENÜ) (7) tuşuna birkaç kez basınız.

## Tını

### Tizlerin (TREB), orta seslerin (MID) ve basların (BASS) ayarlanması

- ▶ Menüyü açmak için, **AUD** (11) tuşuna basınız.
- ▶ Ekranda „BASS“ (Baslar), „MID“ (Orta sesler) ya da „TREB“ (Tizler) ve güncel ayar gösterilmesi için, **AUD** (11) tuşuna gerektiği kadar sık basınız.
- ▶ Ses ayar düğmesini (1) sola ya da sağa çevirerek, basların seviyesini, orta seslerin seviyesini ya da tiz seslerin seviyesini +7 ve -7 arasında ayarlayınız.

Menüden çıkmak için,

- ▶ **AUD** (11) tuşuna gerekirse birkaç kez basınız.

### Ses seviyesi dağılımının sol/sağ (BAL) ve ön/arka (FAD) ayarlanması

**Bilgi:**
„FAD“ ayarı sadece harici bir güçlendirici bağlanması halinde mevcuttur.

- ▶ Menüyü açmak için **AUD** (11) tuşuna basınız.
- ▶ **AUD** (11) tuşuna, ekranda "BAL" ya da "FAD" ve güncel ayar görününceye kadar arka arkaya basınız.
- ▶ Ses seviyesi ayarlayıcısını (1) sola ya da sağa çevirerek, ses seviyesi dağılımını +10 ve -10 arasında bir değere ayarlayınız.

Menüden çıkmak için,

- **AUD** (11) tuşuna gerekirse birkaç kez basınız.

## Ses yüksekliğinin (LD) açılması/ kapatılması

- Menüyü açmak için **AUD** (11) tuşuna basınız.
- **AUD** (11) tuşuna, ekranda "LD" güncel ayar „ON“ (açıkn) veya „OFF“ (kapalı) görününceye kadar arka arkaya basınız.
- Ses seviyesi ayarlayıcısını (1) sola ya da sağa çevirerek, ses yüksekliğini kapatınız ya da açınız.

Menüden çıkmak için,

- **AUD** (11) tuşuna gerekirse birkaç kez basınız.

## Tını ayarlamalarının reset edilmesi

Tüm tını ayarlamalarını reset ederek, ilgili fabrika ayarlarına geri dönebilirsiniz.

- Menüyü açmak için **AUD** (11) tuşuna basınız.
- **AUD** (11) tuşuna, ekranda „RESET N“ görününceye kadar arka arkaya basınız.
- Ses seviyesi ayarlayıcısını (1) sola ya da sağa çevirerek, „RESET Y“ ayarını seçiniz.

Yaklaşık 2 saniye sonra tüm tını ayarları reset edilmiş olur.

Menüden çıkmak için,

- **AUD** (11) tuşuna gerekirse birkaç kez basınız.

**Bilgi:**
Güncel çalınmakta olan kaynağın fabrika çıkışındaki tını ayarlarını yeniden kurmak için, **AUD** (11) tuşunu 2 saniyeden daha uzun bir süre basılı tutunuz.

# Saat

## Saatin gösterilmesi

Saatin ekranda yaklaşık 10 saniye gösterilmesini sağlamak için,

- **MENU** (7) (MENÜ) tuşunu 2 saniyeden daha uzun süre basılı tutunuz.

**Bilgi:**
Seçilmiş olan saat moduna göre, 24 saat modunda saatten önce „24H“ ve 12 saat modunda saatten önce „AM“ (öğleden önceki saat) ya da „PM“ (öğleden sonraki saat) gösterilir. Saat modunun ayarlanması için, bu bölümde „Saat modu 12/24 saat seçilmesi (MODE) “ kısmını okuyunuz.

## Saatin ayarlanması (TIMESET)

- Menüyü açmak için **MENU** (7) (MENÜ) tuşuna basınız.
- **MENU** (7) (MENÜ) tuşuna, ekranda "TIMESET" (saatin ayarlanması) ve güncel ayar görününceye kadar arka arkaya basınız.

Yaklaşık 2 saniye sonra güncel saat ekranda gösterilir. 24 saat modunda saatten önce „24H“ ve 12 saat modunda saatten önce „AM“ (öğleden önceki saat) ya da „PM“ (öğleden sonraki saat) gösterilir. Saat verileri yanıp söner ve ayarlanabilir.

Saati ya da dakikayı ayarlamak için,

- Ses seviyesi ayarlayıcısını (1) sola ya da sağa çeviriniz.

Saat ve dakika arasında değişmek için,

- **6** (12) tuşuna basınız.
- Menüden çıkmak için gerekirse **MENU** (7) tuşuna birkaç kez basınız.

## 12/24 saat saat modunun seçilmesi (MODE)

- Menüyü açmak için **MENU** (7) (MENÜ) tuşuna basınız.
- **MENU** (7) (MENÜ) tuşuna, ekranda "MODE" ve güncel ayar görününceye kadar arka arkaya basınız.
- Ses seviyesi ayarlayıcısını (1) sola ya da sağa çevirerek, ayarlar arasında değişiniz veya geçiş yapınız.
- Menüden çıkmak için gerekirse **MENU** (7) tuşuna birkaç kez basınız.

## Alarmın açılması/kapatılması ve alarm zamanının ayarlanması (ALARM)

Cihazda bir seferlik alarm için bir alarm zamanı ayarlayabilirsiniz. Ayarlanmış olan saatte yaklaşık 15 saniye boyunca bir alarm sesi duyulur ve ekranda "ALARM" yazısı yanıp söner.

**Bilgiler:**

- Alarmı erken kapatmak için, herhangi bir tuşa (Açık/Kapalı tuşu (3) veya disk dışarı çıkarma (Eject) tuşu (4) hariç) basınız. Cihaz bu durumda normal işletme moduna geçer.
- Cihaz alarm saatinde açık olsa da alarm çalar.

- Menüyü açmak için **MENU** (7) (MENÜ) tuşuna basınız.
- Ekranda "ALARM" ve güncel ayar “ON” (açık) veya "OFF" (kapalı) görününceye kadar, arka arkaya **MENU** (7) (MENÜ) tuşuna basınız.
- Ses seviyesi ayarlayıcısını (1) sola ya da sağa çevirerek, alarmı kapatınız ya da açınız.

"ALARM ON" (ALARM AÇIK) ayarında yaklaşık 2 saniye sonra zaman ayar menüsü gösterilir.

- Alarm zamanını „Saatin ayarlanması“ kısmında tarif edildiği gibi giriniz.
- Menüden çıkmak için gerekirse **MENU** (7) tuşuna birkaç kez basınız.

# Radyo modu

Bu cihaz bir RDS radyo alıcısı ile donatılmıştır. Bir çok FM istasyonu program yayınının yanı sıra, istasyon adı ve program tipi (PTY) gibi bilgileri içeren sinyaller de gönderir.
İstasyon veya verici adı, yayın alınır alınmaz göstergede görülür.

## Radyo modunun devreye sokulması

Eğer başka bir işletme türündeyseniz,

- **BND** (2) tuşuna basınız

veya

- ekranda „RADIO“ (RADYO) gösterilinceya kadar **SRC** (14) tuşuna arka arkaya basınız.

Ekranda güncel frekans ya da istasyon ismi gösterilir.

## RDS Konfor fonksiyonu (AF, REG)

AF (Alternatif Frekans) ve REG (Bölgesel) RDS konfor fonksiyonları radyonuzun performans kapsamını genişletir:

- AF: Eğer RDS konfor fonksiyonu etkinleştirilmişse, cihaz arka planda otomatik olarak, ayarlanmış olan istasyonun en iyi alınan frekansını arar.
- REG: Bazı istasyonlar belirli zamanlarda programlarını farklı içerikli bölgesel programlara böler. Etkinleştirilmiş REG fonksiyonu, cihazın ayarlanış istasyonun başka bir program içeriğine sahip alternatif bir frekansına geçmesini önler.

**Bilgiler:**

- RDS fabrika çıkışında ayarlanmıştır.
- REG fonksiyonu fabrika çıkışında kapalıdır ve ilgili menüde

özellikle açılmalı ya da kapatılmalıdır.

### RDS konfor fonksiyonunu açma ya da kapatma

- ▶ Gerekirse önce FM radyo moduna geçiniz.
- ▶ Menüyü açmak için **MENU** (7) (MENÜ) tuşuna basınız.
- ▶ Ekranda "RDS" ve güncel ayar “ON” (açık) veya "OFF" (kapalı) görününceye kadar, arka arkaya **MENU** (7) (MENÜ) tuşuna basınız.
- ▶ Ses seviyesi ayarlayıcısını (1) sola ya da sağa çevirerek, RDS fonksiyonunu kapatınız ya da açınız.
- ▶ Menüden çıkmak için gerekirse **MENU** (7) tuşuna birkaç kez basınız.

Göstergede RDS simgesi gösteriliyorsa, RDS konfor fonksiyonları etkinleştirilmiştir.

### REG fonksiyonunun açılması/ kapatılması (sadece EUROPE (AVRUPA) tuner bölgesi için)

- ▶ Gerekirse önce radyo moduna geçiniz.
- ▶ Menüyü açmak için **MENU** (7) (MENÜ) tuşuna basınız.
- ▶ Ekranda "REG" ve güncel ayar “ON” (açık) veya "OFF" (kapalı) görününceye kadar, arka arkaya **MENU** (7) (MENÜ) tuşuna basınız.
- ▶ Ses seviyesi ayarlayıcısını (1) sola ya da sağa çevirerek, REG fonksiyonunu kapatınız ya da açınız.
- ▶ Menüden çıkmak için gerekirse **MENU** (7) tuşuna birkaç kez basınız.

**Bilgi:**
REG ON/OFF ayarı sadece RDS fonksiyonu açılmışsa etkindir.

### Frekans bandının / İstasyon kayıt alanının seçilmesi

Tuner bölgesine bağlı olarak, bu cihaz ile aşağıdaki frekans bantlarındaki yayınları alabilirsiniz:

- ▶ Avrupa: FM, MW, LW ve KW
- ▶ NAFTA: FM, AM ve WTH (hava durumu bandı)

FM frekans bandı için üç kayıt alanı (FM1, FM2 ve FMT) mevcuttur; MW, LW, KW, AM ve WB frekans bantlarının herbiri için bir kayıt alanı mevcuttur. Ek olarak bir AMT, MWT, LWT ya da KWT kayıt alanı daha mevcuttur. Her kayıt alanında 6 istasyon belleğe kaydedilebilir. Frekans bantları ya da istasyon kayıt alanları arasında değişmek için,

- ▶ **BND** (2) tuşuna basınız.

### İstasyon ayarlanması

İstasyon ayarlamaka için farklı olanaklara sahipsiniz.

### Otomatik istasyon arama

**Bilgi:**
Otomatik istasyon arama fonksiyonu ancak ilgili menüde „AUTOSEEK“ ayarı < ya da > (8) tuşu için seçilmişse kullanılabilir (bu bölümde „Tuş fonksiyonu ayarlanması“ kısmına bakınız).

- ▶ < ya da > (8) tuşuna basınız.

Bir sonraki alınabilir istasyon ayarlanır.

**Bilgiler:**

- Eğer trafik anonsları önceliği devreye sokulmuşsa ve „PTY“ kapatılmışsa, bir sonraki trafik anons istasyonu ayarlanır.
- „PTY“ devreye sokulmuşsa, seçilmiş program tipinin bir sonraki istasyonu ayarlanır.

### İstasyon arama işleminin hassasiyetinin ayarlanması (SENS)

Düşük hassaslık durumunda sadece kuvvetli istasyonların ayarlanmasını veya yüksek hassaslık durumunda zayıf istasyonların ayarlanmasını isteyip istemediğinizi seçebilirsiniz.

- Gerekirse önce radyo moduna geçiniz.
- Menüyü açmak için **MENU** (7) (MENÜ) tuşuna basınız.
- Ekranda "SENS" ve güncel ayar “LO” (düşük hassaslık) ya da "DX" (yüksek hassaslık) gösterilinceye kadar, **MENU** (7) (MENÜ) tuşuna arka arkaya basınız.
- Ses seviyesi ayarlayıcısını (1) sola ya da sağa çevirerek, ayarlar arasında değişiniz veya geçiş yapınız.
- Menüden çıkmak için gerekirse **MENU** (7) tuşuna birkaç kez basınız.

### Manuel istasyon düzeltme

Ayarlanmış frekansı küçük adımlar ile değiştirmek için,

- < ya da > (8) tuşuna basınız.

**Bilgi:**

Adım adım frekans değiştirme fonksiyonu ancak ilgili menüde „MANSEEK“ ayarı < ya da > (8) tuşu için seçilmişse kullanılabilir (bu bölümde „Tuş fonksiyonu ayarlanması“ kısmına bakınız).

Ayarlanmış frekansı hızlı değiştirmek için,

- < ya da > (8) tuşunu basılı tutunuz.

## İstasyonların kaydedilmesi

### İstasyonların manuel kaydedilmesi

- İstediğiniz istasyon kayıt alanını ya da frekans bandını seçiniz.
- İstasyonu ayarlayınız.
- İstasyonun kaydedileceği **1 – 6** (12) istasyon tuşlarından birisini, 2 saniyeden uzun bir süre basılı tutunuz.

Onay sesi duyulur. İstasyon istenilen istasyon tuşuna kaydedilmiştir. Kaydedilmiş istasyon ayarlanmış olduğu sürece, kayıt yeri (örn . „P3“) ekranda gösterilir.

### İstasyonların otomatik kaydedilmesi (T-STORE)

Bölgedeki en kuvvetli 6 istasyonu otomatik olarak belleğe kaydedebilirsiniz. FM frekans bandı için kaydetme işlemi FMT kayıt alanında gerçekleşir, AM (NAFTA) frekans bandı için kaydetme işlemi AMT kayıt alanında gerçekleşir. MW, LW ve KW (Avrupa) frekans bantları için, MWT, LWT ya da KWT olarak gösterilen ortak bir kayıt alanı mevcuttur (T-STORE fonksiyonunun son kullanıldığı frekans bandına göre).

**Bilgiler:**
- Daha önce bu alana kaydedilmiş istasyonlar silinir ve yerlerine yeni bulunan istasyonlar kaydedilir.
- Trafik yayını için öncelik fonksiyonu devreye sokulmuşsa, sadece trafik anonsu yayınlayan istasyonlar kaydedilir.
- PTY fonksiyonu devreye sokulmuşsa, sadece güncel seçilmiş program tipine sahip istasyonlar kaydedilir.

- İstediğiniz frekans bandını seçiniz.
- **BND** (2) tuşunu iki saniyeden daha uzun süre basılı tutunuz.

Belleğe kaydetme işlemi başlar. Ekranda „T-STORE“ gösterilir. İşlem tamamlandıktan sonra, istasyon FTM ya da AMT, MWT, LWT veya KWT kayıt alanlarından birinin bellek alanına alınır.

## Kaydedilmiş istasyonların çağrılması

- İstasyon kayıt alanını ya da frekans bandını seçiniz.
- İstediğiniz istasyonun kayıtlı olduğu istasyon tuşuna **1 – 6** (12) basınız.

## Kayıtlı istasyonların tanıma amaçlı kısa çalınması (PRSTSCAN)

Güncel kayıt alanının tüm kayıtlı istasyonlarının herbirini bu fonksiyon ile yaklaşık 10 saniye devreye sokabilirsiniz.

**Bilgi:**
Bu fonksiyon ancak ilgili menüde „PRSTSCAN“ ayarı < ya da > (8) tuşu için seçilmişse kullanılabilir (bu bölümde „Tuş fonksiyonu ayarlanması“ kısmına bakınız).

### Tanıma amaçlı kısa çalmanın başlatılması

- < ya da > (8) tuşuna basınız.

Göstergede kısa bir süre için „PRSTSCAN“ gösterilir. Güncel kayıt alanının kayıtlı her istasyonu yaklaşık 10 saniye tanıma amaçlı kısa çalınız. Bu esnada ayarlı frekans ya da istasyon ismi gösterilir.

### Tanıma amaçlı kısa çalmanın sona erdirilmesi

- < ya da > (8) tuşuna basınız.

Tarama işlemi sona erdirilir. En son çalınmış olan istasyon ayarlanmış kalır.

## Yayını alınabilen istasyonların tanıma amaçlı kısa çalınması (BANDSCAN)

Yayını alınabilen tüm istasyonlarının herbirini bu fonksiyon ile yaklaşık 10 saniye devreye sokabilirsiniz.

**Bilgi:**
Bu fonksiyon ancak ilgili menüde „BANDSCAN“ ayarı < ya da > (8) tuşu için seçilmişse kullanılabilir (bu bölümde „Tuş fonksiyonu ayarlanması“ kısmına bakınız).

### Tanıma amaçlı kısa çalmanın başlatılması

► < ya da > (8) tuşuna basınız.

Göstergede kısa bir süre için „BANDSCAN“ gösterilir. Cihaz güncel frekans bandında istasyon arar. Bulunan her istasyon yaklaşık 10 saniye tanıma amaçlı kısa çalınır. Bu esnada ayarlı frekans ya da istasyon ismi gösterilir.

### Tanıma amaçlı kısa çalmanın sona erdirilmesi

► < ya da > (8) tuşuna basınız.

Tarama işlemi sona erdirilir. En son çalınmış olan istasyon ayarlanmış kalır.

## Program tipi (PTY)

Bazı FM istasyonları, istasyon adının yanı sıra program tipi hakkında da bilgiler yayınlar. Bu gibi program tipleri örn. şunlar olabilir:

| | |
|---|---|
| CULTURE (Kültür) | TRAVEL (Seyahat) |
| WEATHER (Hava durumu) | JAZZ MUSIC (Caz) |
| NEWS (Haberler) | POP MUSIK (Pop) |

PTY fonksiyonu ile özellikle belirli bir program tipinde yayın yapan istasyonları seçebilirsiniz. Eğer PTY fonksiyonu devreye sokulmuşsa ve bir PTY arama işlemi başlatılmışsa, cihaz otomatik olarak güncel istasyondan ya da başka bir işletme türünden seçilmiş olan program tipinde bir istasyona geçer.

### PTY fonksiyonunun açılması/ kapatılması

- ► Gerekirse önce FM radyo moduna geçiniz.
- ► Menüyü açmak için **MENU** (7) (MENÜ) tuşuna basınız.
- ► Ekranda „PTY“ görününceye kadar **MENU** (7) (MENÜ) tuşuna arka arkaya basınız.
- ► Ses seviyesi ayarlayıcısını (1) sola ya da sağa çevirerek, „PTY ON“ (açık) veya „PTY OFF“ (kapalı) ayarını seçiniz.
- ► Menüden çıkmak için gerekirse **MENU** (7) tuşuna birkaç kez basınız.

### Program tipinin seçilmesi

**Bilgi:**
„PTY“ devreye sokulmuş olmalıdır.

- ► Gerekirse önce FM radyo moduna geçiniz.
- ► Menüyü açmak için **MENU** (7) (MENÜ) tuşuna basınız.
- ► Ekranda „PTYTYPE“ görününceye kadar **MENU** (7) (MENÜ) tuşuna arka arkaya basınız.
- ► Ses seviyesi ayarlayıcısını (1) çevirerek, bir program tipi seçiniz.
- ► Menüden çıkmak için gerekirse **MENU** (7) tuşuna birkaç kez basınız.

### PTY arama işleminin başlatılması

**Bilgi:**
PTY arama işlemi ancak „PTY“ devreye sokulmuşsa ve ilgili menüde „AUTOSEEK“ ya da „BANDSCAN“ ayarı < ya da > (8) tuşu için seçilmişse kullanılabilir (bu bölümde „Tuş fonksiyonu ayarlanması“ kısmına bakınız).

- ► Arama işlemini başlatmak için < ya da > (8) tuşuna basınız.

Eğer güncel seçilmiş program tipinde bir istasyon bulunursa, bu istasyon ayarlanır. Bu

program tipinde bir istasyon bulamazsa, yine son olarak ayarlanmış olan istasyon ayarlanır.

## Parazitlenmeye bağlı tiz ses düşürülmesinin ayarlanması (HCUT)

„HCUT“ fonksiyonu, radyo yayınının kötü alınması durumunda duyulan sesin daha iyi olmasını sağlar. Eğer radyo yayını alışında arızalar veya parazitlenmeler varsa, arıza veya parazitlenme seviyesi otomatik olarak düşürülür.

- ▶ Gerekirse önce radyo moduna geçiniz.
- ▶ Menüyü açmak için **MENU** (7) (MENÜ) tuşuna basınız.
- ▶ Ekranda "HCUT" ve güncel ayar "OFF" (kapalı) veya “ON” (açık) gösterilinceye kadar, **MENU** (7) (MENÜ) tuşuna arka arkaya basınız.
- ▶ Ses seviyesi ayarlayıcısını (1) sola ya da sağa çevirerek, „HCUT“ fonksiyonunu ayarlayınız ya da kapatınız.
- ▶ Menüden çıkmak için gerekirse **MENU** (7) tuşuna birkaç kez basınız.

## Tuş fonksiyonunun ayarlanması (KEY PRG)

Radyo modunda < ya da > (8) tuşlarının kısa basma fonksiyonunu ayarlayabilirsiniz. Aşağıda ayar olanakları mevcuttur:

- ▶ AUTOSEEK: Sonraki alınabilen istasyonun otomatik aranması.
- ▶ MANSEEK: Manuel adım adım frekans değiştirilmesi.
- ▶ PRSTSCAN: Güncel kayıt alanında kayıtlı olan istasyonların tanıma amaçlı kısa çalınması.
- ▶ BANDSCAN: Güncel frekans bandının alınabilen istasyonlarının tanıma amaçlı kısa çalınması.

- ▶ Gerekirse önce FM radyo moduna geçiniz.
- ▶ Menüyü açmak için **MENU** (7) (MENÜ) tuşuna basınız.
- ▶ Ekranda "KEY PRG" görününceye kadar **MENU** (7) (MENÜ) tuşuna arka arkaya basınız.
- ▶ Ses seviyesi ayarlayıcısını (1) sola ya da sağa çevirerek, ayarlar arasında değişiniz veya geçiş yapınız.
- ▶ Menüden çıkmak için gerekirse **MENU** (7) tuşuna birkaç kez basınız.

# Trafik yayını

## Trafik yayınının öncelikli olarak açılması / kapatılması

Trafik yayınının önceliğini her işletme türünde açmak ya da kapatmak için,

- ▶ **TA** (13) tuşuna basınız.

**Bilgi:**
CD, USB ve AUX işletme türlerinde bu fonksiyon sadece son olarak FM frekans bandı ayarlanmıştıysa kullanılabilir.

Eğer ekranda TA sembolü gösterilirse, trafik anonsları önceliği aktifleştirilmiştir. Cihaz bir trafik anonsu alırsa, bu anons duyurulur. Ekranda „TRAFFIC“ anonsunun süresi gösterilir.

**Bilgi:**
Aşağıdaki durumlarda bir uyarı sesi duyulur:

- ▶ Eğer trafik yayın istasyonunu veya bir CD dinlerken, ayarlanmış olan trafik yayın istasyonu bölgesi dışına çıkarsanız ve bunun üzerine devreye giren otomatik istasyon arama fonksiyonu yeni bir trafik yayın istasyonu bulamazsa.
- ▶ Eğer bir trafik yayını istasyonundan trafik yayını olmayan başka bir istasyona geçerseniz.

Bu durumlarda ya trafik yayını önceliğini kapatınız ya da trafik yayınlı bir istasyona geçiniz.

## Trafik anonsları için ses seviyesi yükseltilmesinin ayarlanması

Trafik anonslarının ses seviyesinin, ayarlanmış normal yayın ses seviyesinden kaç ses seviyesi kademesi daha sesli olmasını istediğinizi ayarlayabilirsiniz:

- ▶ Gerekirse önce FM radyo moduna geçiniz.
- ▶ Menüyü açmak için **MENU** (7) (MENÜ) tuşuna basınız.
- ▶ **MENU** (7) (MENÜ) tuşuna, ekranda "TA DIFF" (açılış ses seviyesi) ve güncel ayar görününceye kadar arka arkaya basınız.
- ▶ Ses seviyesi ayarlayıcısını (1) sola ya da sağa çevirerek, ses seviyesi yükseltilmesini 0 ve 10 arasında bir değere ayarlayınız.

Menüden çıkmak için,

- ▶ **MENU** (MENÜ) (7) tuşuna birkaç kez basınız.

**Bilgi:**
Ses seviyesini bir trafik anonsu esnasında ses seviyesi ayarlayıcısı (1) ile trafik anonsu süresince ayarlayabilirsiniz.

## Trafik anonslarının kapatılması

Söylenmekte olan bir trafik anonsunu yarıda kesip kapatmak ve anons öncesinde dinlenen audio kaynağına geri dönmek için,

- ▶ **TA** (13) tuşuna basınız.

Trafik anonslarının önceliği devrede kalır.

# CD modu

Bu cihaz ile piyasada bulunan 12 cm çaplı audio CD'leri, CD-R'leri ve CD-RW'leri çalabilirsiniz. Bu ortamların dinlenmesindeki problemlerin önlenmesi için, kendi oluşturduğunuz CD'lerin yakılarak kaydedilmesinde 16 misli hızı geçmeyiniz.

**CD sürücüsünün tahrip olma tehlikesi!**

Çapı 8 cm olan tek parçalı CD'ler ve kenarları yuvarlak olmayan CD'ler (Shape CD'ler) kullanılmamalıdır.
CD'yi itinalı kullanınız ve CD üzerinde çizik ve hasarlar olmasını önleyiniz.
CD'yi mümkün olduğunca sadece kenarından tutunuz.
Bir CD pislenmiş olacak olursa, tiftiklenmeyen bir bez ile çözücü veya temizleme maddeleri ilave etmeden silip temizleyiniz. CD'yi daima içten dışa doğru silip temizleyiniz.
CD'yi doğrudan güneş ışınlarına maruz bırakmayınız ve CD cihaz içinde olmadığı zaman bir koruyucu kılıf veya kutu içinde muhafaza ediniz.
CD üzerine herhangi bir etiket yapıştırmayınız. CD üzerine sadece bu işlem için uygun, standart kalemler kullanınız.
CD sürücüsünün uygun olmayan veya hasarlı CD'ler dolayısıyla zarar görmesi halinde herhangi bir sorumluluk kabul etmiyoruz.

Kusursuz bir fonksiyon sağlamak için, sadece Compact-Disc-Logo'lu CD'ler kullanınız.

Kopyalama koruması olan CD'ler dinlenme zorluklarına yol açabilir. Bosch, kopyalama koruması olan CD'lerin kusursuz işlevi için bir garanti veremez!

## CD modunun başlatılması

Eğer sürücü içinde CD yoksa,

- ► CD'yi, yazılı kısmı yukarıya bakacak şekilde, kuvvet uygulamadan, bir direnç hissedinceye kadar CD sürücü yuvasına (5) takınız.

CD otomatik olarak sürücü içerisine çekilir. Ekranda CD sembolü görünür.

**Bilgiler:**

- ► CD'nin içeri çekilmesi engellenmemeli veya desteklenmemelidir.
- ► Cihaz kapalıyken sürücüye bir CD takarsanız, CD içeri çekilir, fakat cihaz çalışmaya başlamaz.

CD çalmaya başlar. Ekranda o anda çalınmakta olan parçanın numarası gösterilir (örn. „T12“) ve parçanın uzunluk süresi gösterilir.
Eğer sürücü içinde halihazırda bir CD varsa,

- ► ekranda „CD“ gösterilinceya kadar **SRC** (14) tuşuna arka arkaya basınız.

Çalma işlemi, kesilmiş olduğu yerden başlar.

## geride kalan ya da bakiye çalma süresi gösterilmesi

O anda çalınmakta olan parçanın geride kalan ya da bakiye çalma süresi arasında geçiş yapmak için,

- ► **6** (12) tuşuna basınız.

### Parça seçilmesi

- ▶ Önceki ya da sonraki parçaya geçmek için, < ya da > (8) tuşuna basınız.

Eğer o andaki parça 10 saniyeden daha uzun bir süredir çalınıyorsa, < (8) tuşuna bir kez basılırsa yeni baştan başlatılır.

### Hızlı arama işlemi (sesli)

İleri ya da geri hızlı arama işlemi için

- ▶ istediğiniz pozisyona gelinceye kadar < ya da > (8) tuşunu basılı tutunuz.

### Parçaların rastgele çalınması (MIX)

- ▶ **3** (12) tuşuna basınız.

Ekranda "MIX ALL" gösterilir ve MIX sembolü görünür. Sonraki parçalar rastgele seçilir.

### MIX fonksiyonunun sona erdirilmesi

- ▶ **3** (12) tuşuna yeniden basınız.

Ekranda kısa süre „MIX OFF“ görülür ve MIX sembolü söner. Çalma işlemi normal devam eder.

### Parçaların tanıma amaçlı kısa çalınması (SCAN)

CD’nin tüm parçalarını yaklaşık 10 saniye tanıma amaçlı çaldırmak için,

- ▶ **4** (12) tuşuna basınız.

Ekranda kısa bir süre „SCAN TRK“ gösterilir.

### Tarama (scan) işleminin sona erdirilmesi, parça dinlenmesine devam edilmesi

Tarama işlemini sona erdirmek için,

- ▶ **4** (12) tuşuna yeniden basınız.

Ekranda kısa bir süre „SCAN OFF“ gösterilir. O anda çalınmakta olan parçanın çalınmasına devam edilir.

### Parça tekrarlanması (RPT)

- ▶ **2** (12) tuşuna basınız.

Ekranda kısa süre "RPT TRK" görünür ve RPT belirir. RPT deaktifleştirilinceye kadar o anda çalınan parça tekrarlanır.

### RPT fonksiyonunun sona erdirilmesi

- ▶ **2** (12) tuşuna yeniden basınız.

Ekranda kısa süre „RPT OFF“ görülür ve RPT sembolü söner. Çalma işlemi normal devam eder.

### Çalmaya ara verilmesi (PAUSE)

- ▶ **1** (12) tuşuna basınız.

Ekranda „PAUSE“ (ARA VERME) gösterilir.

### Ara verme (Pause) fonksiyonunun iptali

- ▶ Ara verme (Pause) sırasında **1** (12) tuşuna basınız.

Çalma normal olarak devam eder.

### CD’nin çıkartılması

**Bilgi:**
Cihaz kapalıyken veya başka bir audio kaynağı aktifken de CD’yi dışarı çıkartabilirsiniz.

- ▶ CD dışarı çıkarma tuşuna (4) basınız.

CD dışarı sürülür. Eğer CD modundaysanız, ekranda kısa süres „CD EJECT“ (CD ÇIKAR) gösterilir.

**Bilgi:**
CD'nin dışarı sürülmesi engellenmemeli veya desteklenmemelidir.

▶ CD’yi cihazdan alınız.
CD sembolü söner.

**Bilgi:**
Eğer dışarı sürülen CD'yi almazsanız, yaklaşık 10 saniye sonra otomatik olarak tekrar içeri çekilir.

# MP3-CD modu / USB modu

Bu cihazda MP3 ve WMA müzik dosyaları içeren CD-R ve CD-RW disklerini de çalabilirsiniz. Bu cihaza ayrıca USB veri ortamı bağlayabilirsiniz ve USB veri ortamı üzerinde kayıtlı olan MP3/WMA dosyalarını dinleyebilirsiniz. Bu bölümde sadece MP3 dosyalarının dinlenmesi açıklanmaktadır, çünkü MP3 ve WMA dosyalarının kullanımı aynıdır. Bu bölümdeki „MP3 veri ortamı“ tanımı hem CD-R/RW ortamları, hem de örn. USB flash bellek gibi USB veri ortamları ile ilgilidir.

**Bilgiler:**
- ▶ Çevrimiçi müzik alış veriş sistemlerdinden alınan, Digital Rights Management (DRM) özellikli WMA dosyaları bu cihazda kullanılamaz.
- ▶ WMA dosyaları ancak sürüm 8'den sonraki Windows Media Player ile oluşturulmuşlarsa emin bir şekilde bu cihazda kullanılabilir.

## Bir MP3 veri ortamının hazırlanması

### Bir MP3 CD’sinin hazırlanması

CD kaydedicisinin, CD kaydetme yazılımının ve boş CD’nin kombinasyonu dolayısıyla CD’lerin çalınabilirliğinde problemler ortaya çıkabilir. Kendi kaydettiğiniz CD’lerde problemler ortaya çıktığında, boş CD konusunda bir başka üreticiye veya bir başka renk boş CD’ye geçmelisiniz.

CD'nin formatı ISO 9660 seviye1 veya 2, ya da Joliet olmalıdır. Tüm diğer formatlar güvenli bir şekilde çalınamaz.
Audio dosyalardan MP3 / WMA dosyaları oluşturulmasında (kodlama), MP3 dosyaları için 32 - 320 kbps Bit hızı ve WMA dosyaları için 32 - 192 kbps Bit hızı kullanılmalıdır.
Bu cihaz azami 252 dizin ve her dizinde azami 255 dosya işleyebilmektedir. CD üzerinde toplam azami 512 dizin ve dosya olabilir. CD üzerindeki dizinler ve parçalar teker teker seçilebilir.

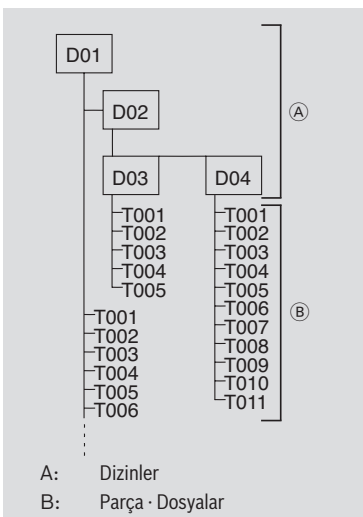


Her dizin PC ile adlandırılabilir. Dizin adı cihazın ekranında gösterilebilir. Dizinlerin ve parçaların/dosyaların adlandırılmasını CD kayıt yazılımına göre yapınız. Bu konu ile ilgili bilgi ve uyarıları yazılım kılavuzunda bulabilirsiniz.

**Bilgiler:**

- Dosyaları (dizinler ve parçalar) adlandırırken sesli harflerin üzerine nokta koymaktan ve özel karakterler kullanmaktan kaçınınız.
- 16 karakterden („.MP3" ya da „.WMA" dahil) fazla karakter içeren dosya isimleri kullanırsanız, mümkün olan azami parça ve dizin adedi azalır.

Dosyalarınızın belli bir sıralamaya göre olmasına önem veriyorsanız: Dosyaları sonradan çalınmasını istediğiniz sıraya göre veri ortamı üzerine kaydediniz. Cihaz, dosyaları veri ortamı üzerine kaydedildikleri fiziksel sıraya göre çalar.
Dosyalarının bu cihazda kullanılması için, MP3 dosyalarının uzantısı
„.MP3" ve WMA dosyalarının uzantısı „.WMA" olmalıdır.

**Bilgiler:**
Kusursuz bir dinlemeyi sağlamak için,

- MP3 dosyası olmayan dosyalarda „.MP3" dosya uzantısı kullanmayınız ve bu tür dosyaları çalmayınız! Bu geçersiz dosyalar çalma esnasında dikkate alınmaz.
- MP3 verileri olmayan ve MP3 parçaları içeren "karışık" CD'ler kullanmayınız (cihaz MP3 çalarken sadece MP3 veri dosyaları okur).

- CD audio parçaları ve MP3 parçaları içeren karışık modlu CD'ler kullanmayınız. Karışık modlu bir CD çalmayı denerseniz, sadece CD audio parçaları çalınır.

### Bir USB veri ortamının hazırlanması

Cihazın bir USB veri ortamını tanıması için, bu ortamın bir yığın bellek (Mass Storage Device) olarak belirlenmiş ve FAT16 veya FAT32 dosya sisteminde formatlanmış olmalıdır; ayrıca MP3 veya WMA dosyaları içermelidir.
Bir USB veri ortamı üzerine azami 5000 parça (ID3 etiketsiz) kaydedebilirsiniz. Dizinler ve parçalar bu cihaz ile teker teker seçilebilir. ID3 etiketli parçalar kullanırsanız, bu azami dosya adedi azalır.
Bosch, piyasada mevcut olan tüm USB veri ortamlarının kusursuz işleyeceğini garanti edemez.

### ID3 etiketleri

MP3 parçaları sanatçı, parça ismi ve albüm gibi ek bilgiler içerebilir (ID3 etiketleri). Bu cihaz, sürüm 1 ve sürüm 2 tipi ID3 etiketlerini ekranda gösterebilir.

## MP3 modunun başlatılması

### MP3 modunun CD'den başlatılması

Bir MP3-CD'sinde MP3 modu normal CD modu gibi başlatılır. Bunun için „CD modu" bölümünde „CD modunun başlatılması" kısmını okuyunuz.
Ekranda güncel parçanın numarası (örn . „T12") ve çalma süresi ve ayrıca parça bilgileri (ID3 etiketleri) ya da dosya ismi gösterilir. Başka bir dizine geçişte kısa süre dizin ismi gösterilir.

### USB veri ortamının bağlanması ve MP3 modunun başlatılması

Bir USB veri ortamını (örn. USB flash bellek veya USB sabit disk) bağlayabilemek için USB kablosu mini USB prizine (10) takılmalıdır.

- USB veri ortamını USB kablosuna bağlayınız.

Bir USB veri ortamı bağlanınca, **SRC** (14) tuşu ile seçilebilir. Şimdi ekranda „USB" belirir.

### Geride kalan ya da bakiye çalma süresi gösterilmesi

O anda çalınmakta olan parçanın geride kalan ya da bakiye çalma süresi arasında geçiş yapmak için,

- **6** (12) tuşuna basınız.

### Parça bilgilerinin gösterilmesi (ID3 etiketleri)

Eğer MP3 veri ortamı kullanıma sunarsa, her parçaya ait bilgi parça çalınmaya başlanında bir kez akar yazı şekilde ekranda gösterilir. Eğer MP3 dosyaları ile birlikte herhangi bir ID3 etiketi kaydedilmemişse, dosya ismi gösterilir.

**Bilgi:**
ID3 etiketlerinin kaydedilmesi konusunda PC-MP3 yazılımınıza ya da kayıt (yakma) yazılımınıza ait kılavuzu da okuyunuz.

### Parça bilgilerinin akar yazı şekilden bir kez gösterilmesi

- **5** (12) tuşuna basınız.

Güncel parçaya ait ID3 etiketleri bir kez akar yazı olarak ekranda gösterilir.

**Bilgi:**
Bu fonksiyon ancak parça bilgilerinin akar yazı şeklinde gösterilmesi kapatılmışsa kullanılabilir. Bu konuda „Parça bilgilerinin akar yazı şeklinde gösterilmesinin açılması/kapatılması (SCRL)“ kısmını okuyunuz.

### Parça bilgilerinin akar yazı şeklinde gösterilmesinin açılması/kapatılması (SCRL)

Bir parçanın çalınmaya başlamasında parça ile ilgili bilgilerin ekranda akar yazı şeklinde gösterilmesini açmak ya da kapatmak için,

- gerekirse önce CD ya da MP3/WMA moduna geçiniz.
- Menüyü açmak için **MENU** (7) (MENÜ) tuşuna basınız.
- Göstergede "SCRL" ve güncel ayar "OFF" (kapalı) veya “ON” (açık) görününceye kadar, **MENU** (7) (MENÜ) tuşuna arka arkaya basınız.
- Ses seviyesi ayarlayıcısını (1) sola ya da sağa çevirerek, akar yazı fonksiyonunu kapatınız ya da açınız.
- Menüden çıkmak için gerekirse **MENU** (7) tuşuna birkaç kez basınız.

„SCRL OFF“ ayarında parça bilgisi 8'er işaretten oluşan parçalar halinde ekranda gösterilir. Her yazı bölümünün yanı sıra parça numarası ve çalma süresi sürekli değişerek 5 saniye gösterilir.

### Dizin seçilmesi

Yukarıya ya da aşağıya doğru başka bir dizine geçmek için,

- ∧ ya da ∨ (8) tuşuna basınız.

**Bilgi:**
MP3 dosyası içermeyen tüm dizinler otomatik olarak atlanır.
Cihaz tüm dizinleri ve alt dizinleri bir düzlemde bulunuyorlarmış gibi dikkate alır. ∧ ya da ∨ (8) tuşuna tekrar tekrar basarak, tüm alt dizinlere de ulaşabilirsiniz.

### Parça seçilmesi

- Önceki ya da sonraki parçaya geçmek için, < ya da > (8) tuşuna basınız.

Eğer o andaki parça 10 saniyeden daha uzun bir süredir çalınıyorsa, < (8) tuşuna bir kez basılırsa yeni baştan başlatılır.

### Hızlı arama işlemi (sesli)

İleri ya da geri hızlı arama işlemi için

- istediğiniz pozisyona gelinceye kadar < ya da > (8) tuşunu basılı tutunuz.

### Parçaların rastgele sırayla çalınması (MIX)

O andaki dizinin parçalarını rastgele sırayla çalmak için,

- ekranda „MIX DIR“ gösterilinceye kadar **3** (12) tuşuna arka arkaya basınız.

Ekranda MIX sembolü belirir.

MP3 veri ortamının bütün parçalarının rastgele sırayla çalınması için,

- ekranda „MIX ALL“ gösterilinceye kadar **3** ⑫ tuşuna arka arkaya basınız.

Ekranda MIX sembolü belirir.

### MIX fonksiyonunun sona erdirilmesi

Parçaların rastgele sırayla çalınmasını sona erdirmek için,

- ekranda „MIX OFF“ gösterilinceye kadar **3** ⑫ tuşuna arka arkaya basınız.

Ekrandaki MIX sembolü söner.

## Parçaların tanıma amaçlı kısa çalınması (SCAN)

MP3 veri ortamının bütün parçalarının yükselen sırayla 10 saniye tanıma amaçlı kısa süre çalınması için,

- ekranda „SCAN TRK“ gösterilinceya kadar **4** ⑫ tuşuna arka arkaya basınız.

Güncel dizinin tüm parçalarını tanıma amaçlı kısa süre çalınması için,

- ekranda „SCAN FLD“ gösterilinceya kadar **4** ⑫ tuşuna arka arkaya basınız.

### SCAN işleminin sona erdirilmesi

Tanıma amaçlı kısa süre çalmayı sona erdirmek için,

- ekranda „SCAN OFF“ gösterilinceye kadar **4** ⑫ tuşuna arka arkaya basınız.

O anda tanıma amaçlı kısa süre çalınan parçanın çalınmasına devam edilir.

## Tek tek parçaların ya da tüm dizinlerin tekrar çalınması (RPT)

O andaki parçayı tekrarlamak için,

- ekranda „RPT TRK“ gösterilinceya kadar **2** ⑫ tuşuna arka arkaya basınız.

Ekranda RPT sembolü belirir.

Güncel dizinin tekrarlanması için,

- ekranda „RPT DIR“ gösterilinceya kadar **2** ⑫ tuşuna arka arkaya basınız.

Ekranda RPT sembolü belirir.

### RPT fonksiyonunun sona erdirilmesi

Tekrarlamanın sona erdirilmesi için,

- ekranda „RPT OFF“ gösterilinceya kadar **2** ⑫ tuşuna arka arkaya basınız.

Ekrandaki RPT sembolü söner.

## Çalmaya ara verilmesi (PAUSE)

- **1** ⑫ tuşuna basınız.

Ekranda „PAUSE“ (ARA VERME) gösterilir.

### Ara verme (Pause) fonksiyonunun iptali

- Ara verme (Pause) sırasında **1** ⑫ tuşuna basınız.

Çalma normal olarak devam eder.

## Çalma listeleri (PLST)

- Kendi çalma listelerinizi çaldırmak için, **TA** ⑬ tuşuna uzun basınız.

Ekranda kısa bir süre „PLST ON“ görünür.

Sadece bağlı olan MP3 çaların kendi çalma listeleri çalınır.

Normal MP3 moduna geri dönmek için

- tekrar **TA** ⑬ tuşuna uzun basınız.

Ekranda kısa bir süre „PLST OFF“ bilgisi görünür. Cihaz şimdi bağlı olan MP3 çalar üzerinde mevcut olan parçaları çalar, fakat herhangi bir çalma listesini çalmaz.

# IR (enfraruj) uzaktan kumanda

Seçmeli IR uzaktan kumanda ile en önemli cihaz fonksiyonlarını kumanda edebilirsiniz.

## Uzaktan kumanda alıcısı (IR)

Cihazın kapağında uzaktan kumanda için enfraruj alıcı bulunmaktadır. Uzaktan kumanda kullanılmaya başlanmadan önce alıcının devreye sokulmuş olması gerekir:

- ▶ Menüyü açmak için **MENU** (7) (MENÜ) tuşuna basınız.
- ▶ Ekranda "IR" ve güncel ayar "OFF" (kapalı) veya “ON” (açık) görününceye kadar, **MENU** (7) (MENÜ) tuşuna arka arkaya basınız.
- ▶ Ses seviyesi ayarlayıcısını (1) sola ya da sağa çevirerek, alıcıyı kapatınız ya da açınız.
- ▶ Menüden çıkmak için gerekirse **MENU** (7) tuşuna birkaç kez basınız.

## IR uzaktan kumanda cihazının devreye sokulması

Cihaz teslim edildiğinde uzaktan kumandanın pil gözünde (25) bir pil mevcuttur. Pil ve uzaktan kumanda arasındaki temas, araya takılmış bir folyo ile önlenmiştir. Devreye sokma işleminden önce pili çıkarınız ve folyoyu gideriniz. Pili çıkarmak için lütfen bu bölümdeki „Pilin değiştirilmesi“ kısmını okuyunuz.

## Uzaktan kumandanın fonksiyonları

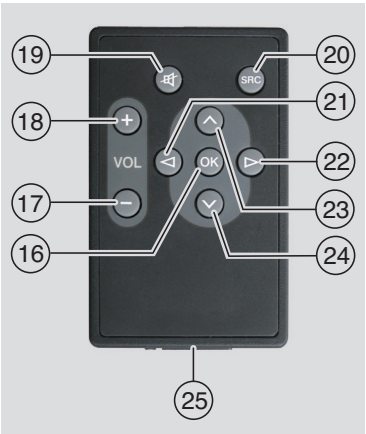


### Genel:

| Tuş | | Fonksiyon |
|---|---|---|
| 🔇 | (19) | Cihazın sesinin kapatılması |
| SRC | (20) | Kaynak değiştirme |
| VOL + | (18) | Ses seviyesinin yükseltilmesi |
| VOL – | (17) | Ses seviyesinin düşürülmesi |

### Radyo modunda:

| Tuş | | Fonksiyon |
|---|---|---|
| > | (22) | Kısa basma: Otomatik istasyon aranması / PTY aranması/ Manuel istasyon uyarlaması / Kayıtlı istasyonların tanıma amaçlı kısa süre çalınması<br>Uzun basma: Frekansın hızlı değiştirilmesi |
| < | (21) | Kısa basma: Otomatik istasyon aranması / PTY aranması/ Manuel istasyon uyarlaması / Kayıtlı istasyonların tanıma amaçlı kısa süre çalınması<br>Uzun basma: Frekansın hızlı değiştirilmesi |

**Bilgi:**
< ya da > (8) tuşlarına kısa basılması için ilgili fonksiyon menüde seçilmelidir („Radyo modu“ bölümünde „Tuş fonksiyonu ayarlanması“ kısmına bakınız).

### CD modunda:

| Tuş | | Fonksiyon |
|---|---|---|
| > | (22) | Kısa basma: Sonraki parçanın seçilmesi<br>Uzun basma: Arama ileri |
| < | (21) | Kısa basma: Önceki parçanın seçilmesi<br>Uzun basma: Arama geri |

### MP3 modu işletmesi

| Tuş | | Fonksiyon |
|---|---|---|
| > | (22) | Kısa basma: Sonraki parçanın seçilmesi<br>Uzun basma: Arama ileri |
| < | (21) | Kısa basma: Önceki parçanın seçilmesi<br>Uzun basma: Arama geri |
| ⊼ | (23) | Sonraki dizinin çalınması |
| ⊻ | (24) | Önceki dizinin çalınması |

## Pilin değiştirilmesi

IR uzaktan kumandanın pilini değiştirmek için,

- ► açma kolunu pil gözüne doğru bastırarak pil bölmesini (25) açınız.

- ▶ Pil gözünü gövdeden dışarı çekiniz.
- ▶ Eski pili çıkarınız ve yeni pili (CR2025, 3 V) öyle takınız ki, pil gözü (25) itilip yerine takılırken artı kutbu gövde arka yüzüne doğru baksın.
- ▶ Pil gözünü (25) yine gövdenin içine itiniz.

**Bilgi:**
Tükenmiş pilleri evsel atıklarla birlikte gidermeyiniz, pilleri ilgili toplama merkezlerine teslim ediniz.

## Subwoofer çıkışı

Cihaza bir Subwoofer bağlayabilirsiniz. Bunun için Subwoofer cihazın arka yüzüne bağlanmalıdır. Subwoofer fonksiyonu AUD menüsünde ayarlanır:

- ▶ Menüyü açmak için, **AUD** (11) tuşuna basınız.
- ▶ Ekranda „SUBWF“ ve güncel ayar gösterilmesi için, **AUD** (11) tuşuna gerektiği kadar sık basınız.
- ▶ Ses ayar düğmesini (1) sola ya da sağa çevirerek, Subwoofer seviyesini +7 ve -7 arasında ayarlayınız.

Menüden çıkmak için,

- ▶ **AUD** (11) tuşuna gerekirse birkaç kez basınız.

**Bilgi:**
Tını ayarları reset edilirken („Tını“ bölümünde „Tını ayarlarının reset edilmesi“ kısmına bakınız), Subwoofer seviyesi „0“ konumuna reset edilir, yani sıfırlanır.

## Ön güçlendirici çıkışı

Cihaza ek bir güçlendirici bağlayabilirsiniz. Bunun için güçlendirici cihazın arka yüzüne bağlanmalıdır.

# Harici audio kaynaklar

Cihaza iki AUX girişi üzerinden farklı türde harici audio kaynaklar bağlayabilirsiniz:

- ▶ Ön AUX-IN prizi (AUX FRNT)
- ▶ Arka yüzdeki AUX girişi (AUX2REAR)

## Ön AUX girişi

**Fişlerden kaynaklanan yoğun yaralanma tehlikesi!**
Ön AUX-IN prizindeki (9) dışa taşan fişler bir kaza halinde yaralanmalara neden olabilir.
Bu nedenle sadece açılı pim fişler kullanınız.

Bir harici audio kaynağı ön AUX-IN prizine (9) bağlandığında, **SRC** (14) tuşu ile seçilebilir. Ardından göstergede „AUX FRNT“ belirir.

## Arka yüzdeki AUX girişi

Arka yüzdeki AUX girişi üzerinden örn . portatif CD çalar, MiniDisc çalar veya MP3 çalar gibi farklı harici audio kaynakları cihaza bağlayabilirsiniz.
Arka yüzdeki AUX girişini kullanabilmeniz için bu girişi önce menü üzerinden devreye sokmanız gerekir (bu bölümdeki „Arka yüzdeki AUX girişinin açılması ya da kapatılması“ adlı kısma bakınız).
Arka yüzdeki AUX girişi devrede sokulur sokulmaz, **SRC** (14) tuşu ile seçilebilir. Bunun üzerine ekranda „AUX2REAR“ belirir.

### Arka yüzdeki AUX girişinin açılması ya da kapatılması

- ▶ Menüyü açmak için **MENU** (7) (MENÜ) tuşuna basınız.
- ▶ Göstergede “AUX2” ve güncel ayar “OFF” (kapalı) veya “ON” (açık) görününceye kadar, arka arkaya **MENÜ** (7) tuşuna basınız.
- ▶ Ses seviyesi ayarlayıcısını (1) sola ya da sağa çevirerek, girişi kapatınız ya da açınız.
- ▶ Menüden çıkmak için gerekirse **MENU** (7) tuşuna birkaç kez basınız.

## AUX girişinin seviyesinin ayarlanması

Her AUX girişi için seviyeyi ayrıca ayarlayabilirsiniz ve harici audio kaynağının seviyesini cihaza özel audio kaynaklarının (örn. radyo ve USB gibi) seviyesine uygun kılabilirsiniz.

**Bilgi:**
Bir AUX girişinin seviyesini ancak bu giriş **SRC** (14) tuşu ile audio kaynağı olarak seçilmişse ayarlayabilirsiniz.

- ▶ İstediğiniz AUX kaynağı ekranda gösterilinceye kadar **SRC** (14) tuşuna ardı ardına basınız.
- ▶ **MENU** (7) (MENÜ) tuşuna basınız.

“GAIN” ve aktüel ayarlama gösterilir.

- ▶ Ses seviyesi ayarlayıcısını (1) sola ya da sağa çevirerek, seviyeyi -9 ve +9 arasında bir değere ayarlayınız.

Menüden çıkmak için,

- ▶ **MENU** (MENÜ) (7) tuşuna birkaç kez basınız.

# Teknik veriler

## İşletme gerilimi

24 V

## Amplifikatör

| | |
|---|---|
| Çıkış gücü: | 2 x 20 Watt Sinüs<br>4 Ohm değerinde |
| Preamp çıkışı: | 2 x 2,0 V eff |
| Aux girişi: | 2 x 2,0 V eff |

## Tuner (alıcı)

Frekans bandı Avrupa:

| | |
|---|---|
| UKW (FM): | 87,5 – 108 MHz |
| MW: | 531 – 1602 kHz |
| LW: | 153 – 279 kHz |
| SW: | 5800 – 6300 kHz |

Frekans bandı NAFTA:

| | |
|---|---|
| FM: | 87,7 – 107,9 MHz |
| AM: | 530 – 1710 kHz |
| WTH: | 162,4 – 162,55 MHz |

| | |
|---|---|
| FM - Frekans aralığı: | 30 – 15 000 Hz |

## CD

| | |
|---|---|
| Frekans aralığı: | 20 – 20 000 Hz |

Değişiklikler olabilir!

(1) Volumekontrol

(2) **BND**
Kortvarigt tryk: Vælger hukommelse eller frekvensbånd
Længerevarende tryk: StarterTravelstore-funktionen

(3) Tænd-/slukknap
Kortvarigt tryk: Tænder for enheden.
I drift: Frakobling af lyden (Mute)
Længerevarende tryk: Slukker for enheden

(4) Cd-udskubningsknap

(5) Cd-skuffe

(6) Display

(7) **MENU**
Henter menuerne til grundindstillinger

(8) Multifunktionsvippekontakt

(9) AUX-IN-stik foran

(10) Mini-USB-stik

(11) **AUD**-knap
Kortvarigt tryk: Åbner menuen Audio til indstilling af bas, mellemtoner, diskant, balance, fader og lydindtryk. Længerevarende tryk: Genopretter fabriksindstillinger (diskant- og basjusteringer for den audiokilde, der aktuelt anvendes)

(12) Knapgruppe **1– 6**

(13) **TA**-knap
Kobler prioritering af trafikoplysninger til/fra
Annullerer en igangværende trafikmeddelelse

(14) **SRC**-knap
Valg af kilde mellem radio og (hvis isat, tilsluttet og tilkoblet) cd, USB og AUX

(15) Kodelysdiode

# Indholdsfortegnelse

**284 Vigtige bemærkninger**
284 Tilsigtet brug
284 Fjernbetjening (ekstraudstyr)
284 Bortskaffelse af gammelt udstyr

**284 KODE-tyverisikring**
284 Til-/frakobling af anmodning om kode (KODE)
285 Indtastning af talkoden efter en strømafbrydelse

**286 Tænd/sluk**
286 Tænd/sluk med tænd-/slukknappen
286 Tænd/sluk via mikrofonen
286 Tænd/sluk via tændingskontakten.
286 Indstilling af sluk-tid (HOUR)

**287 Indstilling af lydstyrken**
287 Frakobling af lyden (MUTE)
287 Mikrofonfunktion
287 Til-/frakobling af bekræftelsesbip (BEEP)
288 Indstilling af maks. lydstyrke, når der tændes (ONVOL)
288 Indstilling af hastighedsafhængig lydstyrke (GALA)
288 Indstilling af telefonlydstyrken (PHVOL)

**289 Tone**
289 Indstilling af diskant (TREB), mellemtoner (MID) og bas (BASS).
289 Indstilling af højre-/venstrelydbalancen (BAL) og balancen mellem de forreste og bageste højttalere (FAD)
289 Til-/frakobling af loudness (lydindtryk) (LD)
289 Nulstilling af toneindstillingerne

**290 Klokkeslæt**
290 Visning af klokkeslæt
290 Indstilling af klokkeslættet (TIMESET)
290 Valg af 12-/24-timers urfunktion (MODE)
290 Til-/frakobling af alarmen og indstilling af alarmtid (ALARM)

**291 Radiofunktion**
291 Skift til radiofunktion
291 RDS-genvejsfunktioner (AF, REG)
292 Valg af frekvensbånd/hukommelse
292 Indstilling af en station
293 Lagring af stationer
294 Lytning til gemte stationer
294 Scanning af de fastindstillede stationer (PRSTSCAN)
294 Scanning af stationer, der kan modtages (BANDSCAN)
295 Programtype (PTY)
296 Diskantreduceringsfunktion ved forstyrrelser (HCUT)
296 Indstilling af knapfunktionerne (KEY PRG)

**297 Trafikoplysninger**
297 Til-/frakobling af prioritering af trafikoplysninger
297 Indstilling af lydstyrkeøgningen ved trafikmeddelelser
297 Annullering af trafikmeddelelser

**298 CD-funktion**
298 Start af cd-funktion
298 Visning af afspillet eller resterende tid
298 Valg af numre
299 Hurtig søgning (med lyd)
299 Afspilning af numre i tilfældig rækkefølge (MIX)
299 Scanning af numre (SCAN)
299 Gentagelse af numre (RPT)
299 Pause under afspilningen (PAUSE)
299 Udskubning af en cd

**300 MP3-CD-/USB-funktion**
300 Forberedelse af en MP3-dataenhed
302 Skift til MP3-funktion
302 Visning af afspillet eller resterende tid
302 Visning af informationer om nummeret (ID3-tags)
303 Valg af en mappe
303 Valg af numre
303 Hurtig søgning (med lyd)
303 Afspilning af numre i tilfældig rækkefølge (MIX)
304 Scanning af numre (SCAN)
304 Gentagelse af enkelte numre eller hele mapper (RPT)
304 Pause under afspilningen (PAUSE)
304 Afspilningslistefunktion (PLST)

**305 IR-fjernbetjening**
305 Fjernbetjeningsmodtager (IR)
305 Opsætning af IR-fjernbetjeningen til brug
305 Fjernbetjeningens funktioner
306 Udskiftning af batteriet

**307 Subwoofer-udgang**

**307 For-forstærkerundgang**

**307 Eksterne audiokilder**
307 AUX-indgang foran
307 AUX-indgang bagpå
308 Indstilling af niveauet for AUX-indgangen

**308 Tekniske data**

**426 ISO connector**

# Vigtige bemærkninger

Læs disse anvisninger grundigt og lær enheden at kende, før du begynder at betjene den. Opbevar denne vejledning i bilen, hvis der skulle opstå spørgsmål senere.

## Tilsigtet brug

Enheden er beregnet til at fungere i en firmabil med en 24-volts strømforsyning og til tilslutning i et 1-DIN-stik.

**Trafiksikkerhed**
Trafiksikkerheden er det absolut vigtigste. Betjen kun enheden, hvis vejen og trafikforholdene tillader det. Lær enheden at kende, før du begynder at køre.
Du bør altid være i stand til at høre politi-, brandvæsens- og ambulancesirener inde fra bilen i god tid.
Lyt derfor til bilens audiosystem med en passende lydstyrke, mens du kører.

## Fjernbetjening (ekstraudstyr)

Den infrarøde fjernbetjening gør det muligt at bruge de vigtigste funktioner. En infrarød fjernbetjening kan fås som tilbehør (Bosch nr. 7 620 000 830).

## Bortskaffelse af gammelt udstyr

Må ikke bortskaffes som husholdningsaffald! Benyt de retur- og indsamlingssystemer, der er til rådighed, til bortskaffelse af det gamle udstyr.

# KODE-tyverisikring

Enheden er forsynet med en firecifret talkode til beskyttelse mod tyveri. Denne kode skal altid indtastes, når enheden har været afbrudt fra bilens strømforsyning. Anmodning om kode er frakoblet fra fabrikken, men kan kobles til igen.

**Bemærk:**
Hvis anmodningen om kode er aktiveret, begynder kode-lysdioden ? at blinke, hvis der slukkes for både enheden og bilens tændingskontakt. Kodetallet findes i enhedens radiokort.

**Bemærk:**
Opbevar aldrig radiokortet i bilen!

## Til-/frakobling af anmodning om kode (KODE)

- ▶ Tryk på knappen **MENU** (7) for at åbne menuen.
- ▶ Tryk flere gange på knappen **MENU** (7), indtil "CODE" vises i displayet.

Efter ca. 2 sekunder vises "0000" i displayet og koden kan indtastes:

**Bemærk:**
Hvis der indtastes en forkert kode, vises "ERROR" i displayet, hvorefter "0000" vises igen. Indtastningen kan foretages to gange mere. Efter den tredje forkerte indtastning låses enheden i 1 time. I dette tidsrum viser displayet "WAIT 1 HOUR". Hvis

du slukker for enheden i løbet af denne ventetid, skal du igen vente en hel time fra der bliver tændt for enheden igen.

- ▶ Tryk flere gange på stationsknappen **1** (12), indtil det første tal i din kode vises i displayet.
- ▶ Tryk flere gange på stationsknappen **2** (12), indtil det andet tal i din kode vises i displayet.
- ▶ Tryk flere gange på stationsknappen **3** (12), indtil det tredje tal i din kode vises i displayet.
- ▶ Tryk flere gange på stationsknappen **4** (12), indtil det fjerde tal i din kode vises i displayet.

**Bemærk:**
Så snart du har valgt et tal til koden ved at trykke på stationsknappen **1** - **4** (12) er det også muligt at indstille tallene i koden ved hjælp af volume-kontrollen 1.

Når den rigtige talkode vises i displayet:

- ▶ Hold stationsknappen **5** (12) nede i mere end 2 sekunder.

Displayet viser igen "CODE" og den aktuelle indstilling "ON" eller "OFF".

- ▶ Drej volumekontrollen (1) til venstre eller højre for at slå anmodningen om kode til eller fra.

Lukning af menuen

- ▶ Tryk om nødvendigt flere gange på knappen **MENU** (7).

## Indtastning af talkoden efter en strømafbrydelse

- ▶ Tænd for enheden.

Displayet viser først "CODE", og derefter "0000". Du kan indtaste koden:

**Bemærk:**
Hvis der indtastes en forkert kode, vises "ERROR" i displayet, hvorefter "0000" vises igen. Indtastningen kan foretages to gange mere. Efter den tredje forkerte indtastning låses enheden i 1 time. I dette tidsrum viser displayet "BLOCKED". Hvis du slukker for enheden i løbet af denne ventetid, skal du igen vente en hel time fra der bliver tændt for enheden igen.

- ▶ Indtast talkoden som beskrevet i afsnittet "Til-/frakobling af anmodningen om kode".
- ▶ Når den rigtige kode vises i displayet, skal du holde stationsknappen **5** (12) nede i mere end 2 sekunder.

Der tændes for enheden. "TIMESET" vises i displayet ca. 2 sekunder, hvorefter menuen til indtastning af klokkeslæt åbner.

- ▶ Indtast klokkeslæt som beskrevet i afsnittet "Indstilling af klokkeslæt" i kapitlet "Klokkeslæt".
- ▶ Bekræft det klokkeslæt, du har indtastet, ved at trykke på tasten **SRC** (14).

Når klokkeslættet er bekræftet, skifter enheden til normal funktionsmodus.

# Tænd/sluk

Der kan tændes og slukkes for enheden på forskellige måder:

## Tænd/sluk med tænd-/slukknappen

- ▶ Tryk på tænd-/slukknappen (3) for at tænde.
- ▶ Du slukker for enheden ved at holde tænd-/slukknappen (3) nede i mere end to sekunder.

**Bemærk:**
For at beskytte bilens batteri slukkes der automatisk for enheden efter en indstillelig tid, hvis bilens tændingskontakt slås fra (se afsnittet "Indstilling af sluk-tid" i dette kapitel).

## Tænd/sluk via mikrofonen

Hvis der er sluttet en mikrofon til enheden, kan der tændes og slukkes for enheden med mikrofonen i tilfælde af meddelelser. Se afsnittet "Mikrofonfunktion" i kapitlet "Indstilling af lydstyrken" for nærmere oplysninger.

- ▶ Tænd for mikrofonen, mens der er slukket for enheden.

Enheden tænder automatisk og muliggør meddelelser via de tilsluttede højttalere.

- ▶ Sluk for mikrofonen.

Enheden slukker igen.

## Tænd/sluk via tændingskontakten.

Hvis enheden er sluttet til bilens tændingskontakt og du ikke har slukket for enheden ved at trykke på tænd-/slukknappen (3), tændes og slukkes der for den sammen med tændingen.

## Indstilling af sluk-tid (HOUR)

- ▶ Tryk på knappen **MENU** (7) for at åbne menuen.
- ▶ Tryk flere gange på knappen **MENU** (7), indtil "HOUR" vises i displayet med den aktuelle indstilling.
- ▶ Drej volumekontrollen (1) mod venstre eller højre for at indstille sluk-tiden til mellem 1 og 60 minutter.

Lukning af menuen

- ▶ Tryk om nødvendigt flere gange på knappen **MENU** (7).

# Indstilling af lydstyrken

Lydstyrken for systemet kan indstilles i trin fra 0 (fra) til 32 (maksimum).

- ▶ Drej volumekontrollen (1) med uret for at øge lydstyrken.
- ▶ Drej volumekontrollen (1) mod uret for at dæmpe lydstyrken.

## Frakobling af lyden (MUTE)

Du kan slå systemets lyd fra med et enkelt tryk.

- ▶ Tryk kort på knappen (3).

## Annullering af lydfrakoblingen

Skift tilbage til den tidligere indstillede lydstyrke

- ▶ Tryk kort på knappen (3) igen.

## Mikrofonfunktion

Der kan sluttes én mikrofon til enheden.

## Start af mikrofonfunktion (MIC)

- ▶ Tænd for mikrofonen.

Displayet viser "MIC"
Mikrofonlyden høres via radioens højttalere.

**Bemærk:**
Når mikrofonen benyttes, kan lydkilden stadig høres i baggrunden (se også afsnittet "Audiobaggrundslyd for mikrofonen" i dette kapitel).

## Indstilling af mikrofonlydstyrken

Indstil lydstyrken

- ▶ ved at dreje på volumekontrollen (1) under mikrofonfunktionen.

**Bemærk:**
Den senest indstillede mikrofonlydstyrke gemmes.

## Audiobaggrundslyd for mikrofonen (MIX-funktion)

Hvis der er tændt for mikrofonen, kan den aktuelle audiokilde fortsat høres i baggrunden (MIX-funktion).
Indstil lydstyrken for baggrundsaudiokilden

- ▶ ved at trykke på knappen < eller > (8).

Under indstillingen viser displayet "MIX" og den relative lydstyrke for baggrundsaudiokilden (fra "0" til "10"). "0" betyder, at lyden fra baggrundsaudiokilden er slået fra, og "10" betyder fuld lydstyrke fra kilden.

## Tilslutningskabel

Til tilslutning af mikrofonen kan der købes et mikrofonkabel med referencenr. (8 649 494 020).

## Til-/frakobling af bekræftelsesbip (BEEP)

Ved bestemte handlinger, f.eks. langt tryk på en knap, lyder der et bekræftelsesbip. Du kan slå dette bekræftelsesbip fra.

- ▶ Tryk på knappen **MENU** (7) for at åbne menuen.
- ▶ Tryk flere gange på knappen **MENU** (7), indtil "BEEP" vises i displayet med den aktuelle indstilling "ON" eller "OFF".
- ▶ Drej volumekontrollen (1) til venstre eller højre for at slå bekræftelsestonen til eller fra.

Lukning af menuen

- Tryk om nødvendigt flere gange på knappen **MENU** (7).

## Indstilling af maks. lydstyrke, når der tændes (ONVOL)

Når du tænder for enheden, afspiller den med den tidligere valgte lydstyrke. Hvis du inden der blev slukket havde indstillet lydstyrken højere end maks. lydstyrke, begrænses lydstyrken dog til den indstillede lydstyrke ved tilkobling, når du tænder igen.

**Bemærk:**
For at beskytte din hørelse er maks. lydstyrke, når der tændes, begrænset til værdien 25.

- Tryk på knappen **MENU** (7) for at åbne menuen.
- Tryk flere gange på knappen **MENU** (7), indtil "ONVOL" vises i displayet med den aktuelle indstilling.
- Drej volumekontrollen (1) mod venstre eller højre for at indstille lydstyrken ved tilkobling til mellem 5 og 25.

Lukning af menuen

- Tryk om nødvendigt flere gange på knappen **MENU** (7).

## Indstilling af hastighedsafhængig lydstyrke (GALA)

Denne funktion indstiller automatisk lydstyrken for bilens lydsystem efter den kørte hastighed og den omgivende kørestøj. Hvis kørehastigheden f.eks. sættes op, øges lydstyrken automatisk for at kompensere for den kraftigere kørestøj (f.eks. pga. fartvinden). For at kunne det skal bilen levere et speedometersignal og bilens lydsystem være tilsluttet korrekt til dette formål.
Den automatiske øgning af lydstyrken kan indstilles i 6 trin (OFF, 1-5).

- Tryk på knappen **MENU** (7) for at åbne menuen.
- Tryk flere gange på knappen **MENU** (7), indtil "GALA" vises i displayet med den aktuelle indstilling.
- Drej volumekontrollen (1) til venstre eller højre for at slå øgningen af lydstyrken til eller fra eller indstille den.

Lukning af menuen

- Tryk om nødvendigt flere gange på knappen **MENU** (7).

## Indstilling af telefonlydstyrken (PHVOL)

Du kan indstille lydstyrken for den person, du taler i telefon med via enhedens højttalere.

- Tryk på knappen **MENU** (7) for at åbne menuen.
- Tryk flere gange på knappen **MENU** (7), indtil "PHVOL" vises i displayet med den aktuelle indstilling.
- Drej volumekontrollen (1) mod venstre eller højre for at indstille lydstyrken ved tilkobling til mellem 0 og 32.

Lukning af menuen

- Tryk om nødvendigt flere gange på knappen **MENU** (7).

# Tone

## Indstilling af diskant (TREB), mellemtoner (MID) og bas (BASS).

- ▶ Tryk på knappen **AUD** (11) for at åbne menuen.
- ▶ Tryk flere gange på knappen **AUD** (11), indtil "BASS", "MID" eller "TREB" vises i displayet med den aktuelle indstilling.
- ▶ Drej volumekontrollen (1) mod venstre eller højre for at indstille bas, mellemtoner og diskant til mellem +7 og -7.

Lukning af menuen

- ▶ Tryk om nødvendigt flere gange på knappen **AUD** (11).

## Indstilling af højre-/venstrelydbalancen (BAL) og balancen mellem de forreste og bageste højttalere (FAD)

**Bemærk:**
"FAD"-indstillingen er kun til rådighed, når der er tilsluttet en ekstern forstærker.

- ▶ Tryk på knappen **AUD** (11) for at åbne menuen.
- ▶ Tryk flere gange på knappen **AUD** (11), indtil "BAL" eller "FAD" vises i displayet med den aktuelle indstilling.
- ▶ Drej volumekontrollen (1) mod venstre eller højre for at indstille lydstyrkebalancen til mellem +10 og -10.

Lukning af menuen

- ▶ Tryk om nødvendigt flere gange på knappen **AUD** (11).

## Til-/frakobling af loudness (lydindtryk) (LD)

- ▶ Tryk på knappen **AUD** (11) for at åbne menuen.
- ▶ Tryk flere gange på knappen **AUD** (11), indtil "LD" vises i displayet med den aktuelle indstilling "ON" eller "OFF".
- ▶ Drej volumekontrollen (1) til venstre eller højre for at slå lydindtrykket til eller fra.

Lukning af menuen

- ▶ Tryk om nødvendigt flere gange på knappen **AUD** (11).

## Nulstilling af toneindstillingerne

Du kan nulstille alle toneindstillinger til fabriksindstillingerne.

- ▶ Tryk på knappen **AUD** (11) for at åbne menuen.
- ▶ Tryk flere gange på knappen **AUD** (11), indtil "RESET N" vises i displayet.
- ▶ Drej volumekontrollen (1) til højre for at vælge "RESET Y".

Efter ca. 2 sekunder nulstilles alle toneindstillingerne.

Lukning af menuen

- ▶ Tryk om nødvendigt flere gange på knappen **AUD** (11).

**Bemærk:**
Toneindstillingerne kan til enhver tid nulstilles ved at holde knappen **AUD** (11) nede i mere end 2 sekunder. Det nulstiller alle toneindstillinger for den audiokilde, der benyttes på det pågældende tidspunkt.

# Klokkeslæt

## Visning af klokkeslæt

Visning af klokkeslættet i ca. 10 sekunder:

- ▶ Hold knappen **MENU** (7) nede i mere end 2 sekunder.

**Bemærk:**
Afhængigt af den valgte urfunktion vises der enten "24H" foran klokkeslættet i 24-timers-funktion eller "AM" (morgen/formiddag) eller "PM" (eftermiddag/aften) i 12-timers-funktion.
Læs afsnittet "Valg af 12-/24-timers urfunktion" i dette kapitel for at se, hvordan urfunktionen indstilles.

## Indstilling af klokkeslættet (TIME-SET)

- ▶ Tryk på knappen **MENU** (7) for at åbne menuen.
- ▶ Tryk flere gange på knappen **MENU** (7), indtil "TIMESET" vises i displayet med den aktuelle indstilling.

Efter ca. 2 sekunder vises det aktuelle klokkeslæt i displayet. Der vises enten "24H" foran klokkeslættet i 24-timers-funktion eller "AM" (morgen/formiddag) eller "PM" (eftermiddag/aften) i 12-timers-funktion. Klokkeslættet blinker og kan indstilles.

Indstilling af timer og minutter:

- ▶ Drej volumekontrollen (1) mod venstre eller højre.

Skift mellem timer og minutter

- ▶ Tryk på knappen **6** (12).
- ▶ Tryk om nødvendigt flere gange på knappen **MENU** (7) for at lukke menuen.

## Valg af 12-/24-timers urfunktion (MODE)

- ▶ Tryk på knappen **MENU** (7) for at åbne menuen.
- ▶ Tryk flere gange på knappen **MENU** (7), indtil "MODE" vises i displayet med den aktuelle indstilling.
- ▶ Drej volumekontrollen (1) til venstre eller højre for at skifte mellem indstillingerne.
- ▶ Tryk om nødvendigt flere gange på knappen **MENU** (7) for at lukke menuen.

## Til-/frakobling af alarmen og indstilling af alarmtid (ALARM)

Du kan indstille en alarmtid på enheden for en enkelt alarm. På det indstillede tidspunkt lyder et alarmsignal i 15 sekunder og "ALARM" blinker i displayet.

**Bemærk:**

- ▶ Du kan afbryde alarmen tidligt ved at trykke på en vilkårlig knap (undtagen tænd-/slukknappen (3) eller eject-knappen (4)). Enheden skifter tilbage til normal funktion.
- ▶ Alarmen lyder også, hvis der allerede er tændt for enheden på alarmtidspunktet.

- ▶ Tryk på knappen **MENU** (7) for at åbne menuen.

- Tryk flere gange på knappen **MENU** (7), indtil "ALARM" vises i displayet med den aktuelle indstilling "ON" eller "OFF".
- Drej volumekontrollen (1) til venstre eller højre for at slå alarmen til eller fra.

Hvis "ALARM ON" vælges, vises menuen til indstilling af tidspunktet efter ca. 2 sekunder.

- Indtast alarmtidspunktet som beskrevet i afsnittet "Indstilling af klokkeslættet".
- Tryk om nødvendigt flere gange på knappen **MENU** (7) for at lukke menuen.

# Radiofunktion

Enheden er forsynet med en RDS-radiomodtager. Mange af de FM-stationer, der kan modtages, udsender et signal, som ikke blot bærer programmet men også ekstra informationer som f.eks. stationsnavn og programtype (PTY).

Stationsnavnet vises i displayet, så snart tuneren modtager det.

## Skift til radiofunktion

Hvis enheden er i en anden funktion kan du

- trykke flere gange på knappen **BND** (2)

eller

- **SRC** (14), indtil "RADIO" vises i displayet.

Displayet viser den aktuelle frekvens eller stationsnavnet.

## RDS-genvejsfunktioner (AF, REG)

RDS-genvejsfunktionerne AF (alternativ frekvens) og REG (regional) udvider radioenhedens ydelsesspektrum:

- AF: Hvis RDS-genvejsfunktionen er aktiveret, søger enheden automatisk i baggrunden efter den frekvens, hvor den indstillede station modtages bedst.
- REG: På visse tidspunkter opdeler nogle radiostationer deres program i regionale programmer, som sender forskelligt indhold. Hvis REG er aktiveret, forhindrer denne funktion enheden i at skifte til andre frekvenser for den indstillede station, som transmitterer et andet programindhold.

**Bemærk:**
- RDS er slået til fra fabrikken.
- Fabriksindstillingen for REG er "slået fra". Funktionen skal slås til eller fra separat i menuen.

### Til-/frakobling af RDS-genvejsfunktionen

- Skift om nødvendigt først til FM-radiofunktion.
- Tryk på knappen **MENU** (7) for at åbne menuen.
- Tryk flere gange på knappen **MENU** (7), indtil "RDS" vises i displayet med den aktuelle indstilling "ON" eller "OFF".
- Drej volumekontrollen (1) til venstre eller højre for at slå RDS til eller fra.
- Tryk om nødvendigt flere gange på knappen **MENU** (7) for at lukke menuen.

RDS-genvejsfunktionen er aktiv, hvis RDS-symbolet vises i displayet.

### Til-/frakobling af REG (kun når tuneområdet er EUROPE)

- Skift om nødvendigt først til radiofunktion.
- Tryk på knappen **MENU** (7) for at åbne menuen.
- Tryk flere gange på knappen **MENU** (7), indtil "REG" vises i displayet med den aktuelle indstilling "ON" eller "OFF".
- Drej volumekontrollen (1) til venstre eller højre for at slå REG til eller fra.
- Tryk om nødvendigt flere gange på knappen **MENU** (7) for at lukke menuen.

**Bemærk:**
REG ON/OFF-indstillingen aktiveres kun, hvis RDS-funktionen er aktiv.

## Valg af frekvensbånd/hukommelse

Denne enhed kan anvendes til at modtage programmer fra følgende frekvensbånd afhængigt af tuneområdet:
- Europe: FM, MW, LW og SW
- NAFTA: FM, AM og WTH (vejrbånd)

Der er tre hukommelser til rådighed for FM-frekvensbåndet (FM1, FM2 og FMT) og én for hvert af frekvensbåndene MW, LW, SW, AM og WB. Desuden er der en anden AMT-, MWT-, LWT- eller SWT-hukommelse. Der kan gemmes seks stationer i hver hukommelse.
Skift mellem frekvensbåndene eller hukommelserne:
- Tryk på knappen **BND** (2).

## Indstilling af en station

Der er forskellige måder at indstille en station.

### Automatisk stationssøgning

**Bemærk:**
Automatisk stationssøgning er kun til rådighed, hvis "AUTOSEEK"-indstillingen for knapperne < eller > (8) er valgt (se afsnittet "Indstilling af knapfunktionerne" i dette kapitel).

- Tryk på knappen < eller > (8).

Radioen stiller ind på den nærmeste station, der kan modtages.

**Bemærk:**

- Hvis prioriteringen af trafikoplysninger er aktiveret og hvis "PTY" er slået fra, vælges den nærmeste station med trafikoplysninger.
- Hvis PTY er aktiveret, vælges den nærmeste station med den valgte programtype.

### Indstilling af følsomhed for stationssøgningen (SENS)

Du kan vælge om kun kraftige stationer skal indstilles med lav følsomhed eller om også svage stationer skal indstilles med høj følsomhed.

- Skift om nødvendigt først til radiofunktion.
- Tryk på knappen **MENU** (7) for at åbne menuen.
- Tryk flere gange på knappen **MENU** (7), indtil "SENS" vises i displayet med den aktuelle indstilling "LO" (lav følsomhed) eller "DX" (høj følsomhed).
- Drej volumekontrollen (1) til venstre eller højre for at skifte mellem indstillingerne.
- Tryk om nødvendigt flere gange på knappen **MENU** (7) for at lukke menuen.

### Manuel indstilling af en radiostation

Du kan indstille frekvensen i små trin ved at

- trykke på knappen < eller > (8).

**Bemærk:**

Ændring af frekvensen i små trin er kun til rådighed, hvis "MANSEEK"-indstillingen for knapperne < eller > (8) er valgt i menuen (se afsnittet "Indstilling af knapfunktionerne" i dette kapitel).

Du kan ændre den indstillede frekvens hurtigt ved at

- holde knappen < eller > (8) nede.

## Lagring af stationer

### Manuel lagring af stationer

- Vælg den ønskede hukommelse eller det ønskede frekvensbånd.
- Indstil stationen.
- Hold den stationsknap **1 – 6** (12), du vil gemme stationen på, nede i mindst to sekunder.

Bekræftelsesbippet lyder. Stationen er indstillet på den valgte stationsknap. Så længe der er indstillet på den gemte station, vises stationens hukommelsesplacering (f. eks. "P3") i displayet.

### Automatisk lagring af stationer (T-STORE)

De seks kraftigste stationer i området kan gemmes automatisk. Ved FM-frekvensbåndet gemmes stationerne i FMT-hukommelsen og ved AM- (NAFTA-) frekvensbåndet i AMT-båndet. Der er en fælles hukommelse for frekvensbåndene MW, LW og SW (Europa). Den vises som MWT, LWT eller SWT (afhængigt af, hvilket frekvensbånd T-STORE-funktionen sidst blev anvendt i).

**Bemærk:**
- Stationer, der er gemt tidligere i denne hukommelse, erstattes af nye stationer, der bliver fundet.
- Hvis prioriteringen af trafikoplysninger er aktiv, gemmes kun stationer, der også udsender trafikoplysninger.
- Hvis PTY er aktiveret, vælges den nærmeste station med den valgte programtype.

- Vælg det ønskede frekvensbånd.
- Hold knappen **BND** (2) nede i mere end 2 sekunder.

Lagringsprocessen begynder. Displayet viser "T-STORE". Når processen er afsluttet, spiller radioen den station, der er indstillet i en af hukommelsesplaceringerne i FMT-, AMT-, MWT-, LWT- eller SWT-hukommelsen.

## Lytning til gemte stationer

- Vælg hukommelse eller frekvensbånd.
- Tryk på den stationsknap **1 – 6** (12), hvor den ønskede station er gemt.

## Scanning af de fastindstillede stationer (PRSTSCAN)

Denne funktion gør det muligt at lytte til hver af de gemte stationer i ca. 10 sekunder.

**Bemærk:**
Funktionen er kun til rådighed, hvis "PRSTSCAN"-indstillingen for knapperne < eller > (8) er valgt i menuen (se afsnittet "Indstilling af knapfunktionerne" i dette kapitel).

### Start af scanningen

- Tryk på knappen < eller > (8).

"PRSTSCAN" vises kort i displayet. Hver enkelt station, der er gemt i den pågældende hukommelse, spilles i ca. 10 sekunder. Samtidig viser displayet den aktuelle frekvens eller stationsnavnet.

### Standsning af scanningen

- Tryk på knappen < eller > (8).

Scanningsprocessen standses. Enheden forbliver indstillet på den station, der blev lyttet til forinden.

## Scanning af stationer, der kan modtages (BANDSCAN)

Denne funktion gør det muligt at scanne for alle stationer, der kan modtages, og lytte til dem i ca. 10 sekunder.

**Bemærk:**
Funktionen er kun til rådighed, hvis "BANDSCAN"-indstillingen for knapperne < eller > 8 er valgt i menuen (se afsnittet "Indstilling af knapfunktionerne" i dette kapitel).

### Start af scanningen

- Tryk på knappen < eller > (8).

"BANDSCAN" vises kort i displayet. Enheden søger efter stationer i det aktuelle frekvensbånd. Hver fundet station spilles i ca. 10 sekunder. Samtidig viser displayet den aktuelle frekvens eller stationsnavnet.

### Standsning af scanningen

- Tryk på knappen < eller > (8).

Scanningsprocessen standses. Enheden forbliver indstillet på den station, der blev lyttet til forinden.

## Programtype (PTY)

Ud over at transmittere stationsnavnet leverer nogle FM-stationer også informationer om den type program, de udsender. Eksempler på programtyper kan være:

| | |
|---|---|
| KULTUR | REJSER |
| VEJR | JAZZMUSIK |
| NYHEDER | POPMUSIK |

Du kan benytte PTY-funktionen til at vælge stationer med en bestemt programtype.
Hvis PTY er slået til og en PTY-søgning er startet, skifter enheden automatisk fra den aktuelle station eller fra en anden driftsfunktion til en station med den valgte programtype.

### Til-/frakobling af PTY

- ▶ Skift om nødvendigt først til FM-radiofunktion.
- ▶ Tryk på knappen **MENU** (7) for at åbne menuen.
- ▶ Tryk flere gange på knappen **MENU** (7), indtil "PTY" vises i displayet.
- ▶ Drej volumekontrollen (1) til venstre eller højre for at vælge "PTY ON" eller "PTY OFF".
- ▶ Tryk om nødvendigt flere gange på knappen **MENU** (7) for at lukke menuen.

### Valg af programtype

**Bemærk:**
"PTY" skal være slået til.

- ▶ Skift om nødvendigt først til FM-radiofunktion.
- ▶ Tryk på knappen **MENU** (7) for at åbne menuen.
- ▶ Tryk flere gange på knappen **MENU** (7), indtil "PTYTYPE" vises i displayet.
- ▶ Drej på volumekontrollen (1) for at vælge programtype.
- ▶ Tryk om nødvendigt flere gange på knappen **MENU** (7) for at lukke menuen.

### Start af PTY-søgningen

**Bemærk:**
PTY-søgning er kun til rådighed, hvis "PTY" er slået til og hvis "AUTOSEEK" eller "BANDSCAN" er valgt for knapperne < eller > (8) (se afsnittet "Indstilling af knapfunktionerne" i dette kapitel).

- ▶ Tryk på knappen < eller > (8) for at starte indstillingssøgning.

Hvis der findes en station med den aktuelt valgte programtype, stilles der ind på denne station. Hvis der ikke findes en station, som tilbyder den pågældende programtype, stilles der igen ind på den station, der sidst blev modtaget.

## Diskantreduceringsfunktion ved forstyrrelser (HCUT)

HCUT-funktionen giver en bedre afspilning, hvis radiomodtagelsen er svag. Hvis der er forstyrrelser i modtagelsen, reduceres forstyrrelsesniveauet automatisk.

- ▶ Skift om nødvendigt først til radiofunktion.
- ▶ Tryk på knappen **MENU** (7) for at åbne menuen.
- ▶ Tryk flere gange på knappen **MENU** (7), indtil "HCUT" vises i displayet med den aktuelle indstilling "OFF", 1 eller 2 (forstyrrelsesniveauets afklipningsstyrke).
- ▶ Drej volumekontrollen (1) til venstre eller højre for at justere "HCUT" eller slå funktionen fra.
- ▶ Tryk om nødvendigt flere gange på knappen **MENU** (7) for at lukke menuen.

## Indstilling af knapfunktionerne (KEY PRG)

Du kan indstille funktionen ved kort tryk på knapperne < og > (8) i radiofunktion. Der er følgende indstillingsmuligheder:

- ▶ AUTOSEEK: Automatisk søgning efter den næste station, der kan modtages.
- ▶ MANSEEK: Manuel ændring af frekvensen i trin.
- ▶ PRSTSCAN: Kort prøveafspilning af de stationer, der er gemt i den aktuelle hukommelse.
- ▶ BANDSCAN: Kort prøveafspilning af stationer, der kan modtages i det aktuelle frekvensbånd.
- ▶ Skift om nødvendigt først til FM-radiofunktion.
- ▶ Tryk på knappen **MENU** (7) for at åbne menuen.
- ▶ Tryk flere gange på knappen **MENU** (7), indtil "KEY PRG" vises i displayet.
- ▶ Drej volumekontrollen (1) til venstre eller højre for at skifte mellem indstillingerne.
- ▶ Tryk om nødvendigt flere gange på knappen **MENU** (7) for at lukke menuen.

# Trafikoplysninger

## Til-/frakobling af prioritering af trafikoplysninger

Du kan slå prioriteringen af trafikoplysninger til eller fra i enhver driftsmodus ved at

- ▶ trykke på knappen **TA** (13).

**Bemærk:**
Denne funktion er kun til rådighed i driftsfunktionerne CD, USB og AUX, hvis der senest har været stillet ind på FM-frekvensbåndet.

Prioriteringen af trafikmeddelelser er aktiveret, hvis displayet viser TA-symbolet. Så snart enheden modtager en trafikmeddelelse, sendes meddelelsen igennem. Displayet viser "TRAFFIC" så længe meddelelsen varer.

**Bemærk:**
Der lyder et advarselsbip,

- ▶ hvis du forlader modtageområdet for den valgte trafikoplysningsstation, mens du lytter til trafikradiostationen eller en cd og den automatiske søgning, der så sætter i gang, ikke kan finde en ny station med trafikoplysninger.
- ▶ hvis du ændrer radioens indstilling fra en trafikoplysningsstation til en station, som ikke udsender trafikoplysninger.

Hvis der lyder et advarselsbip, kan du enten slå prioriteringen af trafikoplysninger fra eller stille ind på en station, der udsender trafikoplysninger.

## Indstilling af lydstyrkeøgningen ved trafikmeddelelser

Du kan indstille antallet af lydstyrketrin, som trafikmeddelelserne afspilles højere end den indstillede lydstyrke.

- ▶ Skift om nødvendigt først til FM-radiofunktion.
- ▶ Tryk på knappen **MENU** (7) for at åbne menuen.
- ▶ Tryk flere gange på knappen **MENU** (7), indtil "TA DIFF" vises i displayet med den aktuelle indstilling.
- ▶ Drej volumekontrollen (1) mod venstre eller højre for at indstille lydstyrkeøgningen til mellem 0 og 10.

Lukning af menuen

- ▶ Tryk om nødvendigt flere gange på knappen **MENU** (7).

**Bemærk:**
Med volumekontrollen (1) kan du indstille lydstyrken under en trafikmeddelelse, så den gælder så længe meddelelsen varer.

## Annullering af trafikmeddelelser

Du kan annullere en igangværende trafikmeddelelse og skifte tilbage til den audiokilde, du lyttede til tidligere, ved at

- ▶ trykke på knappen **TA** (13).

Prioriteringen af trafikmeddelelser forbliver aktiveret.

# CD-funktion

På denne enhed kan du afspille gængse audio-cd'er, CD-R'er og CD-RW'er med en diameter på 12 cm. For at undgå problemer med afspilning bør du ikke brænde egne cd'er hurtigere end 16x.

**Der er risiko for alvorlig beskadigelse af cd-drevet!**

Der må ikke benyttes cd-singler med en diameter på 8 cm og ikke-cirkulære cd'er (form-cd'er).
Behandl cd'en forsigtigt og undgå ridser og skader på cd'en. Tag så vidt muligt kun fat i kanten af cd'en.
Hvis en cd samler snavs, kan den renses med en fnugfri klud uden brug af rensemidler. Tør altid cd'en af fra midten og udad.
Udsæt ikke cd'en for direkte sollys, og opbevar den i et beskyttelseshylster uden for enheden.
Sæt ikke mærkater på cd'en. Mærk kun cd'en med en almindelig pen, der passer til formålet.
Vi påtager os intet ansvar for skader på cd-drevet der måtte opstå som følge af brug af beskadigede eller ukorrekte cd'er.

For at sikre korrekt funktion må der kun anvendes cd'er med Compact-Disc-logoet. Kopibeskyttede cd'er kan give afspilningsproblemer. Bosch kan ikke garantere korrekt funktion ved kopibeskyttede cd'er!

## Start af cd-funktion

Hvis der ikke er en cd i drevet

- ▶ Sæt forsigtigt en cd ind i cd-åbningen (5) med mærkatsiden opad, indtil du kan mærke en vis modstand.

Cd'en trækkes automatisk ind i drevet.
Displayet viser cd-symbolet.

**Bemærk:**

- ▶ Du må ikke hindre eller hjælpe drevet, når det trækker cd'en ind.
- ▶ Hvis du sætter en cd i, mens der er slukket for enheden, trækkes cd'en ind, men enheden starter ikke afspilningen.

Afspilningen af cd'en begynder. Tallet for det aktuelle nummer vises i displayet (f.eks. "T12"), sammen med nummerets spilletid.
Hvis der allerede er en cd i drevet

- ▶ Tryk flere gange på knappen **SRC** (14), indtil "CD" vises i displayet.

Afspilningen starter fra det sted, hvor den sidst blev afbrudt.

## Visning af afspillet eller resterende tid

Du kan skifte mellem visning af afspillet tid og resterende tid for det aktuelle nummer ved at

- ▶ trykke på knappen **6** (12).

## Valg af numre

- ▶ Tryk på knappen < eller > (8) for at skifte til det forrige eller næste nummer.

Hvis det aktuelle nummer allerede har spillet i mindst 10 sekunder, startes nummeret forfra, hvis du trykker én gang på knappen < (8).

## Hurtig søgning (med lyd)

Hurtig søgning fremad eller tilbage

- Hold knappen < eller > (8) nede, indtil du når til det ønskede sted.

## Afspilning af numre i tilfældig rækkefølge (MIX)

- Tryk på knappen **3** (12). Displayet viser kortvarigt "MIX ALL" og MIX-symbolet vises. De næste numre vælges i tilfældig rækkefølge.

### Annullering af MIX

- Tryk på knappen **3** (12) igen.

Displayet viser kortvarigt "MIX OFF" og MIX-symbolet forsvinder. Derefter genoptages normal afspilning.

## Scanning af numre (SCAN)

Du kan scanne alle numrene på cd'en i 10 sekunder hver ved at

- trykke på knappen **4** (12).

"SCAN TRK" vises kort i displayet.

### Annullering af scanningen og fortsættelse af afspilningen af nummeret

Du kan annullere scanningen ved at

- trykke på knappen **4** (12) igen.

"SCAN OFF" vises kort i displayet. Afspilningen af det aktuelle nummer fortsættes.

## Gentagelse af numre (RPT)

- Tryk på knappen **2** (12).

"RPT TRK" vises kort i displayet og RPT-symbolet vises. Det aktuelle nummer afspilles igen og igen, indtil du deaktiverer RPT.

### Deaktivering af RPT

- Tryk på knappen **2** (12) igen.

Displayet viser kortvarigt "RPT OFF" og RPT-symbolet forsvinder. Derefter genoptages normal afspilning.

## Pause under afspilningen (PAUSE)

- Tryk på knappen **1** (12).

Displayet viser "PAUSE".

### Fortsættelse efter pausen

- Tryk på knappen **1** (12) under pausen.

Afspilningen fortsætter.

## Udskubning af en cd

**Bemærk:**
Du kan også skubbe en cd ud, mens der er slukket for enheden eller en anden audiokilde er aktiveret.

- Tryk på cd-udskubningsknappen (4).

Cd'en skubbes ud. Hvis du er i CD-funktion, vises "CD EJECT" kortvarigt i displayet.

**Bemærk:**
Du må ikke hindre eller hjælpe drevet, når det skubber cd'en ud.

- Fjern cd'en.

CD-symbolet forsvinder.

**Bemærk:**
Hvis du ikke fjerner en udskubbet cd, trækkes den automatisk ind igen efter ca. 10 sekunder.

# MP3-CD-/USB-funktion

Denne enhed kan også afspille CD-R'er og CD-RW'er, som indeholder MP3- og WMA-musikfiler. Derudover kan du tilslutte en USB-enhed og afspille MP3/WMA-filer, der er gemt på USB-enheden.
Dette kapitel behandler kun afspilning af MP3-filer, da betjeningen er ens for MP3- og WMA-filer. I dette kapitel henviser betegnelsen "MP3-dataenhed" til både CD-R/RW'er og USB-enheder som f.eks. en USB-nøgle.

**Bemærk:**
- WMA-filer med Digital Rights Management (DRM) fra online-musikbutikker kan ikke afspilles på denne enhed.
- WMA-filer kan kun afspilles sikkert, hvis de er oprettet med Windows Media Player version 8 eller senere.

## Forberedelse af en MP3-dataenhed

### Forberedelse af en MP3-cd

De forskellige kombinationer af cd-brændere, cd-brændersoftware og brændbare cd'er kan føre til, at der opstår problemer med enhedens evne til at afspille visse cd'er. Hvis der opstår problemer med cd'er, du selv har brændt, bør du prøve et andet mærke af brændbare cd'er eller vælge en anden farve på de brændbare cd'er.
Cd-formatet skal være ISO 9660 Level 1/Level 2 eller Joliet. Andre formater kan ikke afspilles pålideligt.

Når du opretter (koder) MP3-/WMA-filer fra audiofiler, skal du anvende bithastigheder fra 32 til 320 kbit/s til MP3-filer eller 32 til 192 kbit/s til WMA-filer.
Denne enhed understøtter op til 252 mapper og op til 255 filer pr. mappe. Cd'en kan rumme i alt op til 512 mapper og filer samtidigt. Mapperne og numrene på cd'en kan vælges individuelt.

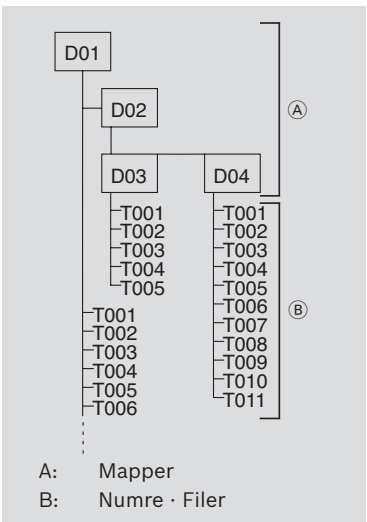


Alle mapper kan navngives via en pc. Enheden kan vise mappenavnet. Navngiv mapperne og numrene/filerne via din cd-brændersoftware. Softwarens brugervejledning giver anvisninger på, hvordan du gør.

**Bemærk:**

- Når du navngiver filer (mapper og numre), bør du undgå at bruge omlyde eller specialtegn.
- Hvis du bruger filnavne på mere end 16 tegn (inklusive ".MP3" eller ".WMA"), reduceres det maksimale antal numre og mapper.

Hvis du ønsker, at dine filer skal vises i en særlig rækkefølge, skal du gemme filerne på dataenheden i den rækkefølge, du senere vil afspille dem i. Enheden afspiller filerne i den rækkefølge, de er fysisk lagret på dataenheden.
For at afspille filer på denne enhed skal MP3-filerne have filtypeendelsen ".MP3", mens WMA-filnavnene skal have filtypeendelsen "WMA".

**Bemærk:**
Sådan sikrer du afspilning uden afbrydelser:

- Forsøg ikke at ændre filtypeendelsen til ".MP3" for filer, der ikke er MP3-filer, og derefter prøve på at afspille dem! Enheden ignorerer disse ugyldige filer ved afspilningen.
- Benyt ikke "blandede" cd'er, der indeholder både ikke-MP3-data og MP3-numre (enheden læser kun MP3-filer ved MP3-afspilning).
- Benyt ikke blandingsmodus-cd'er, der indeholder både

cd-audionumre og MP3-numre. Hvis du forsøger at afspille en blandingsmodus-cd, afspiller enheden kun cd-audionumrene.

### Forberedelse af en USB-dataenhed

For at enheden skal kunne genkende en USB-dataenhed skal USB-enheden angives som masselagerenhed og formateres ved hjælp af FAT16- eller FAT32-filsystemet samt indeholde MP3- eller WMA-filer.
Der kan lægges op til 5.000 filer på en USB-dataenhed (uden ID3-tags). Mapper og numre kan vælges individuelt med denne enhed. Hvis du benytter numre med ID3-tags, reduceres det maksimale antal filer.
Bosch kan ikke garantere, at alle USB-dataenheder, der fås på markedet, fungerer korrekt.

### ID3-tags

MP3-numre kan indeholde ekstra informationer som f.eks. navn på kunstneren, albummet og nummeret (ID3-tags). Denne enhed kan afspille version 1 og 2 ID3-tags.

## Skift til MP3-funktion

### Aktivering af MP3-funktion for en cd

For en MP3-cd aktiveres MP3-funktionen på samme måde som den normale cd-funktion. Find nærmere oplysninger i afsnittet "Start af cd-funktionen" i kapitlet "Cd-funktion".
Displayet viser tallet for det aktuelle nummer (f.eks. "T12") og afspilningstiden samt informationer om nummeret (ID3-tags) eller filnavnet. Når der skiftes til en anden mappe, vises mappenavnet kortvarigt.

### Tilslutning af en USB-dataenhed og start af MP3-funktion

For at kunne tilslutte en USB-dataenhed (f.eks. en USB-nøgle eller et USB-drev) skal USB-kablet sluttes til mini-USB-stikket (10).

- ► Slut USB-enheden til USB-kablet.

Så snart der tilsluttes en USB-dataenhed, kan den vælges med knappen **SRC** (14). Displayet viser "USB".

### Visning af afspillet eller resterende tid

Du kan skifte mellem visning af afspillet tid og resterende tid for det aktuelle nummer ved at

- ► trykke på knappen **6** (12).

### Visning af informationer om nummeret (ID3-tags)

Hvis MP3-dataenheden leverer ID3-tags, vises informationerne til hvert nummer én gang i displayet som rulletekst ved starten af nummeret. Hvis der ikke er gemt ID3-tags sammen med MP3-filerne, vises filnavnet.

**Bemærk:**
Læs også vejledningen til din pc's MP3-software eller brændersoftware vedrørende lagring af ID3-tags.

### Engangsvisning af informationer om nummeret som rulletekst

- ► Tryk på knappen **5** (12).

ID3-tagsene for det aktuelle nummer vises én gang som rulletekst i displayet.

**Bemærk:**
Denne funktion er ikke til rådighed, hvis visningen af informationer om nummeret som rulletekst er slået fra. Læs nedenstående afsnit: "Til-/frakobling af nummerinformationer som rulletekst (SCRL)"

### Til-/frakobling af nummerinformationer som rulletekst (SCRL)

Sådan til- eller frakobler du visningen af titelinformationer som rulletekst, når et nummer starter:

- ▶ Skift om nødvendigt først over til cd- eller MP3-/WMA-funktion.
- ▶ Tryk på knappen **MENU** (7) for at åbne menuen.
- ▶ Tryk flere gange på knappen **MENU** (7), indtil "SCRL" vises i displayet med den aktuelle indstilling "OFF" eller "ON".
- ▶ Drej volumekontrollen (1) til venstre eller højre for at slå rulletekst til eller fra.
- ▶ Tryk om nødvendigt flere gange på knappen **MENU** (7) for at lukke menuen.

Hvis "SCRL OFF" er indstillet, vises titelinformationerne i segmenter på 8 tegn ad gangen. Hvert tekstafsnit samt tallet for nummeret og spilletiden vises her i 5 sekunder ad gangen i en kontinuerlig cyklus.

### Valg af en mappe

Du kan flytte opad eller nedad til en anden mappe ved at

- ▶ trykke på knappen ∧ eller ∨ (8).

**Bemærk:**
Enheden springer automatisk over mapper, som ikke indeholder MP3-filer.
Enheden behandler alle mapper og undermapper som om de var i et og samme niveau. Ved at trykke flere gange på knappen ∧ eller ∨ (8) kommer du også til alle undermapperne.

### Valg af numre

- ▶ Tryk på knappen < eller > (8) for at skifte til det forrige eller næste nummer.

Hvis det aktuelle nummer allerede har spillet i mindst 10 sekunder, startes nummeret forfra, hvis du trykker én gang på knappen < (8).

### Hurtig søgning (med lyd)

Hurtig søgning fremad eller tilbage

- ▶ Hold knappen < eller > (8) nede, indtil du når til det ønskede sted.

### Afspilning af numre i tilfældig rækkefølge (MIX)

For at afspille numrene i den aktuelle mappe i tilfældig rækkefølge skal du

- ▶ trykke flere gange på knappen **3** (12), indtil "MIX DIR" vises i displayet.

MIX-symbolet vises i displayet.

For at afspille numrene på MP3-dataenheden i tilfældig rækkefølge skal du

- ▶ trykke flere gange på knappen **3** (12), indtil "MIX ALL" vises i displayet.

MIX-symbolet vises i displayet.

### Annullering af MIX

Du kan stoppe afspilningen i tilfældig rækkefølge ved at

- ▶ trykke flere gange på knappen **3** (12), indtil "MIX OFF" vises i displayet.

MIX-symbolet i displayet forsvinder.

### Scanning af numre (SCAN)

For at afspille ca. 10 sekunder af hvert af numrene på MP3-dataenheden i stigende rækkefølge skal du

- ▶ trykke flere gange på knappen **4** (12), indtil "SCAN TRK" vises i displayet.

For at høre en kort prøveafspilning af alle numrene i den aktuelle mappe skal du

- ▶ trykke flere gange på knappen **4** (12), indtil "SCAN FLD" vises i displayet.

### Afslutning af SCAN

Du kan stoppe prøveafspilningen af numre ved at

- ▶ trykke flere gange på knappen **4** (12), indtil "SCAN OFF" vises i displayet.

Det nummer, der aktuelt prøveafspilles, fortsætter derefter med at blive afspillet normalt.

### Gentagelse af enkelte numre eller hele mapper (RPT)

Du kan få gentaget det aktuelle nummer ved at

- ▶ trykke flere gange på knappen **2** (12), indtil "RPT TRK" vises i displayet.

RPT-symbolet vises i displayet.

Du kan få gentaget den aktuelle mappe ved at

- ▶ trykke flere gange på knappen **2** (12), indtil "RPT DIR" vises i displayet.

RPT-symbolet vises i displayet.

### Deaktivering af RPT

Du kan stoppe gentagelsen af nummeret ved at

- ▶ trykke flere gange på knappen **2** (12), indtil "RPT OFF" vises i displayet.

RPT-symbolet i displayet forsvinder.

### Pause under afspilningen (PAUSE)

- ▶ Tryk på knappen **1** (12).

Displayet viser "PAUSE".

### Fortsættelse efter pausen

- ▶ Tryk på knappen **1** (12) under pausen.

Afspilningen fortsætter.

### Afspilningslistefunktion (PLST)

Du kan skifte til afspilningslistefunktion ved at

- ▶ trykke længerevarende på knappen **TA** (13).

"PLST ON" vises kortvarigt i displayet. Herefter afspilles kun afspilningslister, der er gemt på MP3-lagerenheden.

Du kan skifte fra afspilningslistefunktion til normal MP3-funktion ved at

- ▶ trykke længerevarende på knappen **TA** (13).

"PLST OFF" vises kortvarigt i displayet. Herefter afspilles kun numre, der er gemt på MP3-lagerenheden, men ikke afspilningslister.

# IR-fjernbetjening

Den infrarøde fjernbetjening, der kan fås som ekstraudstyr, gør det muligt at betjene de vigtigste funktioner på enheden.

## Fjernbetjeningsmodtager (IR)

Dækslet på enheden indeholder den infrarøde modtager for fjernbetjeningen. Der skal tændes for modtageren, før fjernbetjeningen bruges.

- ▶ Tryk på knappen **MENU** (7) for at åbne menuen.
- ▶ Tryk flere gange på knappen **MENU** (7), indtil "IR" vises i displayet med den aktuelle indstilling "OFF" eller "ON".
- ▶ Drej volumekontrollen (1) til venstre eller højre for at slå modtageren til eller fra.
- ▶ Tryk om nødvendigt flere gange på knappen **MENU** (7) for at lukke menuen.

## Opsætning af IR-fjernbetjeningen til brug

Ved afsendelsen af enheden er der et batteri i fjernbetjeningens batterirum (25). Et stykke folie blokerer kontakten imellem batteriet og fjernbetjeningsenheden. Tag batteriet ud og fjern folien, før du starter betjeningen. Læs afsnittet "Udskiftning af batteriet" i dette kapitel for at se, hvordan batteriet tages ud.

## Fjernbetjeningens funktioner

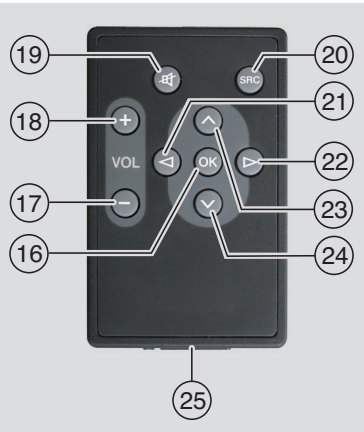


### Generelt:

| Knap | | Funktion |
|---|---|---|
| 🔇 | (19) | Slå lyden på enheden fra |
| **SRC** | (20) | Skift mellem kilder |
| **VOL +** | (18) | Øg lydstyrken |
| **VOL –** | (17) | Sænk lydstyrken |

### I radiofunktion:

| Knap | | Funktion |
|---|---|---|
| **>** | (22) | Kortvarigt tryk: Automatisk stationssøgning/ PTY-søgning/ manuel stationsindstilling/ scanning af indstillede stationer<br>Længerevarende tryk: Skift frekvensen hurtigt |
| **<** | (21) | Kortvarigt tryk: Automatisk stationssøgning/ PTY-søgning/ manuel stationsindstilling/ |

scanning af indstillede stationer
Længerevarende tryk: Skift frekvensen hurtigt

Bemærk:
Den funktion, der aktiveres ved at trykke kortvarigt på knapperne < eller > 8, skal vælges i menuen (se afsnittet "Indstilling af knapfunktionerne" i kapitlet "Radio-funktion").

### I cd-funktion:

| Knap | | Funktion |
|---|---|---|
| > | 22 | Kortvarigt tryk: Vælg næste nummer<br>Længerevarende tryk: Søg fremad |
| < | 21 | Kortvarigt tryk: Vælg forrige nummer<br>Længerevarende tryk: Søg bagud |

### MP3-funktion

| Knap | | Funktion |
|---|---|---|
| > | 22 | Kortvarigt tryk: Vælg næste nummer<br>Længerevarende tryk: Søg fremad |
| < | 21 | Kortvarigt tryk: Vælg forrige nummer<br>Længerevarende tryk: Søg bagud |
| ⊼ | 23 | Afspil næste mappe |
| ⊻ | 23 | Afspil forrige mappe |

## Udskiftning af batteriet

Sådan udskifter du batteriet i IR-fjernbetjeningen

- ▶ Lås batterirummet 25 ved at trykke på udløsergrebet på batterirummet.
- ▶ Tag batterirummet ud af huset.
- ▶ Tag det gamle batteri ud, og sæt det nye batteri i (CR2025, 3 V) så plus-polen vender ind mod den bageste del af huset, når batterirummet 25 er skubbet i.
- ▶ Skub batterirummet ind i huset igen.

**Bemærk:**
Smid ikke brugte batterier i skraldespanden, men aflever dem et passende batteriindsamlingssted.

# Subwoofer-udgang

Der kan sluttes en subwoofer til enheden. Subwooferen sluttes til på enhedens bagside. Subwooferniveauet kan indstilles i audiomenuen:

- ▶ Tryk på knappen **AUD** (11) for at åbne menuen.
- ▶ Tryk flere gange på knappen **AUD** (11), indtil "SUBWF" vises i displayet med den aktuelle indstilling.
- ▶ Drej volumekontrollen (1) med eller mod uret for at indstille niveauet til mellem 0 og 7.

Lukning af menuen

- ▶ Tryk om nødvendigt flere gange på knappen **AUD** (11).

**Bemærk:**
Når toneindstillingerne nulstilles (se afsnittet "Nulstilling af toneindstillingerne" i kapitlet "Toneindstillinger"), indstilles også subwooferens niveau til "0".

# For-forstærkerundgang

Der kan sluttes en ekstra for-forstærker til enheden. For-forstærkeren sluttes til på enhedens bagside.

# Eksterne audiokilder

Der kan tilsluttes forskellige typer eksterne audiokilder til enheden via de to AUX-indgange:

- ▶ AUX-IN-stik foran (AUX FRNT)
- ▶ AUX-indgang bagpå (AUX2REAR)

## AUX-indgang foran

**Der er øget risiko for tilskadekomst pga. stikkene!**
Stik, som rager ud fra AUX IN-stikket foran (9), kan forårsage læsioner i tilfælde af en ulykke.
Derfor bør der kun anvendes vinkel-jackstik.

Så snart der sættes en ekstern audiokilde i AUX IN-stikket foran (9), kan kilden vælges med knappen **SRC** (14). Displayet viser "AUX FRNT".

## AUX-indgang bagpå

Der kan sluttes forskellige eksterne audiokilder som f.eks.transportable cd-afspillere, MiniDisc-afspillere eller MP3-afspillere til enheden via AUX-indgangen bag på enheden. Før du kan bruge AUX-indgangen bagpå skal den kobles til via menuen (se afsnittet "Til-/frakobling af AUX-indgangen bagpå" i dette kapitel).
Så snart AUX-indgangen bagpå er aktiveret, kan den vælges ved at trykke på knappen **SOURCE** (14). Displayet viser "AUX2REAR".

### Til-/frakobling af AUX-indgangen bagpå

- ▶ Tryk på knappen **MENU** (7) for at åbne menuen.

- ▶ Tryk flere gange på knappen **MENU** (7), indtil "AUX2" vises i displayet med den aktuelle indstilling "OFF" eller "ON".
- ▶ Drej volumekontrollen (1) til venstre eller højre for at slå indgangen til eller fra.
- ▶ Tryk om nødvendigt flere gange på knappen **MENU** (7) for at lukke menuen.

### Indstilling af niveauet for AUX-indgangen

Du kan indstille niveauet særskilt for hver AUX-indgang for at matche den eksterne audiokildes niveau med niveauet for enhedens egne audiokilder (f.eks. radio og USB).

**Bemærk:**
Du kan kun indstille niveauet for en AUX-indgang, hvis den pågældende indgang er valgt som audiokilde med knappen **SRC** (14).

- ▶ Tryk flere gange på knappen **SRC** (14), indtil den ønskede AUX-kilde vises.
- ▶ Tryk på knappen **MENU** (7).

"GAIN" og den aktuelle indstilling vises.

- ▶ Drej volumekontrollen (1) mod venstre eller højre for at indstille niveauet til mellem -9 og +9.

Lukning af menuen

- ▶ Tryk om nødvendigt flere gange på knappen **MENU** (7).

## Tekniske data

### Driftsspænding

| | |
|---|---|
| | 24 V |

### Forstærker

| | |
|---|---|
| Udgangseffekt: | 2 x 20 watt sinusbølge med 4 ohm |
| For-forst.-effekt: | 2 x 2,0 V rms |
| AUX-indgang: | 2 x 2,0 V rms |

### Tuner

| | |
|---|---|
| Frekvensbånd i Europa: | |
| VHF (FM): | 87,5 – 108 MHz |
| MW: | 531 – 1602 kHz |
| LW: | 153 – 279 kHz |
| SW: | 5.800 – 6.300 kHz |
| NAFTA-frekvensbånd: | |
| FM: | 87,7 – 107,9 MHz |
| AM: | 530 – 1710 kHz |
| WTH: | 162,4 – 162,55 MHz |
| FM-frekvensrespons: | 30 – 15.000 Hz |

### CD

| | |
|---|---|
| Frekvensrespons: | 20 – 20.000 Hz |

Ret til ændringer forbeholdes!

(1) Äänenvoimakkuuden säädin

(2) **BND**
Lyhyt painallus: muistitason tai aaltoalueen valinta.
Pitkä painallus: travelstore-toiminnon käynnistys.

(3) Virtapainike
Lyhyt painallus: laitteen päällekytkentä
Käytön aikana: mykistys (mute)
Pitkä painallus: laitteen poiskytkentä

(4) CD-poistopainike

(5) CD-asema

(6) Näyttö

(7) **MENU**
Valikoiden haku näyttöön perusasetuksia varten

(8) Monitoimikytkin

(9) Etupaneelin AUX-IN-liitäntä

(10) Mini-USB-liitäntä

(11) **AUD**-painike
Lyhyt painallus: äänisäätöjen valikko basson, keskitaajuuksien, diskantin, balanssin, faaderin ja loudness-toiminnon asetusta varten
Pitkä painallus: tehtaan äänisäätöjen palauttaminen (diskantti ja basso vain aktiiviselle äänilähteelle)

(12) Painikkeet **1– 6**

(13) **TA**-painike
Liikennetiedotustoiminnon kytkeminen päälle/pois
Kuuluvan liikennetiedotuksen keskeyttäminen

(14) **SRC**-painike
Äänilähteen radio ja (mikäli paikoillaan, kytketty / päällä) CD, USB ja AUX valinta

(15) Led-merkkivalo

# Sisällysluettelo

**312 Tärkeitä ohjeita**
312 Käyttötarkoitus
312 Kauko-ohjain (lisätarvike)
312 Käytöstä poistettujen laitteiden hävittäminen

**313 Varkaudenestojärjestelmän koodi**
313 Koodin kyselytoiminnon kytkeminen päälle/pois (CODE)
314 Koodinumeron syöttö jännitteen katkettua

**314 Kytkeminen päälle/pois**
314 Kytkeminen päälle/pois virtapainikkeella
314 Kytkeminen päälle/pois mikrofonin avulla.
315 Kytkeminen päälle/pois ajoneuvon virtalukolla
315 Poiskytkentäajan asetus (HOUR)

**315 Äänenvoimakkuuden säätö**
315 Mykistys (MUTE)
315 Mikrofonikäyttö
316 Äänimerkin (BEEP) kytkeminen päälle/pois
316 Suurin äänenvoimakkuus, jolla laite käynnistyy (ONVOL)
317 Ajonopeuden mukaan säätyvä äänenvoimakkuus (GALA)
317 Puhelimen äänenvoimakkuuden säätö (PHVOL)

**318 Ääni**
318 Diskantin (TREB), keskitaajuuksien (MID) ja basson (BASS) säätö
318 Äänen vasen/oikea-tasapainon (BAL) ja etu/taka-tasapainon (FAD) säätö
318 Loudness-toiminnon (LD) kytkeminen päälle/pois
318 Äänisäätöjen palauttaminen

**319 Kellonaika**
319 Kellonajan näyttö
319 Kellonajan asettaminen (TIMESET)
320 Kellonajan näyttötavan valinta 12/24 h (MODE)
320 Hälytyksen kytkeminen päälle/pois ja hälytysajan asetus (ALARM)

**321 Radiokäyttö**
321 Radiokäytön kytkeminen päälle
321 RDS-toiminto (AF, REG)
322 Aaltoalueen/muistitason valinta
322 Asemien viritys
323 Asemien tallennus
323 Tallennettujen asemien valinta
323 Tallennettujen asemien selailuhaku (PRSTSCAN)
324 Vastaanottokelpoisten asemien selaus (BANDSCAN)
324 Ohjelmatyyppi (PTY)
325 Diskanttien vaimennuksen säätö häiriötilanteissa (HCUT)
325 Painikkeiden toiminnon asetus (KEY PRG)

**326 Liikennetiedotukset**
326 Liikennetiedotustoiminnon kytkeminen päälle/pois
326 Liikennetiedotusten äänenvoimakkuuden korotuksen säätö
326 Liikennetiedotusten keskeyttäminen

**327 CD-käyttö**
327 CD-käytön aloittaminen
327 Kuluneen tai jäljellä olevan soittoajan näyttö
327 Kappaleen valinta
328 Pikasiirto (äänellinen)
328 Kappaleiden satunnaissoitto (MIX)
328 Kappaleiden selaus (SCAN)
328 Kappaleen jatkuva soitto (RPT)
328 Toiston keskeytys (PAUSE)
328 CD-levyn poistaminen

**329 MP3-CD-/USB-käyttö**
329 MP3-tietovälineen luominen
331 MP3-käytön aloittaminen
331 Kuluneen tai jäljellä olevan soittoajan näyttö
331 Kappaleen tietojen (ID3-tunnisteiden) näyttö
332 Hakemiston valinta
332 Kappaleen valinta
332 Pikasiirto (äänellinen)
332 Kappaleiden satunnaissoitto (MIX)
333 Kappaleiden selaus (SCAN)
333 Yksittäisen kappaleen tai koko hakemiston jatkuva soitto (RPT)
333 Toiston keskeytys (PAUSE)
333 Soittolistat (PLST)

**334 Infrapunakauko-ohjain**
334 Kauko-ohjaimen vastaanotin (IR)
334 Infrapunakauko-ohjaimen käyttöönotto
334 Kauko-ohjaimen toiminnot
335 Pariston vaihto

**336 Subwoofer-lähtö**

**336 Esivahvistinlähtö**

**336 Ulkoiset äänilähteet**
336 Etupaneelin AUX-tulo
336 Taustapuolen AUX-tulo
337 AUX-tulon äänitason säätö

**337 Tekniset tiedot**

**426 ISO connector**

fi

# Tärkeitä ohjeita

Ennen kuin otat laitteen käyttöön, lue tämä ohje huolellisesti läpi ja tutustu laitteeseen. Säilytä käyttöohje ajoneuvossa myöhempää käyttöä varten

## Käyttötarkoitus

Laite on tarkoitettu käytettäväksi hyötyajoneuvoissa 24 V:n jännitteellä ja asennettavaksi 1-DIN-asennusaukkoon.

**Liikenneturvallisuus**

Liikenneturvallisuuden on ehdottomasti oltava etusijalla. Käytä laitetta vain, jos liikennetilanne sen sallii. Tutustu laitteeseen ennen kuin aloitat ajon.
Kuljettajan on aina kyettävä havaitsemaan esim. poliisin, palokunnan ja pelastuspalvelun varoitussignaalit ajoissa.
Säädä tästä syystä radiosi äänenvoimakkuus ajon aikana turvalliselle tasolle.

## Kauko-ohjain (lisätarvike)

Infraupunakauko-ohjaimella voidaan käyttää tärkeimpiä toimintoja. Infrapunakauko-ohjain on saatavissa lisätarvikkeena (Bosch-nro 7 620 000 830).

## Käytöstä poistettujen laitteiden hävittäminen

Älä hävitä käytöstä poistettua laitetta kotitalousjätteen mukana!
Toimita laite hävitettäväksi paikkakunnallasi olevaan palautus- tai keruupisteeseen.

# Varkaudenestojärjestelmän koodi

Laite on suojattu varkauksilta nelinumeroisella koodilla. Numero on syötettävä aina, kun laitteen virtakytkennät on irrotettu. Koodinumeron kysely on deaktivoitu tehtaalla, mutta se voidaan kytkeä tarvittaessa toimintaan.

**Ohje:**
Jos koodinumeron kysely on aktivoitu, led-merkkivalo (15) alkaa vilkkua, kun sekä laite että ajoneuvon virta on kytketty pois päältä. Koodinumero löytyy laitteen mukana toimitetusta radiopassista.

**Ohje:**
Älä missään tapauksessa säilytä radiopassia ajoneuvossa!

## Koodin kyselytoiminnon kytkeminen päälle/pois (CODE)

- ▶ Avaa valikko painamalla painiketta **MENU** (7).
- ▶ Painele näppäintä **MENU** (7), kunnes näyttöön ilmestyy "CODE".

Noin 2 sekunnin kuluttua näyttöön ilmestyy "0000" ja voit syöttää koodin:

**Ohje:**
Jos olet syöttänyt väärän koodinumeron, näyttöön tulee teksti "ERROR" ja sitten uudelleen "0000". Tämän jälkeen voit syöttää koodin uudelleen. Jos koodi syötetään väärin kolme kertaa peräkkäin, laite lukkiutuu 1 tunnin ajaksi. Tänä aikana näytössä on ilmoitus "WAIT 1HOUR". Jos kytket laitteen pois päältä tämän odotusajan kuluessa, on laitteen päällekytkemisen jälkeen odotettava jälleen yksi tunti.

- ▶ Painele asemapainiketta **1** (12), kunnes koodin ensimmäinen numero ilmestyy näyttöön.
- ▶ Painele asemapainiketta **2** (12), kunnes koodin toinen numero ilmestyy näyttöön.
- ▶ Painele asemapainiketta **3** (12), kunnes koodin kolmas numero ilmestyy näyttöön.
- ▶ Painele asemapainiketta **4** (12), kunnes koodin neljäs numero ilmestyy näyttöön.

**Ohje:**
Kun olet valinnut asemapainikkeita **1** - **4** (12) painamalla koodin yhden numeron, voit säätää numeron myös äänenvoimakkuuden säätimellä (1).

Kun näytössä on oikea koodinumero,

- ▶ pidä asemapainiketta **5** (12) painettuna yli 2 sekunnin ajan.

Näyttöön tulee uudelleen ilmoitus "CODE" ja voimassa oleva asetus "ON" (päällä) tai "OFF" (pois päältä).

- ▶ Kytke koodin kyselytoiminto pois päältä tai päälle kiertämällä äänenvoimakkuuden säädintä (1) vasemmalle tai oikealle.

Jos haluat poistua valikosta,

- ▶ paina tarvittaessa useita kertoja painiketta **MENU** (7).

### Koodinumeron syöttö jännitteen katkettua

- ▶ Kytke laite päälle.

Näyttöön ilmestyy ensin "CODE" ja sitten "0000". Voit syöttää koodin:

**Ohje:**
Jos olet syöttänyt väärän koodinumeron, näyttöön tulee teksti "ERROR" ja sitten uudelleen "0000". Tämän jälkeen voit syöttää koodin uudelleen. Jos koodi syötetään väärin kolme kertaa peräkkäin, laite lukkiutuu 1 tunnin ajaksi. Tänä aikana näytössä on ilmoitus "BLOCKED". Jos kytket laitteen pois päältä tämän odotusajan kuluessa, on laitteen päällekytkemisen jälkeen odotettava jälleen yksi tunti.

- ▶ Syötä koodinumero kappaleessa "Koodin kyselytoiminnon kytkeminen päälle/pois" kuvatulla tavalla.
- ▶ Kun näytössä on oikea koodinumero, pidä asemapainiketta **5** (12) painettuna yli 2 sekunnin ajan.

Laite kytkeytyy päälle ja näyttöön tulee n. 2 sekunnin ajaksi ilmoitus "TIMESET". Tämän jälkeen aukeaa kellonajan syöttövalikko.

- ▶ Syötä kellonaika luvussa "Kellonaika" kappaleessa "Kellonajan asettaminen" kuvatulla tavalla.
- ▶ Vahvista syöttämäsi kellonaika painamalla painiketta **SRC** (14).

Kun olet vahvistanut kellonajan, laite siirtyy normaaliin käyttötilaan.

## Kytkeminen päälle/pois

Laite voidaan kytkeä päälle/pois usealla eri tavalla.

### Kytkeminen päälle/pois virtapainikkeella

- ▶ Kytke laite päälle painamalla virtapainiketta (3).
- ▶ Kytke laite pois päältä painamalla virtapainiketta (3) yli kahden sekunnin ajan.

**Ohje:**
Jotta ajoneuvon akku säästyy, laite kytkeytyy automaattisesti pois päältä erikseen säädettävän ajan kuluttua ajoneuvon virran sammuttamisen jälkeen (ks. tämän luvun kappale "Poiskytkentäajan asetus").

### Kytkeminen päälle/pois mikrofonin avulla.

Jos järjestelmään kytketään mikrofoni, laite voidaan kytkeä päälle ja pois myös kuulutuksiin käytettävän mikrofonin avulla. Lisätietoja löydät myös luvussa "Mikrofonin käyttö" olevasta kappaleesta "Mikrofonikuulutusten äänenvoimakkuuden säätö".

- ▶ Kytke mikrofoni päälle laitteen ollessa poiskytkettynä.

Laite kytkeytyy automaattisesti päälle ja sitä voidaan käyttää kuulutuksiin järjestelmään kytkettyjen kaiuttimien kautta.

- ▶ Kytke mikrofoni pois päältä.

Myös laite kytkeytyy pois päältä.

### Kytkeminen päälle/pois ajoneuvon virtalukolla

Jos laite on liitetty ajoneuvon sytytysvirtaan eikä sitä ole kytketty pois päältä virtapainikkeella (3), se kytkeytyy päälle/pois, kun ajoneuvo käynnistetään/sammutetaan.

### Poiskytkentäajan asetus (HOUR)

- ▶ Avaa valikko painamalla painiketta **MENU** (7).
- ▶ Painele painiketta **MENU** (7), kunnes näyttöön ilmestyy "HOUR" ja voimassa oleva asetus.
- ▶ Säädä poiskytkentäaika 1–60 minuuttia kiertämällä äänenvoimakkuuden säädintä (1) vasemmalle tai oikealle.

Jos haluat poistua valikosta,

- ▶ paina tarvittaessa useita kertoja painiketta **MENU** (7).

## Äänenvoimakkuuden säätö

Äänenvoimakkuutta voidaan säätää välillä 0 (pois päältä) - 32 (suurin voimakkuus).

- ▶ Jos haluat korottaa äänenvoimakkuutta, kierrä äänenvoimakkuuden säädintä (1) oikealle.
- ▶ Jos haluat alentaa äänenvoimakkuutta, kierrä äänenvoimakkuuden säädintä (1) vasemmalle.

### Mykistys (MUTE)

Voit mykistää laitteen hetkessä (MUTE).

- ▶ Paina lyhyesti painiketta (3).

### Mykistyksen (MUTE) päättäminen

Jos haluat palata aikaisemmin voimassa olleeseen äänenvoimakkuuteen,

- ▶ paina uudelleen lyhyesti painiketta (3).

### Mikrofonikäyttö

Laitteeseen voidaan kytkeä mikrofoni.

### Mikrofonikäytön käynnistäminen (MIC)

- ▶ Kytke ensin mikrofoni päälle.

Näyttöön ilmestyy tunnus "MIC".
Mikrofonikuulutukset toistetaan järjestelmään kytkettyjen kaiuttimien kautta.

**Ohje:**
Mikrofonin käytön aikana äänilähde kuuluu taustalla (ks. myös tämän luvun kappale "Taustalla kuuluva äänilähde mikrofonin käytön aikana").

### Mikrofonikuulutusten äänenvoimakkuuden säätö

Jos haluat säätää mikrofonin äänenvoimakkuutta,

- ▶ kierrä kuulutuksen aikana äänenvoimakkuuden säädintä (1).

**Ohje:**
Viimeksi säädetty mikrofonin äänenvoimakkuus tallentuu.

### Taustalla kuuluva äänilähde mikrofonin käytön aikana (MIX-toiminto)

Valittu äänilähde kuuluu mikrofonikuulutuksen aikana taustalla (MIX-toiminto).
Jos haluat säätää taustalähteen äänenvoimakkuutta,

- ▶ paina painiketta < tai > (8).

Säädön aikana näyttöön ilmestyy "MIX" sekä taustalla kuuluvan äänilähteen suhteellinen äänenvoimakkuus (välillä "0"..."10"). "0" tarkoittaa taustalla kuuluvan äänilähteen mykistämistä kokonaan; arvolla "10" taustalähde kuuluu täydellä äänenvoimakkuudella.

### Liitäntäjohto

Mikrofonin laiteliitäntää varten on saatavissa erillinen mikrofonijohto, osanumero 8 649 494 020.

### Äänimerkin (BEEP) kytkeminen päälle/pois

Tiettyjen toimintojen, esim. painikkeen pitkän painalluksen, jälkeen kuuluu äänimerkki (beep). Äänimerkki voidaan deaktivoida:

- ▶ Avaa valikko painamalla painiketta **MENU** (7).
- ▶ Painele painiketta **MENU** (7), kunnes näyttöön ilmestyy "BEEP" ja asetus "ON" (päällä) tai "OFF" (pois päältä).
- ▶ Kytke äänimerkki pois päältä tai päälle kiertämällä äänenvoimakkuuden säädintä (1) vasemmalle tai oikealle.

Jos haluat poistua valikosta,

- ▶ paina tarvittaessa useita kertoja painiketta **MENU** (7).

### Suurin äänenvoimakkuus, jolla laite käynnistyy (ONVOL)

Kun kytket laitteen päälle, sen äänenvoimakkuus on viimeksi säädetyllä tasolla. Jos äänenvoimakkuus kuitenkin oli ennen laitteen sammuttamista asetettua maksimitasoa suurempi, laite rajoittaa sen automaattisesti asetetulle käynnistysvoimakkuudelle, kun laite seuraavan kerran kytketään päälle.

**Ohje:**
Kuuloaistin suojaamiseksi käynnistysvoimakkuus on rajoitettu arvoon 25.

- ▶ Avaa valikko painamalla painiketta **MENU** (7).
- ▶ Painele painiketta **MENU** (7), kunnes näyttöön ilmestyy "ONVOL" ja voimassa oleva asetus.
- ▶ Säädä käynnistysäänenvoimakkuus välille 5–25 kiertämällä äänenvoimakkuuden säädintä (1) vasemmalle tai oikealle.

Jos haluat poistua valikosta,

- ▶ paina tarvittaessa useita kertoja painiketta **MENU** (7).

## Ajonopeuden mukaan säätyvä äänenvoimakkuus (GALA)

Tämän toiminnon avulla autoradion äänenvoimakkuus säätyy automaattisesti ajonopeuden ja sen myötä muuttuvan ajomelun mukaan. Kun nopeus kasvaa, äänenvoimakkuus nousee automaattisesti ajomelun (esim. ilmavirtauksen aiheuttaman äänen) kompensoimiseksi. Tätä varten tarvitaan ajoneuvolta nopeusmittarisignaali ja autoradio on kytkettävä vastaavasti.

Äänenvoimakkuuden korotus voidaan säätää 6 eri tasolle (OFF (pois päältä), 1–5).

- ▶ Avaa valikko painamalla painiketta **MENU** (7).
- ▶ Painele painiketta **MENU** (7), kunnes näyttöön ilmestyy "GALA" ja voimassa oleva asetus.
- ▶ Kytke äänenvoimakkuuden automaattinen säätö pois päältä tai päälle kiertämällä äänenvoimakkuuden säädintä (1) vasemmalle tai oikealle.

Jos haluat poistua valikosta,

- ▶ paina tarvittaessa useita kertoja painiketta **MENU** (7).

## Puhelimen äänenvoimakkuuden säätö (PHVOL)

Voit säätää sitä äänenvoimakkuutta, jolla kuulet puhelun laitteen kaiuttimista.

- ▶ Avaa valikko painamalla painiketta **MENU** (7).
- ▶ Painele painiketta **MENU** (7), kunnes näyttöön ilmestyy "PHVOL" ja voimassa oleva asetus.
- ▶ Säädä käynnistysäänenvoimakkuus välille 0–32 kiertämällä äänenvoimakkuuden säädintä (1) vasemmalle tai oikealle.

Jos haluat poistua valikosta,

- ▶ paina tarvittaessa useita kertoja painiketta **MENU** (7).

# Ääni

## Diskantin (TREB), keskitaajuuksien (MID) ja basson (BASS) säätö

- ▶ Avaa valikko painamalla painiketta **AUD** (11).
- ▶ Painele painiketta **AUD** (11), kunnes näyttöön ilmestyy "BASS" (basso), "MID" (keskitaajuudet) tai "TREB" (diskantti) ja voimassa oleva asetus.
- ▶ Säädä basson, keskitaajuuksien tai diskantin taso välille +7...-7 kiertämällä äänenvoimakkuuden säädintä (1) vasemmalle tai oikealle.

Jos haluat poistua valikosta,

- ▶ paina painiketta **AUD** (11) tarvittaessa useita kertoja.

## Äänen vasen/oikea-tasapainon (BAL) ja etu/taka-tasapainon (FAD) säätö

**Ohje:**
Asetus "FAD" on käytettävissä vain, kun laitteeseen on kytketty ulkoinen vahvistin.

- ▶ Avaa valikko painamalla painiketta **AUD** (11).
- ▶ Painele painiketta **AUD** (11), kunnes näyttöön ilmestyy "BAL" tai "FAD" ja voimassa oleva asetus.
- ▶ Säädä äänen tasapainoa välillä +10...−10 kiertämällä äänenvoimakkuuden säädintä (1) vasemmalle tai oikealle.

Jos haluat poistua valikosta,

- ▶ paina painiketta **AUD** (11) tarvittaessa useita kertoja.

## Loudness-toiminnon (LD) kytkeminen päälle/pois

- ▶ Avaa valikko painamalla painiketta **AUD** (11).
- ▶ Painele painiketta **AUD** (11), kunnes näyttöön ilmestyy "LD" ja voimassa oleva asetus "ON" (päällä) tai "OFF" (pois päältä).
- ▶ Kytke loudness-toiminto pois päältä tai päälle kiertämällä äänenvoimakkuuden säädintä (1) vasemmalle tai oikealle.

Jos haluat poistua valikosta,

- ▶ paina painiketta **AUD** (11) tarvittaessa useita kertoja.

## Äänisäätöjen palauttaminen

Voit palauttaa kaikki äänisäädöt tehtaan alkuperäisiin asetuksiin.

- ▶ Avaa valikko painamalla painiketta **AUD** (11).
- ▶ Painele painiketta **AUD** (11), kunnes näyttöön ilmestyy "RESET N".
- ▶ Valitse asetus "RESET Y" kiertämällä äänenvoimakkuuden säädintä (1) oikealle.

Kaikki äänisäädöt palautetaan tehtaan asetuksiin n. 2 sekunnin kuluttua.

Jos haluat poistua valikosta,

- ▶ paina painiketta **AUD** (11) tarvittaessa useita kertoja.

**Ohje:**
Jos haluat palauttaa juuri kuuluvan äänilähteen äänisäädöt tehtaan

asetuksiin, pidä painike **AUD** (11) painettuna yli 2 sekunnin ajan.

# Kellonaika

## Kellonajan näyttö

Saat kellonajan näkyviin n. 10 sekunnin ajaksi,

- ▶ kun pidät painiketta **MENU** (7) painettuna yli 2 sekunnin ajan.

**Ohje:**
Valitsemasi näyttötavan mukaan kellonajan edessä näkyy 24 tunnin näyttötavalla tunnus "24H" ja 12 tunnin näyttötavalla "AM" (aamupäivän kellonaika) tai "PM" (iltapäivän kellonaika).
Kellonajan näyttötavan asetusta varten lue tämän luvun kappale "Kellonajan näyttötavan valinta 12/24 h (MODE)".

## Kellonajan asettaminen (TIMESET)

- ▶ Avaa valikko painamalla painiketta **MENU** (7).
- ▶ Painele painiketta **MENU** (7), kunnes näyttöön ilmestyy "TIMESET" ja voimassa oleva asetus.

Noin 2 sekunnin kuluttua ajankohtainen kellonaika tulee näkyviin. Kellonajan edessä näkyy 24 tunnin näyttötavalla tunnus "24H" ja 12 tunnin näyttötavalla "AM" (aamupäivän kellonaika) tai "PM" (iltapäivän kellonaika).
Tuntilukema vilkkuu, sitä voidaan säätää.
Jos haluat säätää tunteja tai minuutteja,

- ▶ kierrä äänenvoimakkuuden säädintä (1) vasemmalle tai oikealle.

Jos haluat vaihtaa tuntien ja minuuttien välillä,

- ▶ paina painiketta **6** (12).
- ▶ Poistu valikosta painamalla tarvittaessa useita kertoja painiketta **MENU** (7).

## Kellonajan näyttötavan valinta 12/24 h (MODE)

- ▶ Avaa valikko painamalla painiketta **MENU** (7).
- ▶ Painele painiketta **MENU** (7), kunnes näyttöön ilmestyy "MODE" ja voimassa oleva asetus "12H" tai "24H".
- ▶ Voit vaihdella asetuksia kiertämällä äänenvoimakkuuden säädintä (1) vasemmalle tai oikealle.
- ▶ Poistu valikosta painamalla tarvittaessa useita kertoja painiketta **MENU** (7).

## Hälytyksen kytkeminen päälle/pois ja hälytysajan asetus (ALARM)

Voit asettaa laitteeseen hälytysajan kertaluonteista hälytystä varten. Asetettuna aikana kuuluu n. 15 sekunnin pituinen hälytysääni ja näytössä vilkkuu ilmoitus "ALARM".

**Ohjeita:**

- ▶ Jos haluat keskeyttää hälytyksen, paina mitä tahansa painiketta (paitsi virtapainiketta (3) tai Eject-painiketta (4)). Tällöin laite siirtyy normaaliin käyttötilaan.
- ▶ Hälytys annetaan myös silloin, kun laite on jo päällä hälytysajankohtana.

- ▶ Avaa valikko painamalla painiketta **MENU** (7).
- ▶ Painele painiketta **MENU** (7), kunnes näyttöön ilmestyy "ALARM" ja asetus "ON" (päällä) tai "OFF" (pois päältä).
- ▶ Kytke hälytys pois päältä tai päälle kiertämällä äänenvoimakkuuden säädintä (1) vasemmalle tai oikealle.

Jos asetuksena on "ALARM ON" (hälytys on päällä), n. 2 sekunnin kuluttua tulee näkyviin valikko ajan säätöä varten.

- ▶ Syötä hälytysaika kappaleessa "Kellonajan asettaminen" kuvatulla tavalla.
- ▶ Poistu valikosta painamalla tarvittaessa useita kertoja painiketta **MENU** (7).

# Radiokäyttö

Laitteessa on RDS-radiovastaanotin. Monet ULA-asemat (FM) lähettävät signaalia, joka sisältää ohjelman lisäksi muuta informaatiota kuten aseman nimen ja ohjelmatyypin (PTY). Kun laite tunnistaa aseman nimen, se ilmestyy näyttöön.

## Radiokäytön kytkeminen päälle

Jos laite on jossain muussa käyttötilassa,

- ▶ paina painiketta **BND** (2),

tai

- ▶ painele painiketta **SRC** (14), kunnes näyttöön ilmestyy "RADIO".

Näyttöön tulee kuuluvilla oleva taajuus tai aseman nimi.

## RDS-toiminto (AF, REG)

RDS-toiminnot AF (vaihtoehtoinen taajuus) ja REG (alueohjelmat) laajentavat radiolaitteen käyttömahdollisuuksia.

- ▶ AF: Jos RDS-toiminto on aktivoituna, laite etsii kuuluvalle asemalle automaattisesti parempaa taajuutta.
- ▶ REG: Jotkin asemat lähettävät tiettyinä aikoina erisisältöistä alueohjelmaa. REG-toiminnon avulla estetään se, että laite siirtyy aseman vaihtoehtoiselle taajuudelle, joka lähettää erilaista ohjelmaa.

**Ohjeita:**

- ▶ RDS on asetettu tehtaalla päälle.
- ▶ REG on asetettu tehtaalla pois päältä. Se on kytkettävä erikseen valikossa päälle/pois.

## RDS-toiminnon kytkeminen päälle/pois

- ▶ Tarvittaessa siirry ensin FM-radiokäyttöön.
- ▶ Avaa valikko painamalla painiketta **MENU** (7).
- ▶ Painele painiketta **MENU** (7), kunnes näyttöön ilmestyy "RDS" ja asetus "ON" (päällä) tai "OFF" (pois päältä).
- ▶ Kytke RDS pois päältä tai päälle kiertämällä äänenvoimakkuuden säädintä (1) vasemmalle tai oikealle.
- ▶ Poistu valikosta painamalla tarvittaessa useita kertoja painiketta **MENU** (7).

RDS-toiminnot ovat aktiivisia, kun näytössä on RDS-tunnus.

## REG-toiminnon kytkeminen päälle/pois (vain radioalueella EUROPE)

- ▶ Tarvittaessa siirry ensin radiokäyttöön.
- ▶ Avaa valikko painamalla painiketta **MENU** (7).
- ▶ Painele painiketta **MENU** (7), kunnes näyttöön ilmestyy "REG" ja asetus "ON" (päällä) tai "OFF" (pois päältä).
- ▶ Kytke REG pois päältä tai päälle kiertämällä äänenvoimakkuuden säädintä (1) vasemmalle tai oikealle.
- ▶ Poistu valikosta painamalla tarvittaessa useita kertoja painiketta **MENU** (7).

**Ohje:**

Asetuksella REG ON/OFF on merkitystä vain silloin, kun RDS-toiminto on päällä.

## Aaltoalueen/muistitason valinta

Tälla laitteella voidaan radioalueesta riippuen vastaanottaa seuraavia taajuuskaistoja:

- ▶ Eurooppa :FM, MW, LW ja KW
- ▶ NAFTA: FM, AM ja WTH (weather band)

FM-alueella on käytettävissä kolme muistitasoa (FM1, FM2 ja FMT) ja aaltoalueilla MW, LW, KW, AM ja WB yksi muistitaso kutakin aluetta kohti. Lisäksi on käytettävissä ylimääräinen muistitaso AMT, MWT, LWT tai KWT. Jokaiselle muistitasolle voidaan tallentaa 6 asemaa.

Jos haluat vaihtaa aaltoaluetta tai muistitasoa,

- ▶ paina painiketta **BND** (2).

## Asemien viritys

Voit virittää asemat eri tavoin.

### Automaattinen asemanhaku

**Ohje:**
Automaattinen asemanhaku on käytettävissä vain, kun painikkeille < / > (8) on valittu valikossa toiminto "AUTOSEEK" (ks. tämän luvun kappale "Painikkeiden toiminnon asetus").

- ▶ Paina painiketta < tai > (8).

Seuraava vastaanottokelpoinen asema virittyy kuuluviin.

**Ohjeita:**

- ▶ Jos liikennetiedotustoiminto on päällä ja "PTY" pois päältä, laite virittää seuraavan liikennetiedotuksia lähettävän aseman.
- ▶ Jos "PTY" on päällä, viritetään seuraava valittuun ohjelmatyyppiin kuuluva asema.

### Asemanhakuherkkyyden säätö (SENS)

Voit valita, haluatko laitteen vastaanottavan vain voimakkaita asemia (alhainen herkkyys) vai myös heikkoja asemia (suuri herkkyys).

- ▶ Tarvittaessa siirry ensin radiokäyttöön.
- ▶ Avaa valikko painamalla painiketta **MENU** (7).
- ▶ Painele painiketta **MENU** (7), kunnes näyttöön ilmestyy "SENS" ja asetus "LO" (alhainen herkkyys) tai "DX" (suuri herkkyys).
- ▶ Voit vaihdella asetuksia kiertämällä äänenvoimakkuuden säädintä (1) vasemmalle tai oikealle.
- ▶ Poistu valikosta painamalla tarvittaessa useita kertoja painiketta **MENU** (7).

### Aseman manuaalinen viritys

Jos haluat muuttaa asetettua taajuutta pienin askelin,

- ▶ paina painiketta < tai > (8).

**Ohje:**
Taajuuden asteittainen asetusmahdollisuus on käytettävissä vain, kun painikkeille < / > (8) on valittu valikossa toiminto "MANSEEK" (ks. tämän luvun kappale "Painikkeiden toiminnon asetus").

Jos haluat muuttaa asetettua taajuutta nopeasti,

- ▶ pidä painike < tai > (8) painettuna

## Asemien tallennus

### Asemien manuaalinen tallennus

- ▶ Valitse haluamasi muistitaso tai aaltoalue.
- ▶ Viritä haluamasi asema.
- ▶ Pidä asemapainiketta **1 – 6** (12), johon haluat tallentaa aseman, painettuna yli 2 sekunnin ajan.

Kuuluu äänimerkki. Asema on tallennettu valitsemaasi asemapainikkeeseen. Kun tallennettu asema on kuuluvilla, sen muistipaikan numero (esim. "P3") näkyy näytössä.

### Asemien automaattinen tallennus (T-STORE)

Voit tallentaa alueen 6 voimakkainta asemaa automaattisesti. FM-aaltoalueella asemat tallentuvat muistitasolle FMT, AM-aaltoalueella (NAFTA) muistitasolle AMT. Aaltoalueita MW, LW ja KW (Eurooppa) varten on käytettävissä yhteinen muistitaso, joka näytetään MWT-, LWT- tai KWT-muistitasona (riippuen siitä aaltoalueesta, jolla T-STORE-toimintoa on viimeksi käytetty).

**Ohjeita:**

- ▶ Uudet löytyneet asemat korvaavat tälle tasolle aiemmin tallennetut asemat.
- ▶ Jos liikennetiedotustoiminto on päällä, tallennetaan vain asemia, jotka lähettävät liikennetiedotuksia.
- ▶ Jos PTY-toiminto on päällä, tallennetaan vain valittua ohjelmatyyppiä lähettäviä asemia.

- ▶ Valitse haluamasi aaltoalue.
- ▶ Pidä painiketta **BND** (2) painettuna yli kahden sekunnin ajan.

Tallennus alkaa. Näyttöön ilmestyy "T-STORE". Kun toimenpide on päättynyt, FMT-, AMT-, MWT-, LWT- tai KWT-tason muistipaikkaan 1 tallennettu asema tulee kuuluviin.

### Tallennettujen asemien valinta

- ▶ Valitse muistitaso tai aaltoalue.
- ▶ Paina asemapainiketta **1 – 6** (12), johon haluamasi asema on tallennettu.

### Tallennettujen asemien selailuhaku (PRSTSCAN)

Tällä toiminnolla voit kuunnella kaikkia haluamaasi muistitasoon tallennettuja asemia n. 10 sekunnin ajan.

**Ohje:**

Tämä toiminto on käytettävissä vain, kun painikkeille < / > (8) on valittu valikossa toiminto "PRSTSCAN" (ks. tämän luvun kappale "Painikkeiden toiminnon asetus").

### Selailuhaun käynnistäminen

- ▶ Paina painiketta < tai > (8).

Näyttöön ilmestyy hetkeksi "PRSTSCAN". Jokaisesta valitulle muistitasolle tallennetusta asemasta kuuluu n. 10 sekunnin pituinen

näyte. Asetettu taajuus tai aseman nimi näkyy näytössä.

### Selailuhaun lopettaminen

► Paina painiketta < tai > (8).

Selailuhaku päättyy. Viimeksi kuunneltu asema tulee jälleen kuuluviin.

## Vastaanottokelpoisten asemien selaus (BANDSCAN)

Tällä toiminnolla voit kuunnella kaikkia vastaanottokelpoisia asemia n. 10 sekunnin ajan.

**Ohje:**
Tämä toiminto on käytettävissä vain, kun painikkeille < / > (8) on valittu valikossa toiminto "BANDSCAN" (ks. tämän luvun kappale "Painikkeiden toiminnon asetus").

### Selailuhaun käynnistäminen

► Paina painiketta < tai > (8).

Näyttöön ilmestyy hetkeksi "BANDSCAN". Laite etsii asemia valittuna olevalta aaltoalueelta. Jokaisesta löydetystä asemasta kuuluu n. 10 sekunnin pituinen näyte. Asetettu taajuus tai aseman nimi näkyy näytössä.

### Selailuhaun lopettaminen

► Paina painiketta < tai > (8).

Selailuhaku päättyy. Viimeksi kuunneltu asema tulee jälleen kuuluviin.

## Ohjelmatyyppi (PTY)

Aseman nimen lisäksi jotkin ULA-asemat lähettävät myös ohjelmatyyppiä koskevaa informaatiota. Ohjelmatyyppejä voivat olla esim.:

| | |
|---|---|
| CULTURE (kulttuuri) | TRAVEL (matkat) |
| WEATHER (sää) | JAZZ MUSIC (jazz) |
| NEWS (uutiset) | POP MUSIK (pop) |

PTY-toiminnon avulla voit valita tietyntyyppistä ohjelmaa lähettäviä asemia.

Jos PTY on päällä ja on käynnistetty PTY-haku, laite siirtyy automaattisesti aikaisemmalta radioasemalta tai toisesta käyttötilasta valittua ohjelmatyyppiä lähettävälle asemalle.

### PTY:n kytkeminen päälle/pois

► Tarvittaessa siirry ensin FM-radiokäyttöön.

► Avaa valikko painamalla painiketta **MENU** (7).

► Painele painiketta **MENU** (7), kunnes näyttöön ilmestyy "PTY".

► Valitse asetus "PTY ON" (päällä) tai "PTY OFF" (pois päältä) kiertämällä äänenvoimakkuuden säädintä (1) vasemmalle tai oikealle.

► Poistu valikosta painamalla tarvittaessa useita kertoja painiketta **MENU** (7).

### Ohjelmatyypin valinta

**Ohje:**
PTY-toiminnon on oltava päällä.

► Tarvittaessa siirry ensin FM-radiokäyttöön.

► Avaa valikko painamalla painiketta **MENU** (7).

► Painele näppäintä **MENU** (7), kunnes näyttöön ilmestyy "PTYTYPE".

- Valitse ohjelmatyyppi kiertämällä äänenvoimakkuuden säädintä (1).
- Poistu valikosta painamalla tarvittaessa useita kertoja painiketta **MENU** (7).

### PTY-haun käynnistäminen

**Ohje:**
PTY-haku on käytettävissä vain, kun "PTY" on päällä ja painikkeille < / > (8) on valittu valikossa toiminto "AUTOSEEK" tai "BANDSCAN" (ks. tämän luvun kappale "Painikkeiden toiminnon asetus").

- Käynnistä hakutoiminto painamalla painiketta < tai > (8).

Jos löytyy asema, joka lähettää valittua ohjelmatyyppiä, se virittyy kuuluviin. Jos tälle ohjelmatyypille ei löydy yhtään asemaa, viimeksi valittuna ollut asema tulee jälleen kuuluviin.

### Diskanttien vaimennuksen säätö häiriötilanteissa (HCUT)

"HCUT"-toiminto parantaa äänentoistoa radionvastaanoton ollessa heikko. Jos radiovastaanotossa on häiriöitä, niitä vaimennetaan automaattisesti.

- Tarvittaessa siirry ensin radiokäyttöön.
- Avaa valikko painamalla painiketta **MENU** (7).
- Painele painiketta **MENU** (7), kunnes näyttöön ilmestyy "HCUT" ja asetus "OFF" (pois päältä), 1 tai 2 (häiriöiden vaimennuksen voimakkuus).
- Säädä "HCUT"-toiminto tai kytke se pois päältä kiertämällä äänenvoimakkuuden säädintä (1) vasemmalle tai oikealle.
- Poistu valikosta painamalla tarvittaessa useita kertoja painiketta **MENU** (7).

### Painikkeiden toiminnon asetus (KEY PRG)

Voit säätää painikkeiden < tai > (8) pikatoimintoa radiokäytössä. Käytettävissä ovat seuraavat asetukset:

- AUTOSEEK: Seuraavan vastaanottokelpoisen aseman automaattinen haku.
- MANSEEK: Taajuuden muuttaminen asteittain manuaalisesti.
- PRSTSCAN: Valittuna olevalle muistitasolle tallennettujen asemien selailuhaku.
- BANDSCAN: Valittuna olevalle aaltoalueelle tallennettujen asemien selailuhaku.

- Tarvittaessa siirry ensin FM-radiokäyttöön.
- Avaa valikko painamalla painiketta **MENU** (7).
- Painele näppäintä **MENU** (7), kunnes näyttöön ilmestyy "KEY PRG".
- Voit vaihdella asetuksia kiertämällä äänenvoimakkuuden säädintä (1) vasemmalle tai oikealle.
- Poistu valikosta painamalla tarvittaessa useita kertoja painiketta **MENU** (7).

# Liikennetiedotukset

## Liikennetiedotustoiminnon kytkeminen päälle/pois

Jos haluat kytkeä liikennetiedotustoiminnon päälle tai pois jokaisessa käyttötilassa,

- ▶ paina painiketta **TA** (13).

**Ohje:**
Käyttötiloissa CD, USB ja AUX tämä toiminto on käytettävissä vain, jos on viimeksi valittu aaltoalue FM.

Liikennetiedotustoiminto on aktivoituna, kun näytössä on TA-symboli. Heti kun laite vastaanottaa liikennetiedotuksen, se tulee kuuluviin. Näytössä on tiedotuksen aikana ilmoitus "TRAFFIC".

**Ohje:**
Kuulet merkkiäänen,

- ▶ jos poistut viritetyn, liikennetiedotuksia lähettävän aseman kuuluvuusalueelta aseman tai CD-levyn kuuntelun aikana eikä automaattinen hakutoiminto löydä uutta liikennetiedotuksia lähettävää asemaa.
- ▶ jos siirryt liikenneradioasemalta asemaan, joka ei lähetä liikennetiedotuksia.

Kytke tällöin liikennetiedotustoiminto pois päältä tai valitse liikennetiedotuksia lähettävä asema.

## Liikennetiedotusten äänenvoimakkuuden korotuksen säätö

Voit valita, kuinka paljon tavallista äänenvoimakkuutta voimakkaammin liikennetiedotukset kuuluvat:

- ▶ Tarvittaessa siirry ensin FM-radiokäyttöön.
- ▶ Avaa valikko painamalla painiketta **MENU** (7).
- ▶ Painele painiketta **MENU** (7), kunnes näyttöön ilmestyy "TA DIFF" ja voimassa oleva asetus.
- ▶ Säädä äänenvoimakkuuden korotusta välillä 0...10 kiertämällä äänenvoimakkuuden säädintä (1) vasemmalle tai oikealle.

Jos haluat poistua valikosta,

- ▶ paina tarvittaessa useita kertoja painiketta **MENU** (7).

**Ohje:**
Voit säätää äänenvoimakkuutta liikennetiedotuksen aikana säätimellä (1). Säätö on voimassa kuuluvilla olevan tiedotuksen ajan.

## Liikennetiedotusten keskeyttäminen

Jos haluat keskeyttää kuuluvilla olevan liikennetiedotuksen ja palata sitä ennen kuuntelemaasi äänilähteeseen,

- ▶ paina painiketta **TA** (13).

Liikennetiedotustoiminto jää edelleen päälle.

# CD-käyttö

Voit kuunnella laitteella tavanomaisia audio-CD-levyjä sekä CD-R- ja CD-RW-levyjä, joiden halkaisija on 12 cm. Toisto-ongelmien ehkäisemiseksi CD-levyjä ei tulisi polttaa yli 16-kertaisella nopeudella.

**CD-soittimen vaurioitumisvaara!**

Single-CD-levyjä, joiden halkaisija on 8 cm, ja muotoiltuja CD-levyjä (shape CDs) ei saa käyttää laitteessa.
Käsittele CD-levyjä huolellisesti ja varo, ettei niihin tule naarmuja tai vaurioita. Koske vain CD-levyjen reunaan.
Jos CD on jostain syystä likaantunut, puhdista se nukkaamattomalla liinalla ilman liuottimia. Pyyhi CD-levyä aina sisältä ulospäin.
Älä jätä CD-levyä suoraan auringonpaisteeseen. Kun se ei ole laitteen sisällä, säilytä se suojakotelossa.
Älä liimaa CD-levyn pintaan etikettejä.
Kirjoita CD-levyn pintaan vain tähän tarkoitukseen soveltuvalla kynällä.
Emme vastaa sopimattomien tai viallisten CD-levyjen käytön CD-asemalle aiheuttamista vaurioista.

Jotta laite toimii ongelmitta, tulisi mieluiten käyttää vain CD-levyjä, joissa on Compact Disc -logo. Kopiosuojattujen CD-levyjen toistossa voi esiintyä ongelmia. Bosch ei voi taata kopiosuojattujen CD-levyjen moitteetonta toimintaa!

## CD-käytön aloittaminen

Jos laitteen sisällä ei ole CD-levyä:

- ▶ Työnnä voimaa käyttämättä CD-kotelon (5) sisään CD-levy tekstipuoli ylöspäin, kunnes tunnet vastusta.

Laite vetää CD-levyn automaattisesti sisään. Näyttöön ilmestyy CD-symboli.

**Ohjeita:**

- ▶ CD-levyn sisäänvetoa ei saa estää eikä avustaa painamalla.
- ▶ Jos asetat laitteeseen CD-levyn, vaikka laite on pois päältä, levy vedetään sisään mutta laite ei aloita toistoa.

CD-toisto alkaa. Näytössä näkyy kuuluvilla olevan kappaleen numero (esim. "T12") ja soittoaika.
Jos laitteen sisällä on jo CD-levy:

- ▶ Painele painiketta **SRC** (14), kunnes näyttöön ilmestyy "CD".

Toisto käynnistyy siitä kohdasta, missä se on keskeytetty.

## Kuluneen tai jäljellä olevan soittoajan näyttö

Jos haluat vaihdella kappaleen tähän mennessä kuluneen ja jäljellä olevan soittoajan välillä,

- ▶ paina painiketta **6** (12).

## Kappaleen valinta

- ▶ Siirry edelliseen tai seuraavaan kappaleeseen painamalla painiketta < tai > (8).

Jos kappaleesta on kuulunut jo enemmän kuin 10 sekuntia, se alkaa uudelleen alusta, kun painat kerran painiketta < (8).

## Pikasiirto (äänellinen)

Pikasiirto taakse- tai eteenpäin:

- ▶ Pidä painike < tai > (8) painettuna, kunnes pääset haluamaasi kohtaan.

## Kappaleiden satunnaissoitto (MIX)

- ▶ Paina painiketta **3** (12).

Näyttöön ilmestyy hetkeksi "MIX ALL" ja MIX-symboli. Seuraavat kappaleet valitaan satunnaisesti.

### MIX-toiminnon lopettaminen

- ▶ Paina uudelleen painiketta **3** (12).

Näyttöön ilmestyy hetkeksi "MIX OFF" ja tunnus MIX katoaa. Toisto jatkuu normaalisti.

## Kappaleiden selaus (SCAN)

Jos haluat kuulla CD-levyn kaikista kappaleista n. 10 sekunnin pituisen näytteen,

- ▶ paina painiketta **4** (12).

Näyttöön ilmestyy hetkeksi "SCAN TRK".

### SCAN-toiminnon lopetus, kappaleen kuuntelun jatkaminen

Jos haluat lopettaa selailuhaun,

- ▶ paina uudelleen painiketta **4** (12).

Näyttöön ilmestyy hetkeksi "SCAN OFF". Laite jatkaa viimeksi esitellyn kappaleen toistoa.

## Kappaleen jatkuva soitto (RPT)

- ▶ Paina painiketta **2** (12).

Näyttöön ilmestyy hetkeksi "RPT TRK" ja tunnus RPT. Kuuluvaa kappaletta toistetaan, kunnes RPT-toiminto lopetetaan.

### RPT-toiminnon lopettaminen

- ▶ Paina uudelleen painiketta **2** (12).

Näyttöön ilmestyy hetkeksi "RPT OFF" ja tunnus RPT katoaa. Toisto jatkuu normaalisti.

## Toiston keskeytys (PAUSE)

- ▶ Paina painiketta **1** (12).

Näyttöön ilmestyy "PAUSE".

### Tauon lopettaminen

- ▶ Paina tauon aikana painiketta **1** (12).

Toisto jatkuu.

## CD-levyn poistaminen

**Ohje:**
CD-levy voidaan poistaa myös laitteen ollessa sammutettuna tai jonkin toisen äänilähteen ollessa aktiivinen.

- ▶ Paina CD-poistopainiketta (4).

CD-levy tulee ulos. Jos laite on CD-käyttötilassa, näyttöön tulee hetkeksi ilmoitus "CD EJECT".

**Ohje:**
CD-levyn poistamista ei saa estää eikä auttaa.

- ▶ Poista CD-levy.

CD-symboli katoaa näytöstä.

**Ohje:**
Ellet poista ulos tullutta CD-levyä, laite vetää sen automaattisesti takaisin sisään n. 10 sekunnin kuluttua.

# MP3-CD-/USB-käyttö

Tällä laitteella voidaan kuunnella myös CD-R- ja CD-RW-levyjä, joilla on MP3- ja WMA-musiikki-tiedostoja. Lisäksi siihen voidaan liittää USB-tietoväline ja soittaa sille tallennettuja MP3-/WMA-tiedostoja.
Tässä luvussa selostetaan vain MP3-tiedostojen soittamista, koska MP3- ja WMA-tiedostoja käsitellään samalla tavalla. Tässä luvussa käsitteellä "MP3-tietoväline" tarkoitetaan sekä CD-R/RW- että USB-tietovälineitä kuten esim. USB-tikkuja.

**Ohjeita:**
- Tällä laitteella ei voida soittaa DRM-järjestelmällä (Digital Rights Management) suojattuja tiedostoja, joita on mahdollista ladata nettikaupoista.
- WMA-tiedostoja voidaan toistaa luotettavasti vain, jos ne on luotu Windows Media-Playerin versiolla 8 tai sitä uudemmalla versiolla.

## MP3-tietovälineen luominen

### MP3-CD-levyn luominen

Polttavan CD-aseman, polttamiseen käytetyn ohjelmiston ja CD-aihioiden ominaisuudet saattavat aiheuttaa ongelmia CD-levyjen toistolle. Jos itse poltetuissa CD-levyissä esiintyy ongelmia, kokeile toisen valmistajan CD-aihioita tai vaihda aihioiden väriä.
CD-levyn formaatin on oltava ISO 9660 level 1, level 2 tai Joliet. Muita formaatteja laite ei pysty toistamaan luotettavasti.

Luotaessa äänitiedostoista MP3-/WMA-tiedostoja tulisi käyttää seuraavia bittinopeuksia: 32–320 kbps MP3-tiedostoille ja 32–192 kbps WMA-tiedostoille.
Tämä laite tukee enintään 252 hakemistoa ja 255 tiedostoa/hakemisto. CD saa sisältää yhteensä enintään 512 hakemistoa ja tiedostoa. CD-levyn hakemistoja ja kappaleita voidaan valita yksitellen.

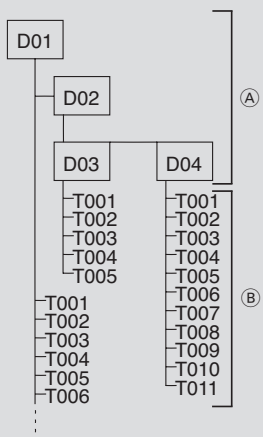


A: Hakemistot
B: Kappaleet · tiedostot

Jokaiselle hakemistolle voidaan antaa nimi tietokoneella. Hakemiston nimi voidaan näyttää laitteen näytössä. Hakemistot ja kappaleet/tiedostot nimetään poltto-ohjelmassa. Tarkempia ohjeita löydät ohjelmiston käsikirjasta.

**Ohjeita:**

- Älä käytä ääkkösiä tai erikoismerkkejä tiedostojen (hakemistojen ja kappaleiden) nimissä.
- Jos käytät tiedostonimissä enemmän kuin 16 merkkiä (mukaan lukien tiedostopääte, esim. ".MP3" tai ".WMA"), kappaleiden ja hakemistojen suurin mahdollinen määrä pienenee.

Jos haluat tiedostojen olevan tietyssä järjestyksessä: Tallenna tiedostot tietovälineelle siinä järjestyksessä, jossa haluat niitä myöhemmin soitettavan. Laite toistaa tiedostot siinä järjestyksessä, jossa ne on fyysisesti tallennettu tietovälineelle.
Jotta tiedostoja voidaan kuunnella tällä laitteella, MP3-tiedostoissa on oltava pääte ".MP3" ja WMA-tiedostoissa pääte ".WMA".

**Ohjeita:**

Varmista seuraavat seikat häiriöttömän toiston takaamiseksi:

- Älä yritä antaa muille kuin MP3-tiedostoille päätettä ".MP3" tai kuunnella muita tiedostoja! Nämä tiedostot jätetään väliin toiston aikana.
- Älä käytä samalla CD-levyllä sekaisin MP3-tiedostoja ja muita tiedostotyyppejä (laite lukee MP3-toiston aikana ainoastaan MP3-tiedostoja).
- Älä käytä CD-levyjä, joilla on sekaisin tavallisia CD-äänitiedos-

toja ja MP3-tiedostoja. Jos laitteella yritetään soittaa tällaista sekoitettua CD-levyä, se toistaa vain tavalliset CD-kappaleet.

### USB-tietovälineen valmistelu

Jotta laite tunnistaa USB-tietovälineen, se on määriteltävä massamuistilaitteeksi (Mass Storage Device), alustettava FAT16- tai FAT32-tiedostojärjestelmän mukaisesti ja sen täytyy sisältää MP3- tai WMA-tiedostoja. Yhdelle USB-tietovälineelle voidaan tallentaa enintään 5000 kappaletta (ilman ID3-tunnisteita). Kaikki hakemistot ja kappaleet voidaan valita laitteella yksitellen. Jos käyttämäsi tiedostot sisältävät ID3-tunnisteita, tiedostojen suurin mahdollinen määrä pienenee.
Bosch ei voi taata kaikkien saatavilla olevien USB-tietovälineiden moitteetonta toimintaa.

### ID3-tunnisteet

MP3-kappaleet saattavat sisältää lisätietoja kuten esittäjän, kappaleen ja albumin nimen (ID3-tunnisteet). Laite pystyy näyttämään version 1 ja 2 ID3-tunnisteet näytössä.

## MP3-käytön aloittaminen

### MP3-käytön aloittaminen CD-levyltä

MP3-käyttö käynnistetään MP3-CD-levyltä samoin kuin normaali CD-käyttö. Lue kohta "CD-käytön aloittaminen" luvusta "CD-käyttö". Näytössä näkyy kuuluvilla olevan kappaleen numero (esim. "T12") ja soittoaika sekä kappaleen tiedot (ID3-tunnisteet) tai tiedostonimi. Toiseen hakemistoon siirryttäessä näyttöön ilmestyy hetkeksi hakemiston nimi.

### USB-tietovälineen kytkeminen ja MP3-käytön aloittaminen

USB-tietoväline (esim. USB-tikku tai USB-kiintolevy) kytketään liittämällä USB-johto mini-USB-liittimeen (10).

► Liitä USB-tietoväline USB-johtoon.

Kun USB-tietoväline on kytketty, se voidaan valita painikkeella **SRC** (14). Näyttöön ilmestyy "USB".

### Kuluneen tai jäljellä olevan soittoajan näyttö

Jos haluat vaihdella kappaleen tähän mennessä kuluneen ja jäljellä olevan soittoajan välillä,

► paina painiketta **6** (12).

### Kappaleen tietojen (ID3-tunnisteiden) näyttö

Jos MP3-tietovälineelle on tallennettu ID3-tunnisteita, tiedot näytetään jokaisen kappaleen alussa näytöllä vierivänä tekstinä. Jos MP3-tiedostojen mukana ei ole tallennettu ID3-tunnisteita, näkyviin tulee tiedostonimi.

**Ohje:**
Lue myös tietokoneesi MP3-ohjelman tai poltto-ohjelman ohjeet ID3-tunnisteista.

### Kappaleen tietojen kertaluonteinen näyttö vierivänä tekstinä

► Paina painiketta **5** (12).

Valittuna olevan kappaleen ID3-tunnisteet näytetään kerran vierivänä tekstinä.

**Ohje:**
Tämä toiminto ei ole käytettävissä, jos kappaleen tietojen näyttö vierivänä tekstinä on deaktivoitu. Lisätietoja löydät kohdasta "Kappaleen tietojen näyttö vierivänä tekstinä päälle/pois (SCRL)".

### Kappaleen tietojen näyttö vierivänä tekstinä päälle/pois (SCRL)

Jos haluat kytkeä kappaleen tietojen näytön vierivänä tekstinä kappaleen alussa päälle tai pois,

► siirry tarvittaessa ensin CD- tai MP3-/WMA-käyttötilaan.

► Avaa valikko painamalla painiketta **MENU** (7).

► Painele painiketta **MENU** (7), kunnes näyttöön ilmestyy "SCRL" ja asetus "OFF" (pois päältä) tai "ON" (päällä).

► Kytke vierivän tekstin näyttö pois päältä tai päälle kiertämällä äänenvoimakkuuden säädintä (1) vasemmalle tai oikealle.

► Poistu valikosta painamalla tarvittaessa useita kertoja painiketta **MENU** (7).

Jos asetuksena on "SCRL OFF", kappaleen tiedot näkyvät näytössä 8 merkkiä kerrallaan. Kukin tekstiosuus sekä kappaleen numero ja soittoaika näkyvät vuorotellen 5 sekunnin ajan.

### Hakemiston valinta

Jos haluat siirtyä toiseen hakemistoon eteen- tai taaksepäin,

► paina painiketta ∧ tai ∨ (8).

**Ohje:**
Kaikki muita kuin MP3-tiedostoja sisältävät hakemistot ohitetaan automaattisesti.
Laite käsittelee kaikki hakemistoja ja alihakemistoja niin kuin ne olisivat samalla tasolla. Pääset siis myös kaikkiin alihakemistoihin painikkeilla ∧ / ∨ (8).

### Kappaleen valinta

► Siirry edelliseen tai seuraavaan kappaleeseen painamalla painiketta < tai > (8).

Jos kappaleesta on kuulunut jo enemmän kuin 10 sekuntia, se alkaa uudelleen alusta, kun painat kerran painiketta < (8).

### Pikasiirto (äänellinen)

Pikasiirto taakse- tai eteenpäin:

► Pidä painike < tai > (8) painettuna, kunnes pääset haluamaasi kohtaan.

### Kappaleiden satunnaissoitto (MIX)

Jos haluat toistaa hakemiston kappaleet satunnaisessa järjestyksessä,

► painele painiketta **3** (12), kunnes näyttöön ilmestyy "MIX DIR".

Näyttöön ilmestyy MIX-symboli.

Jos haluat toistaa MP3-tietovälineen kaikki kappaleet satunnaisessa järjestyksessä,

► painele painiketta **3** (12), kunnes näyttöön ilmestyy "MIX ALL".

Näyttöön ilmestyy MIX-symboli.

### MIX-toiminnon lopettaminen

Jos haluat lopettaa kappaleiden satunnaissoiton,

- ▶ painele painiketta **3** (12), kunnes näyttöön ilmestyy "MIX OFF".

MIX-symboli katoaa näytöstä.

### Kappaleiden selaus (SCAN)

Jos haluat kuunnella MP3-tietovälineen kaikista kappaleista n. 10 sekunnin pituisen näytteen,

- ▶ painele painiketta **4** (12), kunnes näyttöön ilmestyy "SCAN TRK".

Jos haluat selata valittuna olevan hakemiston kaikkia kappaleita,

- ▶ painele painiketta **4** (12), kunnes näyttöön ilmestyy "SCAN FLD".

### SCAN-toiminnon lopettaminen

Jos haluat lopettaa selauksen,

- ▶ painele painiketta **4** (12), kunnes näyttöön ilmestyy "SCAN OFF".

Laite jatkaa viimeksi esitellyn kappaleen toistoa.

### Yksittäisen kappaleen tai koko hakemiston jatkuva soitto (RPT)

Jos haluat toistaa nykyistä kappaletta jatkuvasti,

- ▶ painele painiketta **2** (12), kunnes näyttöön ilmestyy "RPT TRK".

Näyttöön ilmestyy RPT-symboli.

Jos haluat toistaa nykyistä hakemistoa jatkuvasti,

- ▶ painele painiketta **2** (12), kunnes näyttöön ilmestyy "RPT DIR".

Näyttöön ilmestyy RPT-symboli.

### RPT-toiminnon lopettaminen

Jos haluat lopettaa jatkuvan soiton,

- ▶ painele painiketta **2** (12), kunnes näyttöön ilmestyy "RPT OFF".

RPT-symboli katoaa näytöstä.

### Toiston keskeytys (PAUSE)

- ▶ Paina painiketta **1** (12).

Näyttöön ilmestyy "PAUSE".

### Tauon lopettaminen

- ▶ Paina tauon aikana painiketta **1** (12).

Toisto jatkuu.

### Soittolistat (PLST)

- ▶ Jos haluat soittaa omia soittolistojasi, paina painiketta **TA** (13) pitkään.

Näyttöön ilmestyy hetkeksi "PLST ON". Laite toistaa ainoastaan kytketyn MP3-soittimen omia soittolistoja.

Kun haluat palata normaaliin MP3-tilaan,

- ▶ paina painiketta **TA** (13) uudelleen pitkään.

Näyttöön ilmestyy hetkeksi "PLST OFF". Tämän jälkeen laite toistaa kytketyn MP3-soittimen kappaleita mutta ei soittolistoja.

# Infrapunakauko-ohjain

Lisävarusteena saatavalla infrapunakauko-ohjaimella voidaan käyttää laitteen tärkeimpiä toimintoja.

## Kauko-ohjaimen vastaanotin (IR)

Laitteen yläreunassa on kauko-ohjaimen infrapunavastaanotin. Vastaanotin on kytkettävä päälle ennen kauko-ohjaimen käyttöä.

- ▶ Avaa valikko painamalla painiketta **MENU** (7).
- ▶ Painele painiketta **MENU** (7), kunnes näyttöön ilmestyy "IR" ja asetus "OFF" (pois päältä) tai "ON" (päällä).
- ▶ Kytke vastaanotin pois päältä tai päälle kiertämällä äänenvoimakkuuden säädintä (1) vasemmalle tai oikealle.
- ▶ Poistu valikosta painamalla tarvittaessa useita kertoja painiketta **MENU** (7).

## Infrapunakauko-ohjaimen käyttöönotto

Laitteen toimituksen yhteydessä kauko-ohjaimen paristokotelossa (25) on paristo. Pariston ja kauko-ohjaimen kosketus on estetty muovikalvolla. Ennen käyttöönottoa irrota paristo ja poista kalvo. Ohjeita pariston poistamiseen löydät tämän luvun kappaleesta "Pariston vaihto".

## Kauko-ohjaimen toiminnot

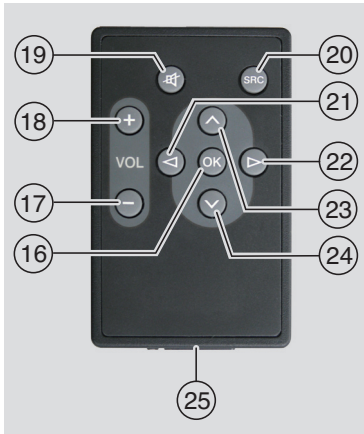


### Yleistä:

| Painike | | Toiminto |
|---|---|---|
| 🔇 | (19) | Laitteen mykistäminen |
| **SRC** | (20) | Äänilähteen vaihto |
| **VOL +** | (18) | Äänenvoimakkuuden korottaminen |
| **VOL –** | (17) | Äänenvoimakkuuden alentaminen |

### Radiokäytössä:

| Painike | | Toiminto |
|---|---|---|
| **>** | (22) | Lyhyt painallus: automaattinen asemanhaku / PTY-haku / asemien manuaalinen viritys / tallennettujen asemien selailuhaku<br>Pitkä painallus: taajuuden nopea muuttaminen |

| | | |
|---|---|---|
| < | (21) | Lyhyt painallus: automaattinen asemanhaku / PTY-haku / asemien manuaalinen viritys / tallennettujen asemien selailu-haku<br>Pitkä painallus: taajuuden nopea muuttaminen |

**Ohje:**
Painikkeiden < / > (8) lyhyen painalluksen toiminto on ohjelmoitava valikossa (ks. kappale "Painikkeiden toiminnon asetus" luvussa "Radiokäyttö").

### CD-käyttötilassa:

| Painike | | Toiminto |
|---|---|---|
| > | (22) | Lyhyt painallus: seuraavan kappaleen valinta<br>Pitkä painallus: haku eteenpäin |
| < | (21) | Lyhyt painallus: edellisen kappaleen valinta<br>Pitkä painallus: haku taaksepäin |

### MP3-käyttötila

| Painike | | Toiminto |
|---|---|---|
| > | (22) | Lyhyt painallus: seuraavan kappaleen valinta<br>Pitkä painallus: haku eteenpäin |
| < | (21) | Lyhyt painallus: edellisen kappaleen valinta<br>Pitkä painallus: haku taaksepäin |
| ⊼ | (23) | Seuraavan hakemiston soitto |
| ⊻ | (24) | Edellisen hakemiston soitto |

### Pariston vaihto

Jos haluat vaihtaa infrapunakauko-ohjaimen pariston,

- ▶ avaa paristokotelo (25) painamalla sen avausvipua.
- ▶ Vedä paristokotelo (25) ulos.
- ▶ Poista vanha paristo ja aseta tilalle uusi paristo (CR2025, 3 V) siten, että plusnapa on paristokoteloa (25) sisään työnnettäessä kotelon taustapuolella.
- ▶ Työnnä paristokotelo (25) takaisin sisään.

**Ohje:**
Älä hävitä käytettyjä paristoja kotitalousjätteen mukana, vaan toimita ne sopivaan keruupisteeseen.

fi

## Subwoofer-lähtö

Laitteeseen voidaan kytkeä subwoofer-kaiutin. Tätä varten subwoofer on liitettävä laitteen taustapuolelle. Subwoofer-toiminto asetetaan AUD-valikossa:

- ▶ Avaa valikko painamalla painiketta **AUD** (11).
- ▶ Painele painiketta **AUD** (11), kunnes näyttöön ilmestyy "SUBWF" ja voimassa oleva asetus.
- ▶ Säädä subwoofer-tasoa välillä +7…-7 kiertämällä äänenvoimakkuuden sääpintä (1) vasemmalle tai oikealle.

Jos haluat poistua valikosta,

- ▶ paina painiketta **AUD** (11) tarvittaessa useita kertoja.

**Ohje:**
Jos palautat äänisäädöt tehtaan asetuksiin (ks. kappale "Äänisäätöjen palauttaminen" luvussa "Ääni"), subwoofer-tasoksi asetetaan "0".

## Esivahvistinlähtö

Laitteeseen voidaan kytkeä lisävahvistin. Tätä varten vahvistin on liitettävä laitteen taustapuolelle.

## Ulkoiset äänilähteet

Voit kytkeä laitteen kahteen AUX-tuloon erilaisia ulkoisia äänilähteitä:

- ▶ Etupaneelin AUX-IN-liitäntä (AUX FRNT)
- ▶ Taustapuolen AUX-liitäntä (AUX2REAR)

### Etupaneelin AUX-tulo

**Pistokkeet aiheuttavat loukkaantumisvaaran!**
Etupaneelin AUX-IN-liitännästä (9) esiin työntyvät pistokkeet voivat aiheuttaa onnettomuustilanteissa vammoja.
Tämän vuoksi käytä vain kulmajakkiliittimiä.

Kun etupaneelin AUX-IN-liitäntään (9) on kytketty ulkoinen äänilähde, se voidaan valita painikkeella **SRC** (14). Näyttöön ilmestyy tällöin "AUX FRNT".

### Taustapuolen AUX-tulo

Laitteen taustapuolella olevaan AUX-tuloon voidaan liittää erilaisia ulkoisia äänilähteitä kuten esim. kannettavia CD-soittimia, MiniDisc-soittimia tai MP3-soittimia.
Taustapuolen AUX-liitäntä on kytkettävä päälle valikossa ennen kuin sitä voidaan käyttää (ks. tämän luvun kappale "Taustapuolen AUX-tulon kytkeminen päälle/pois").
Kun taustapuolen AUX-tulo on kytketty toimintaan, se voidaan valita painikkeella **SRC** (14). Näyttöön ilmestyy tällöin "AUX-2REAR".

### Taustapuolen AUX-tulon kytkeminen päälle/pois

- ▶ Avaa valikko painamalla painiketta **MENU** (7).
- ▶ Painele painiketta **MENU** (7), kunnes näyttöön ilmestyy "AUX2" ja asetus "OFF" (pois päältä) tai "ON" (päällä).
- ▶ Kytke tulo pois päältä tai päälle kiertämällä äänenvoimakkuuden säädintä (1) vasemmalle tai oikealle.
- ▶ Poistu valikosta painamalla tarvittaessa useita kertoja painiketta **MENU** (7).

### AUX-tulon äänitason säätö

Jokaisen AUX-tulon äänitaso voidaan säätää erikseen. Näin ulkoisen äänilähteen äänitaso voidaan sovittaa laitteen omien äänilähteiden (esim. radio ja USB) tasoa vastaavaksi.

**Ohje:**
AUX-tulon äänitasoa voidaan säätää vain, kun kyseinen tulo on valittu äänilähteeksi painikkeella **SRC** (14).

- ▶ Painele tarvittaessa painiketta **SRC** (14), kunnes haluamasi AUX-lähde ilmestyy näyttöön.
- ▶ Paina painiketta **MENU** (7).

Näyttöön ilmestyy "GAIN" ja voimassa oleva asetus.

- ▶ Säädä tasoa välillä –9...+9 kiertämällä äänenvoimakkuuden säädintä (1) vasemmalle tai oikealle.

Jos haluat poistua valikosta,

- ▶ paina tarvittaessa useita kertoja painiketta **MENU** (7).

# Tekniset tiedot

### Käyttöjännite

| | |
|---|---|
| | 24 V |

### Vahvistin

| | |
|---|---|
| Lähtöteho: | 2 x 20 W sini vast. 4 Ohm |
| Esivahvistinlähtö: | 2 x 2,0 V teholl. |
| Aux-tuloliitäntä: | 2 x 2,0 V teholl. |

### Viritin

| | |
|---|---|
| Euroopan aaltoalueet: | |
| ULA (FM): | 87,5 – 108 MHz |
| MW: | 531 – 1602 kHz |
| LW: | 153 – 279 kHz |
| SW: | 5800 – 6300 kHz |
| | |
| NAFTA-aaltoalueet: | |
| FM: | 87,7 – 107,9 MHz |
| AM: | 530 – 1710 kHz |
| WTH: | 162,4 – 162,55 MHz |
| | |
| FM-taajuusvaste: | 30 – 15 000 Hz |

### CD

| | |
|---|---|
| Taajuusvaste: | 20 – 20 000 Hz |

Oikeus muutoksiin pidätetään!

(1) Regulacja głośności

(2) **BND**
Krótkie naciśnięcie: wybór poziomu pamięci lub zakresu fal.
Dłuższe naciśnięcie: włącza funkcję Travelstore

(3) Przycisk Wł./Wył.
Krótkie naciśnięcie: radioodbiornik zostaje włączony
Przy włączonym urządzeniu: wyłącza dźwięk (Mute)
Dłuższe naciśnięcie: wyłącza urządzenie

(4) Przycisk do wysuwania CD

(5) Nośnik CD

(6) Wyświetlacz

(7) **MENU**
Otwieranie menu ustawień podstawowych

(8) Klawisz wielofunkcyjny

(9) Wejście AUX IN na panelu frontowym

(10) Mini-port USB

(11) Przycisk **AUD**
Krótkie naciśnięcie: Menu audio do ustawiania basów, tonów średnich, wysokich, balans, tłumik nastawny i poziom głośności
Dłuższe naciśnięcie: przywraca fabryczne ustawienia dźwięku (tony wysokie i niskie - tylko dla aktualnego źródła audio)

(12) Pole przycisków **1 – 6**

(13) Przycisk **TA**
Włączanie i wyłączanie priorytetu dla radiowych komunikatów drogowych
Przerywa aktualny komunikat drogowy

(13) Przycisk **SRC**
Wybór między radiem i płytą CD, portem USB i AUX (o ile odpowiedni nośnik jest założony lub podłączony)

(15) Dioda LED

# Spis treści

**341 Ważne wskazówki**
341 Użytkowanie zgodne z przeznaczeniem
341 Pilot zdalnego sterowania (wyposażenie dodatkowe)
341 Usuwanie zużytego sprzętu

**342 KOD zabezpieczający przed kradzieżą**
342 Włączanie i wyłączanie zapytania o kod zabezpieczający (CODE)
343 Wprowadzanie kodu zabezpieczającego po przerwie w zasilaniu

**344 Włączanie i wyłączanie radioodtwarzacza**
344 Włączanie i wyłączanie za pomocą przycisku wł./wył.
344 Włączanie i wyłączanie radioodtwarzacza za pomocą mikrofonu
344 Włączanie i wyłączanie radioodtwarzacza za pomocą zapłonu samochodowego
344 Ustawianie czasu wyłączenia (HOUR)

**345 Regulacja głośności**
345 Całkowite wyłączanie dźwięku (Mute)
345 Korzystanie z mikrofonu
346 Włączanie i wyłączanie sygnału potwierdzającego (BEEP)
346 Ustawianie maksymalnego początkowego poziomu głośności (ONVOL)
346 Automatyczna regulacja głośności w zależności od prędkości jazdy (GALA)
347 Regulacja głośności telefonu (PHVOL)

**347 Barwa dźwięku**
347 Ustawianie tonów wysokich (TREB), średnich (MID) i niskich (BASS)
347 Ustawianie balansu strona lewa-prawa (BAL) i przód-tył (FAD)
348 Włączanie i wyłączanie korektora fizjologicznego (LD - loudness)
348 Przywracanie pierwotnych ustawień dźwięku

**348 Zegar**
348 Wyświetlanie zegara
348 Ustawianie zegara (TIMESET)
349 Tryb wyświetlania zegara 12/24 godz. (MODE)
349 Włączanie i wyłączanie alarmu oraz ustawianie czasu alarmu (ALARM)

**350 Radioodbiornik**
350 Włączanie radioodbiornika
350 Funkcje RDS (AF, REG)
351 Wybieranie zakresu fal i poziomu pamięci
351 Programowanie stacji radiowych
352 Programowanie stacji
353 Włączanie zaprogramowanych stacji
353 Skanowanie zaprogramowanych stacji (PRSTSCAN)
353 Skanowanie odbieranych stacji (BANDSCAN)
354 Rodzaj programu (PTY)
354 Ustawianie filtra fizjologicznego (HCUT)
355 Programowanie przycisków (KEY PRG)

**356 Komunikaty drogowe**
356 Włączanie i wyłączanie priorytetu dla komunikatów drogowych
356 Regulacja poziomu głośności komunikatów drogowych
356 Wyłączanie bieżących komunikatów drogowych

**357 Odtwarzanie płyt CD**
357 Włączanaie płyt CD
357 Wyświetlanie minionego lub pozostałego czasu odtwarzania
358 Wybieranie utworów
358 Szybkie przewijanie (słyszalne)
358 Odtwarzanie utworów w kolejności przypadkowej (MIX)
358 Krótkie przesłuchiwanie utworów (SCAN)
358 Powtarzanie pojedynczych utworów (RPT)
358 Przerwa w odtwarzaniu (PAUSE)
358 Wyjmowanie CD

**359 Tryb MP3 CD/USB**
359 Przygotowanie nośnika USB z plikami MP3
361 Włączanie trybu MP3
361 Wyświetlanie minionego / pozostałego czasu odtwarzania
361 Wyświetlanie informacji o utworze (tag ID3)
362 Wybieranie folderów
362 Wybieranie utworów
363 Szybkie przewijanie (słyszalne)
363 Odtwarzanie w kolejności przypadkowej (MIX)
363 Krótkie przesłuchiwanie utworów (SCAN)
363 Powtarzanie pojedynczych utworów lub folderów (RPT)
364 Przerwa w odtwarzaniu (PAUSE)
364 Playlisty (PLST)

**364 Pilot zdalnego sterowania**
364 Czujnik sygnałów podczerwieni (IR)
364 Włączanie pilota
365 Funkcje pilota zdalnego sterowania
366 Wymiana baterii

**366 Wyjście na subwoofer**

**366 Wyjście na wzmacniacz**

**367 Zewnętrzne źródła audio**
367 Wejście AUX IN na przednim panelu
367 Wejście AUX IN na tylnej ściance
367 Ustawianie poziomu głośności dla wejść AUX

**368 Dane techniczne**

**426 ISO connector**

# Ważne wskazówki

Przed włączeniem radioodtwarzacza należy dokładnie przeczytać niniejszą instrukcję obsługi i instalacji oraz zapoznać się z funkcjami urządzenia. Instrukcję należy zachować do późniejszego użytku i przechowywać w samochodzie.

## Użytkowanie zgodne z przeznaczeniem

Urządzenie jest przeznaczone do eksploatacji w pojazdach użytkowych, po uprzednim zamontowaniu w szynie 1 DIN.

**Bezpieczeństwo ruchu drogowego**

Bezpieczeństwo w ruchu drogowym ma absolutny priorytet podczas prowadzenia pojazdu. Proszę obsługiwać radioodtwarzacz tylko wtedy, gdy pozwala na to sytuacja. Ze sposobem jego funkcjonowania należy się zapoznać przed rozpoczęciem podróży.
Kierowca musi być w stanie w każdej chwili słyszeć akustyczne sygnały, np. radiowozów policji, straży pożarnej i karetek pogotowia.
Z tego względu proszę słuchać radia zawsze odpowiednią głośnością.

## Pilot zdalnego sterowania (wyposażenie dodatkowe)

Pilot na podczerwień służy do sterowania ważnymi funkcjami urządzenia. Pilot zdalnego sterowania na podczerwień jest dostępny jako wyposażenie opcjonalne (nr zamówienia w systemie Boscha: 7 620 000 830).

## Usuwanie zużytego sprzętu

Nie wyrzucać zużytego sprzętu do odpadów domowych!
Taki sprzęt należy koniecznie oddać w odpowiednim specjalistycznym punkcie zbiorczym.

# KOD zabezpieczający przed kradzieżą

Radioodbiornik jest zabezpieczony przed kradzieżą za pomocą 4-cyfrowego kodu numerycznego. Kod ten jest niezbędny po odłączeniu urządzenia od systemu zasilania pojazdu. Wyświetlanie zapytania o kod jest fabrycznie wyłączone, w razie życzenia można je jednak włączyć.

**Wskazówka:**
Przy włączonym zapytaniu o kod zabezpieczający dioda LED (15) zaczyna migotać, gdy radioodbiornik i zapłon pojazdu są wyłączone. Kod dostępu jest podany w karcie identyfikacyjnej radioodbiornika.

**Wskazówka:**
Nie przechowywać karty identyfikacyjnej radioodbiornika w samochodzie!

## Włączanie i wyłączanie zapytania o kod zabezpieczający (CODE)

- ▶ Nacisnąć przycisk **MENU** (7), aby otworzyć menu.
- ▶ Naciskać przycisk **MENU** (7) tak długo, aż na ekranie pojawi się napis „CODE” (Kod).

Po ok. 2 sekundach zostają wyświetlone cyfry „0000” - teraz można wprowadzić kod zabezpieczający:

**Wskazówka:**
W przypadku wprowadzenia błędnego kodu na wyświetlaczu pojawia się „ERROR” (Błąd), a następnie ponownie cyfry „0000”. Dopuszczalne są dwie nieudane próby wprowadzenia kodu. Po wpisaniu po raz trzeci błędnego kodu urządzenie zostanie zablokowane na 1 godzinę. W tym czasie na wyświetlaczu widnieje napis „WAIT 1HOUR” (Odczekaj 1 godzinę). Jeśli radioodbiornik zostanie wyłączony w tym czasie, to po jego ponownym włączeniu 1-godzinny okres oczekiwania rozpoczyna się na nowo.

- ▶ Naciskać przycisk programowania stacji **1** (12) tak długo, aż na wyświetlaczu pojawi się pierwsza cyfra kodu.
- ▶ Naciskać przycisk programowania stacji **2** (12) tak długo, aż na wyświetlaczu pojawi się druga cyfra kodu.
- ▶ Naciskać przycisk programowania stacji **3** (12) tak długo, aż na wyświetlaczu pojawi się trzecia cyfra kodu.
- ▶ Naciskać przycisk programowania stacji **4** (12) tak długo, aż na wyświetlaczu pojawi się czwarta cyfra kodu.

**Wskazówka:**
Gdy została wybrana pierwsza cyfra kodu przy pomocy przycisku do programowania stacji **1** - **4** (12) można wybrać odpowiednią cyfrę kodu również za pomocą regulatora głośności (1).

Gdy na wyświetlaczu pojawi się prawidłowy numer kodu,

- ▶ należy nacisnąć przyciski do programowania stacji **5** (12) i przytrzymać go przez dłużej niż 2 sekundy.

Na wyświetlaczu pojawiają się ponownie napisy „CODE” (Kod) z aktualnym ustawieniem „ON” (Wł.) lub „OFF” (Wył.).

- ▶ Obrócić regulator głośności (1) w prawo lub w lewo, aby włączyć wzgl. wyłączyć zapytanie o kod zabezpieczający.

Aby zamknąć menu,

- ▶ należy ew. kilkakrotnie nacisnąć przycisk **MENU** (7).

## Wprowadzanie kodu zabezpieczającego po przerwie w zasilaniu

- ▶ Włączyć urządzenie.

Na wyświetlaczu pojawia się najpierw „CODE”, a następnie „0000”. Teraz można wpisać kod:

**Wskazówka:**
W przypadku wprowadzenia błędnego kodu na wyświetlaczu pojawia się „ERROR” (Błąd), a następnie cyfry „0000”. Dopuszczalne są dwie nieudane próby wprowadzenia kodu. Po wpisaniu po raz trzeci błędnego kodu urządzenie zostanie zablokowane na 1 godzinę. W tym czasie na wyświetlaczu widnieje napis „BLOCKED” (Zablokowany). Jeśli radioodbiornik zostanie wyłączony w tym czasie, to po jego ponownym włączeniu 1-godzinny okres oczekiwania rozpoczyna się na nowo.

- ▶ Wprowadzić kod, jak opisano w rozdziale „Włączanie i wyłączanie zapytania o kod zabezpieczający”.
- ▶ Gdy wyświetlony kod jest prawidłowy, nacisnąć przycisk do programowania stacji **5** (12) i przytrzymać przez dłużej niż 2 sekundy.

Radioodtwarzacz włącza się, na wyświetlaczu pojawia się na 2 sekundy napis „TIMESET” (Ustawianie czasu), a następnie otwiera się menu ustawień zegara.

- ▶ Wpisać godzinę zegarową w sposób opisany w rozdziale „TIMESET”, podrozdział „Ustawianie zegara”.
- ▶ Potwierdzić wprowadzoną godzinę, naciskając przycisk **SRC** (14).

Po potwierdzeniu godziny zegarowej zostaje włączony normalny tryb pracy.

# Włączanie i wyłączanie radioodtwarzacza

Włączanie i wyłączanie urządzenia jest możliwe na kilka sposobów:

## Włączanie i wyłączanie za pomocą przycisku wł./wył.

- ▶ nacisnąć przycisk (3), aby włączyć urządzenie.
- ▶ Aby wyłączyć urządzenie, należy nacisnąć przycisk (3) i przytrzymać go przez dłużej niż dwie sekundy.

**Wskazówka:**
Aby zapobiec wyczerpaniu akumulatora samochodowego, radioodtwarzacz po wyłączeniu zapłonu samoczynnie się wyłącza po upływie programowalnego czasu (patrz: podrozdział „Ustawianie czasu wyłączenia”).

## Włączanie i wyłączanie radioodtwarzacza za pomocą mikrofonu

Jeśli do systemu jest podłączony mikrofon, to radioodtwarzacz można włączać i wyłączać za pomocą mikrofonu. Dalsze wskazówki na ten temat znajdą Państwo również w rozdziale „Funkcje mikrofonu”, podrozdział „Regulacja głośności mikrofonu”.

- ▶ Włączyć mikrofon, nie włączając radioodtwarzacza.

Radioodtwarzacz włącza się automatycznie, teraz można korzystać z podłączonych głośników w celu wygłaszania komunikatów.

- ▶ Wyłączyć mikrofon.

Radioodtwarzacz wyłącza się razem z mikrofonem.

## Włączanie i wyłączanie radioodtwarzacza za pomocą zapłonu samochodowego

Jeśli radioodbiornik jest połączony z zapłonem samochodu i nie został uprzednio wyłączony przyciskiem (3), włącza/wyłącza on się po przekręceniu kluczyka w stacyjce (włączenie zapłonu).

## Ustawianie czasu wyłączenia (HOUR)

- ▶ Nacisnąć przycisk **MENU** (7), aby otworzyć menu.
- ▶ Naciskać przycisk **MENU** (7) tak długo, aż na ekranie pojawi się napis „HOUR” (Godzina).
- ▶ Obrócić regulator głośności (1) w prawo lub w lewo, aby ustawić żądany czas wyłączenia (od 1 do 60 minut).

Aby zamknąć menu,

- ▶ należy ew. kilkakrotnie nacisnąć przycisk **MENU** (7).

# Regulacja głośności

Zasadniczy poziom głośności można regulować krokami w zakresie od 0 (wył.) do 32 (maksymalna głośność).

- ▶ Aby podwyższyć zasadniczy poziom głośności, należy obrócić regulator głośności (1) w prawo.
- ▶ Aby obniżyć zasadniczy poziom głośności, należy obrócić regulator głośności (1) w lewo.

## Całkowite wyłączanie dźwięku (Mute)

Dźwięk można również natychmiast całkowicie wyłączyć (Mute - wyciszyć).

- ▶ Nacisnąć krótko przycisk (3).

## Ponowne włączanie dźwięku

Aby ponownie włączyć poprzedni poziom głośności,

- ▶ należy nacisnąć krótko przycisk (3).

## Korzystanie z mikrofonu

Do radioodtwarzacza można opcjonalnie podłączyć mikrofon.

## Podłączanie mikrofonu (MIC)

- ▶ Włączyć mikrofon.

Na wyświetlaczu pojawia się napis „MIC”. Teraz można wygłaszać komunikaty przez podłączone głośniki, mówiąc do mikrofonu.

**Wskazówka:**
Aktualnie włączone źródło audio jest nadal lekko słyszalne podczas mówienia przez mikrofon (patrz również rozdział „Drugoplanowe źródła audio przy włączonym mikrofonie”).

## Regulacja poziomu głośności mikrofonu

Aby ustawić głośność mikrofonu,

- ▶ należy obracać podczas wygłaszania komunikatu regulator głośności (1).

**Wskazówka:**
Ostatni zaprogramowany poziom głośności mikrofonu pozostaje nadal zachowany.

## Drugoplanowe źródła audio przy włączonym mikrofonie (funkcja MIX)

Aktualnie włączone źródło audio jest nadal lekko słyszalne podczas wydawania komunikatów przez mikrofon (funkcja MIX). Aby uregulować głośność dźwięku ze źródła audio,

- ▶ należy nacisnąć przycisk < lub > (8).

W trakcie tej operacji na wyświetlaczu jest widoczny napis „MIX” oraz względny poziom głośności dźwięku ze źródła audio (w skali od „0” do „10”). „0” oznacza, że dźwięk jest całkowicie wyciszony, a „10”- że jest on odtwarzany z maksymalną głośnością.

## Kabel instalacyjny

Pod numerem art. 8 649 494 020 jest do nabycia oddzielny kabel instalacyjny umożliwiający podłączenie mikrofonu do radioodtwarzacza.

## Włączanie i wyłączanie sygnału potwierdzającego (BEEP)

Niektóre operacje, np. dłuższe przytrzymanie określonych przycisków, są potwierdzane sygnałem akustycznym (Beep). Sygnał ten można jednak wyłączyć:

- ▶ Nacisnąć przycisk **MENU** (7), aby otworzyć menu.
- ▶ Naciskać przycisk **MENU** (7) tak długo, aż na ekranie pojawi się napis „BEEP” i aktualny stan funkcji - „ON” (wł.) lub „OFF” (wył.).
- ▶ Obrócić regulator głośności (1) w prawo lub w lewo, aby włączyć lub wyłączyć sygnał.

Aby zamknąć menu,

- ▶ należy ew. kilkakrotnie nacisnąć przycisk **MENU** (7).

## Ustawianie maksymalnego początkowego poziomu głośności (ONVOL)

Głośność radioodtwarzacza po włączeniu jest zasadniczo taka sama, jak w chwili wyłączenia. Jeśli jednak poziom głośności przy wyłączaniu urządzenia przekraczał zaprogramowaną głośność maksymalną, to po ponownym włączeniu zostaje on automatycznie obniżony do wartości ustawionej jako maksymalna.

**Wskazówka:**
Z przyczyn bezpieczeństwa (uszkodzenie słuchu!) maksymalny początkowy poziom głośności jest ograniczony do 25.

- ▶ Nacisnąć przycisk **MENU** (7), aby otworzyć menu.
- ▶ Naciskać przycisk **MENU** (7) tak długo, aż na ekranie pojawi się napis „ONVOL” (Głośność przy włączeniu) i aktualne ustawienie.
- ▶ Obrócić regulator głośności (1) w prawo lub w lewo, aby dowolnie wybrać początkowy poziom głośności na skali od 5 do 25.

Aby zamknąć menu,

- ▶ należy ew. kilkakrotnie nacisnąć przycisk **MENU** (7).

## Automatyczna regulacja głośności w zależności od prędkości jazdy (GALA)

Dzięki tej funkcji system automatycznie dopasowuje poziom głośności do warunków akustycznych, tj. do prędkości jazdy i związanym z nią poziomem hałasu. Oznacza to, że poziom głośności zwiększa się wraz z rosnącą prędkością pojazdu, aby np. zagłuszyć szum wiatru.
Aby funkcja ta była dostępna, radio samochowe musi być połączone z prędkościomierzem pojazdu (tachometrem). Automatyczne zwiększanie poziomu głośności można uregulować 6-stopniowo (OFF (wył.), 1–5).

- ▶ Nacisnąć przycisk **MENU** (7), aby otworzyć menu.
- ▶ Naciskać przycisk **MENU** (7) tak długo, aż na ekranie pojawi się napis „GALA” i aktualne ustawienie.

- Obrócić regulator głośności (1) w prawo lub w lewo, aby wyłączyć lub uregulować stopień dopasowania głośności do jazdy.

Aby zamknąć menu,

- należy ew. kilkakrotnie nacisnąć przycisk **MENU** (7).

### Regulacja głośności telefonu (PHVOL)

Funkcja ta służy do regulacji poziomu głośności rozmów telefonicznych prowadzonych przez głośniki radioodtwarzacza.

- Nacisnąć przycisk **MENU** (7), aby otworzyć menu.
- Naciskać przycisk **MENU** (7) tak długo, aż na ekranie pojawi się napis „PHVOL” i aktualne ustawienie.
- Obrócić regulator głośności (1) w prawo lub w lewo, aby dowolnie wybrać początkowy poziom głośności na skali od 0 do 32.

Aby zamknąć menu,

- należy ew. kilkakrotnie nacisnąć przycisk **MENU** (7).

## Barwa dźwięku

### Ustawianie tonów wysokich (TREB), średnich (MID) i niskich (BASS)

- Nacisnąć przycisk **AUD** (7), aby otworzyć menu.
- Naciskać przycisk **AUD** (7) tak długo, aż na ekranie pojawi się napis „BASS” (tony niskie), „MID” (tony średnie) lub „TREB” (tony wysokie) oraz aktualne ustawienia.
- Obrócić regulator głośności (1) w prawo lub w lewo, aby dowolnie ustawić natężenie tonów niskich, średnich i wysokich w zakresie od +7 do -7.

Aby zamknąć menu,

- należy ew. kilkakrotnie nacisnąć przycisk **AUD** (11).

### Ustawianie balansu strona lewa-prawa (BAL) i przód-tył (FAD)

**Wskazówka:**
Funkcja „FAD” jest dostępna tylko po uprzednim podłączeniu do systemu zewnętrznego wzmacniacza.

- Nacisnąć przycisk **AUD** (7), aby otworzyć menu.
- Naciskać przycisk **AUD** (7) tak długo, aż na ekranie pojawi się napis „BAL” lub „FAD” i aktualne ustawienie.
- Obrócić regulator głośności (1) w prawo lub w lewo, aby ustawić balans głośności na skali od +10 do -10.

Aby zamknąć menu,

- należy ew. kilkakrotnie nacisnąć przycisk **AUD** (11).

### Włączanie i wyłączanie korektora fizjologicznego (LD - loudness)

- ▶ Nacisnąć przycisk **AUD** (7), aby otworzyć menu.
- ▶ Naciskać przycisk **AUD** (11) tak długo, aż na ekranie pojawi się napis „LD” i aktualny stan funkcji - „ON” (wł.) lub „OFF” (wył.).
- ▶ Obrócić regulator głośności (1) w prawo lub w lewo, aby włączyć lub wyłączyć korektor.

Aby zamknąć menu,

- ▶ należy ew. kilkakrotnie nacisnąć przycisk **AUD** (11).

### Przywracanie pierwotnych ustawień dźwięku

Wszystkie ustawienia dźwięku można przywrócić do stanu wyjściowego (ustawienia fabryczne).

- ▶ Nacisnąć przycisk **AUD** (7), aby otworzyć menu.
- ▶ Naciskać przycisk **AUD** (11) tak długo, aż na ekranie pojawi się napis „RESET N”.
- ▶ Obrócić regulator głośności (1) w prawo, aby wybrać opcję „RESET Y”.

Po ok. 2 sekundach zostały przywrócone wszystkie fabryczne ustawienia dźwięku.

Aby zamknąć menu,

- ▶ należy ew. kilkakrotnie nacisnąć przycisk **AUD** (11).

**Wskazówka:**
Nacisnąć przycisk **AUD** (11) i przytrzymać go dłużej niż 2 sekundy, aby przywrócić fabryczne ustawienia dźwięku dla aktualnego źródła audio.

## Zegar

### Wyświetlanie zegara

Aby wyświetlić czas zegarowy na ok. 10 sekund,

- ▶ nacisnąć przycisk **MENU** (7) i przytrzymać go przez dłużej niż 2 sekundy.

**Wskazówka:**
Czas jest wyświetlony w trybie 24-godzinnym („24H”) lub 12-godzinnym („AM” - godziny przedpołudniowe, „PM” - godziny popołudniowe).
Zmiana sposobu wyświetlania zegara jest opisana w podrozdziale „Wybieranie trybów wyświetlania zegara 12/24 godz. (MODE)”.

### Ustawianie zegara (TIMESET)

- ▶ Nacisnąć przycisk **MENU** (7), aby otworzyć menu.
- ▶ Naciskać przycisk **MENU** (7) tak długo, aż na ekranie pojawi się napis „TIMESET” i aktualne ustawienie.

Po ok. 2 sekundach zostaje wyświetlony aktualny czas w trybie 24-godzinnym („24H”) lub 12-godzinnym („AM” - godziny przedpołudniowe, „PM” - godziny popołudniowe). Godziny migoczą i można je teraz ustawić.

Aby ustawić godzinę lub minuty,

- ▶ należy przekręcić regulator głośności (1) w lewo wzgl. w prawo.

Aby przejść do minut,

- ▶ należy nacisnąć przycisk **6** (12).
- ▶ Aby zamknąć menu, kilkakrotnie nacisnąć przycisk **MENU** (7).

## Tryb wyświetlania zegara 12/24 godz. (MODE)

- ▶ Nacisnąć przycisk **MENU** (7), aby otworzyć menu.
- ▶ Naciskać przycisk **MENU** (7) tak długo, aż na ekranie pojawi się napis „MODE” i aktualnie wybrane ustawienie - „12H” oder „24H”.
- ▶ Obrócić regulator głośności (1) w prawo lub w lewo, aby zmienić aktualne ustawienie.
- ▶ Any zamknąć menu, kilkakrotnie nacisnąć przycisk **MENU** (7).

## Włączanie i wyłączanie alarmu oraz ustawianie czasu alarmu (ALARM)

Urządzenie jest wyposażone w funkcję jednorazowego alarmu. W zaprogramowanym czasie rozlega się przez ok. 15 sekund sygnał akustyczny, a na wyświetlaczu migocze słowo „ALARM”.

**Wskazówka:**

- ▶ Aby przedwcześnie wyłączyć alarm, wystarczy nacisnąć dowolny przycisk (z wyjątkiem Wł./Wył. (3) i Eject (4)). Radioodtwarzacz przełącza się teraz na normalny tryb pracy.
- ▶ Alarm włącza się również w przypadku, gdy urządzenie jest już włączone o zaprogramowanej godzinie.

- ▶ Nacisnąć przycisk **MENU** (7), aby otworzyć menu.
- ▶ Naciskać przycisk **MENU** (7) tak długo, aż na ekranie pojawi się napis „ALARM” i aktualny stan funkcji - „ON” (wł.) lub „OFF” (wył.).
- ▶ Obrócić regulator głośności (1) w prawo lub w lewo, aby włączyć lub wyłączyć funkcję alarmu.

W ustawieniu „ALARM ON” po ok. 2 sekundach pojawia się menu ustawień zegara.

- ▶ W menu tym należy wpisać godzinę i minuty, o której alarm ma się włączyć, jak opisano w podrozdziale „Ustawianie zegara”.
- ▶ Any zamknąć menu, kilkakrotnie nacisnąć przycisk **MENU** (7).

# Radioodbiornik

Urządzenie jest wyposażone w radioodbiornik RDS. Wiele stacji nadających w paśmie FM wysyła sygnał, który poza właściwym programem radiowym zawiera również dodatkowe informacje jak np. nazwę stacji i rodzaj programu (PTY).
Nazwę stacji można w takim wypadku odczytać na wyświetlaczu, jak tylko odpowiedni sygnał zostanie odebrany.

## Włączanie radioodbiornika

Jeśli urządzenie jest włączony na inny tryb pracy,

- ▶ należy nacisnąć przycisk **BND** (2)

lub

- ▶ naciskać przycisk **SRC** (14) tak długo, aż pojawi się napis „RADIO”.

Na wyświetlaczu jest teraz widoczna aktualna częstotliwość i nazwa stacji.

## Funkcje RDS (AF, REG)

Radioodbiornik posiada również niezwykle pożyteczne funkcje AF (częstotliwość alternatywna) i REG (odbiór programów regionalnych):

- ▶ AF: przy aktywnej funkcji RDS system przeszukuje zakres (pasmo) i automatycznie wybiera częstotliwość zapewniającą najlepszy odbiór aktualnej stacji radiowej.
- ▶ REG: niektóre stacje emitują w określonych godzinach programy regionalne o różnej treści. Funkcja REG zapobiega w takim wypadku przełączeniu wybranej stacji na częstotliwość alternatywną, na której jest nadawany inny program regionalny.

**Wskazówka:**

- ▶ Funkcja RDS jest w ustawieniach domyślnych włączona.
- ▶ Funkcja REG jest w ustawieniach domyślnych zawsze wyłączona, w razie potrzeby można ją włączyć w odpowiednim menu.

## Włączanie i wyłączanie funkcji RDS

- ▶ Przełączyć radio na pasmo FM.
- ▶ Nacisnąć przycisk **MENU** (7), aby otworzyć menu.
- ▶ Naciskać przycisk **MENU** (7) tak długo, aż na ekranie pojawi się napis „RDS” i aktualny stan funkcji - „ON” (wł.) lub „OFF” (wył.).
- ▶ Obrócić regulator głośności (1) w prawo lub w lewo, aby włączyć lub wyłączyć funkcję RDS.
- ▶ Aby zamknąć menu, kilkakrotnie nacisnąć przycisk **MENU** (7).

Funkcje RDS są aktywne, gdy na wyświetlaczu jest widoczny symbol RDS.

## Włączanie i wyłączanie funkcji REG (dotyczy tylko obszaru EUROPY)

- ▶ Przełączyć urządzenie na tryb radioodbiornika.
- ▶ Nacisnąć przycisk **MENU** (7), aby otworzyć menu.
- ▶ Naciskać przycisk **MENU** (7) tak długo, aż na ekranie pojawi się napis „REG” i aktualny stan funkcji - „ON” (wł.) lub „OFF” (wył.).

- Obrócić regulator głośności (1) w prawo lub w lewo, aby włączyć lub wyłączyć REG.
- Aby zamknąć menu, kilkakrotnie nacisnąć przycisk **MENU** (7).

**Wskazówka:**
Ustawienie REG ON/OFF działa tylko przy włączonej funkcji RDS.

## Wybieranie zakresu fal i poziomu pamięci

Zależnie od regionu, dla którego jest przeznaczone, urządzenie może odbierać stacje radiowe w następujących zakresach częstotliwości:

- Europa: UKF (FM), średnie (MW), długie (LW) i krótkie (SW)
- NAFTA: pasma FM, AM i WTH (pasmo prognoz pogody)

W paśmie FM do dyspozycji są trzy poziomy pamięci : FM1, FM2 i FMT, a w pasmach MW, LW, SW, AM o WTH - po jednym poziomie. Poza tym istnieje jeszcze jeden dodatkowy poziom AMT, MWT, LWT lub KWT. Na każdym poziomie pamięci można zapisać po 6 stacji.
Aby przełączyć z jednego zakresu fal na inny zakres lub inny poziom pamięci,

- należy nacisnąć przycisk **BND** (2).

## Programowanie stacji radiowych

Stacje radiowe można zaprogramować na różne sposoby.

### Automatyczne programowanie (autowyszukiwanie) stacji

**Wskazówka:**
Funkcja autowyszukiwania stacji jest dostępna tylko wtedy, gdy w menu jest wybrane ustawienie „AUTOSEEK“ dla przycisków < lub > (8) (patrz: podrozdział „Programowanie przycisków”).

- Nacisnąć przycisk < lub > (8).

Następna stacja w zasięgu zostaje zaprogramowana.

**Wskazówka:**
- Przy włączonym priorytecie dla komunikatów drogowych i wyłączonej funkcji „PTY” będzie to następna stacja wysyłająca informacje o ruchu drogowym.
- Przy włączonej funkcji „PTY” jako następna zostanie zapisana stacja o wybranym rodzaju programu.

### Regulacja dokładności autowyszukiwania (SENS)

Przy pomocy tej funkcji można wybrać, czy mają być wyszukiwane tylko najsilniejsze staje (niska czułość), czy też również stacje o słabszym sygnale (wysoka czułość).

- Przełączyć urządzenie na tryb radioodbiornika.
- Nacisnąć przycisk **MENU** (7), aby otworzyć menu.

- Naciskać przycisk **MENU** (7) tak długo, aż na ekranie pojawi się napis „SENS” i aktualny stan funkcji - „LO” (niska czułość) lub „DX” (wysoka czułość).
- Obrócić regulator głośności (1) w prawo lub w lewo, aby zmienić aktualne ustawienie.
- Any zamknąć menu, kilkakrotnie nacisnąć przycisk **MENU** (7).

### Ręczne dostrajanie

Aby dostroić ręcznie wybraną częstotliwość,

- należy nacisnąć przycisk < lub > (8).

**Wskazówka:**
Funkcja ręcznego dostrajania stacji jest dostępna tylko wtedy, gdy w menu jest wybrane ustawienie „MANSEEK” dla przycisków < lub > (8) (patrz: podrozdział „Programowanie przycisków”).

Aby szybko zmienić wybraną częstotliwość,

- należy nacisnąć i przytrzymać przycisk < lub > (8).

## Programowanie stacji

### Programowanie ręczne

- Wybrać jeden z poziomów pamięci lub zakres fal.
- Włączyć stację.
- Przytrzymać przycisk numeryczny **1 – 6** (12), pod którym ma zostać zaprogramowana aktualna stacja radiowa, przez co najmniej 2 sekundy.

Rozlega się potwierdzający sygnał akustyczny. Stacja została zapisana pod wybranym numerem. Numer ten ( np. „P3“) jest widoczny na wyświetlaczu, dopóki radio nie zostanie przełączone na inną stację.

### Automatyczne programowanie stacji (T-STORE)

Sześć najsilniejszych stacji w danym regionie można zaprogramować automatycznie. Stacje z pasma FM są zapisywane na poziomie pamięci FMT, a stacje z pasma AM (NAFTA) - na poziomie AMT. Stacje w zakresie fal MW, LW und SW (Europa) mogą być zapisywane na poziomach MWT, LWT wzgl. KWT (zależnie od zakresu fal, w którym funkcja T-STORE była ostatnio włączona).

**Wskazówka:**

- Stacje zaprogramowane do tej pory na wybranym poziomie pamięci zostaną zastąpione przez nowo znalezione.
- Przy ustawionym priorytecie dla komunikatów drogowych zapisywane są tylko stacje wysyłające informacje o ruchu drogowym.
- Przy włączonej funkcji PTY zapisywane są tylko stacje z wybranym rodzajem programu radiowego.

- Wybrać jeden z zakresów fal.
- Nacisnąć przycisk **BND** (2) i przytrzymać go przez co najmniej dwie sekundy.

Rozpoczyna się programowanie stacji. Na wyświetlaczu jest widoczny napis „T-STORE”. Po zakończeniu programowania stacja zostaje umieszczona na pierwszym miejscu w pamięci na poziomie FMT lub AMT, MWT, LWT lub KWT.

## Włączanie zaprogramowanych stacji

- ▶ Wybrać poziom pamięci lub zakres fal.
- ▶ Nacisnąć przycisk numeryczny **1 – 6** (12), pod którym jest zaprogramowana aktualna stacja.

## Skanowanie zaprogramowanych stacji (PRSTSCAN)

Ta funkcja umożliwia krótkie przesłuchanie wszystkich stacji zapisanych na aktualnym poziomie pamięci, przy czym każda z nich włącza się na ok. 10 sekund.

**Wskazówka:**
Funkcja ta jest dostępna tylko wtedy, gdy w menu jest wybrane ustawienie „PRSTSCAN” dla przycisków < lub > (8) (patrz: podrozdział „Programowanie przycisków”).

### Włączanie skanowania

- ▶ Nacisnąć przycisk < lub > (8).

Na wyświetlaczu pojawia się na chwilę napis „PRSTSCAN”. Wszystkie stacje zapisane na wybranym poziomie pamięci zostają po kolei włączone na ok. 10 sekund. W tym czasie jest wyświetlona częstotliwość lub nazwa słuchanej stacji.

### Koniec skanowania

- ▶ Nacisnąć przycisk < lub > (8).

Skanowanie zostaje zakończone. Ostatnia stacja pozostaje włączona.

## Skanowanie odbieranych stacji (BANDSCAN)

Ta funkcja umożliwia krótkie przesłuchanie wszystkich stacji odbieranych w danym paśmie, przy czym każda z nich włącza się na ok. 10 sekund.

**Wskazówka:**
Funkcja ta jest dostępna tylko wtedy, gdy w menu jest wybrane ustawienie „BANDSCAN” dla przycisków < lub > (8) (patrz: podrozdział „Programowanie przycisków”).

### Włączanie skanowania

- ▶ Nacisnąć przycisk < lub > (8).

Na wyświetlaczu pojawia się na chwilę napis „BANDSCAN”. Urządzenie szuka dostępnych stacji radiowych w wybranym paśmie. Każda odnaleziona stacja zostaje włączona na ok. 10 sekund. W tym czasie jest wyświetlona częstotliwość lub nazwa słuchanej stacji.

### Wyłączanie skanowania

- ▶ Nacisnąć przycisk < lub > (8).

Skanowanie zostaje zakończone. Ostatnia stacja pozostaje włączona.

## Rodzaj programu (PTY)

Poza nazwą niektóre stacje w paśmie FM wysyłają również tekst informacyjny o rodzaju programu radiowego. Oto typowe przykłady:

| | |
|---|---|
| CULTURE (Kultura) | TRAVEL (Podróże) |
| WEATHER (Pogoda) | JAZZ MUSIC (Jazz) |
| NEWS (Wiadomości) | POP MUSIC (Muzyka Pop) |

Funkcja PTY umożliwia wybranie preferowanych rodzajów programu radiowego. Po rozpoczęciu skanowania pasma przy włączonej funkcji PTY system automatycznie się przełącza z aktualnej stacji lub z innego trybu pracy na następną stację emitującą wybrany typ programu.

### Włączanie i wyłączanie funkcji PTY

- ▶ Przełączyć radio na pasmo FM.
- ▶ Nacisnąć przycisk **MENU** (7), aby otworzyć menu.
- ▶ Naciskać przycisk **MENU** (7) tak długo, aż na ekranie pojawi się napis „PTY”.
- ▶ Obrócić regulator głośności (1) w lewo lub w prawo, aby wybrać ustawienie „PTY ON” (wł.) wzgl. „PTY OFF” (wył.).
- ▶ Any zamknąć menu, kilkakrotnie nacisnąć przycisk **MENU** (7).

### Wybieranie rodzaju programu

**Wskazówka:**
Funkcja „PTY” musi być włączona.

- ▶ Przełączyć radio na pasmo FM.
- ▶ Nacisnąć przycisk **MENU** (7), aby otworzyć menu.
- ▶ Naciskać przycisk **MENU** (7) tak długo, aż na ekranie pojawi się napis „PTYTYPE”.
- ▶ Obrócić regulator głośności (1) i wybrać żądany rodzaj programu.
- ▶ Any zamknąć menu, kilkakrotnie nacisnąć przycisk **MENU** (7).

### Włączanie funkcji wyszukiwania PTY

**Wskazówka:**
Funkcja autowyszukiwania stacji PTY jest dostępna tylko wtedy, gdy w menu jest wybrane ustawienie „AUTOSEEK” lub „BANDSEEK” dla przycisków < lub > (8) (patrz: podrozdział „Programowanie przycisków”).

- ▶ Nacisnąć przycisk < lub > (8), aby rozpocząć wyszukiwanie PTY.

Gdy zostanie znaleziona stacja emitująca aktualnie wybrany rodzaj programu radiowego, to zostaje ona włączona. Jeśli system nie odnajdzie żadnej stacji z programem danego rodzaju, włącza się ponownie ostatnio słuchana stacja.

## Ustawianie filtra fizjologicznego (HCUT)

Filtr HCUT pozwala poprawić odbiór radia w przypadku słabego odbioru lub zakłóceń. W przypadku złego odbioru / interferencji system automatycznie obniża wysokie tony.

- ▶ Przełączyć urządzenie na tryb radioodbiornika.

- Nacisnąć przycisk **MENU** (7), aby otworzyć menu.
- Naciskać przycisk **MENU** (7) tak długo, aż na ekranie pojawi się napis „HCUT” i aktualny stan funkcji - „OFF” (wył.), 1 lub 2 (mocna redukcja szumów).
- Obrócić regulator głośności (1) w prawo lub w lewo, aby wyłączyć lub wyłączyć filtr „HCUT”.
- Any zamknąć menu, kilkakrotnie nacisnąć przycisk **MENU** (7).

## Programowanie przycisków (KEY PRG)

Istnieje możliwość zaprogramowania specjalnych funkcji dla krótkiego naciśnięcia przycisków < lub > (8) w trybie pracy radioodbiornika. Możliwe są następujące funkcje:

- AUTOSEEK: Automatyczne szukanie najbliższej stacji radiowej.
- MANSEEK: Ręczna, stopniowa zmiana częstotliwości.
- PRSTSCAN: Skanowanie stacji zaprogramowanych na aktualnym poziomie pamięci.
- BANDSCAN: Skanowanie znajdujących się w zasięgu stacji w aktualnym zakresie fal.

- Przełączyć radio na pasmo FM.
- Nacisnąć przycisk **MENU** (7), aby otworzyć menu.
- Naciskać przycisk **MENU** (7) tak długo, aż na ekranie pojawi się napis „KEY PRG”.
- Obrócić regulator głośności (1) w prawo lub w lewo, aby zmienić aktualne ustawienie.
- Any zamknąć menu, kilkakrotnie nacisnąć przycisk **MENU** (7).

# Komunikaty drogowe

## Włączanie i wyłączanie priorytetu dla komunikatów drogowych

Aby włączyć lub wyłączyć priorytet dla komunikatów drogowych we wszystkich trybach pracy systemu,

- ▶ należy nacisnąć przycisk **TA** (13).

**Wskazówka:**
W trybach CD, USB i AUX funkcja ta jest dostępna tylko wtedy, gdy było uprzednio włączone pasmo FM.

Przy aktywnej funkcji na wświetlaczu jest widoczny symbol TA. Odbierane komunikaty drogowe są natychmiast wygłaszane, bez względu na aktualny tryb pracy radioodtwarzacza. W czasie słuchania komunikatu na wyświetlaczu jest widoczny napis „TRAFFIC” (Ruch drogowy).

**Wskazówka:**
System generuje akustyczny sygnał ostrzegawczy,

- ▶ gdy w czasie słuchania płyty CD lub stacji wysyłającej komunikaty drogowe pojazd opuści strefę zasięgu wybraneej stacji z funkcją TA, i w trakcie automatycznego przeszukiwania pasma nie uda się znaleźć nowej stacji TA.
- ▶ gdy radio zostanie przełączone na stację nie emitującą komunikatów drogowych.

W takim wypadku należy wyłączyć priorytet dla komunikatów drogowych lub przełączyć radio na stację je wysyłającą.

## Regulacja poziomu głośności komunikatów drogowych

Funkcja ta umożliwia ustawienie, o ile stopni poziom głośności komunikatów drogowych ma przewyższać aktualną głośność radia.

- ▶ Przełączyć radio na pasmo FM.
- ▶ Nacisnąć przycisk **MENU** (7), aby otworzyć menu.
- ▶ Naciskać przycisk **MENU** (7) tak długo, aż na ekranie pojawi się napis „TA DIFF” i aktualne ustawienie.
- ▶ Obrócić regulator głośności (1) w prawo lub w lewo, aby ustawić zwiększenie głośności na skali od 0 do 10.

Aby zamknąć menu,

- ▶ należy ew. kilkakrotnie nacisnąć przycisk **MENU** (7).

**Wskazówka:**
Poziom głośności dla aktualnie słuchanego komunikatu drogowego można ustawić za pomocą regulatora (1).

## Wyłączanie bieżących komunikatów drogowych

Aby przerwać słuchanie aktualnie nadawanego komunikatu i powrócić do poprzedniego źródła audio,

- ▶ należy nacisnąć przycisk **TA** (13).

Funkcja priorytetowego włączania komunikatów jest nadal aktywna.

# Odtwarzanie płyt CD

Urządzenie jest przeznaczone do odtwarzania standardowych płyt CD Audio, CD-R i CD-RW o średnicy 12 cm. Aby uniknąć problemów przy odtwarzaniu płyt indywidualnie nagrywanych, przy wypalaniu radzimy nie przekraczać 16-krotnej prędkości.



**Ryzyko zniszczenia napędu CD!**

Nie odtwarzać płyt typu Single CD o średnicy 8 cm ani płyt o nieregularnych konturach (Shape CD).
Proszę ostrożnie obchodzić się z płytami CD i uważać, aby ich nie zarysować i nie uszkodzić. Chwytać palcami tylko na krawędzi.
Zabrudzone CD wyczyścić niestrzępiącą się ściereczką, nie używać rozpuszczalników. Wycierać płyty zawsze poczynając od środka.
Chronić płyty przed silnym nasłonecznieniem, a po wyjęciu z napędu przechowywać w koszulce ochronnej.
Nie naklejać etykietek. Do wykonywania napisów stosować specjalne, ogólnie dostępne w handlu mazaki.
Producent radioodtwarzacza nie odpowiada za uszkodzenie napędu spowodowane stosowaniem niewłaściwych lub uszkodzonych płyt CD.

Aby zapewnić prawidłowe funkcjonowanie urządzenia, należy odtwarzać wyłącznie płyty z symbolem Compact Disc. Płyty zabezpieczone przed kopiowaniem mogą powodować trudności przy odtwarzaniu. Bosch nie gwarantuje prawidłowego odtwarzania takich płyt!

## Włączanaie płyt CD

Jeśli w napędzie nie ma żadnej płyty,

- ► wsunąć CD bez nacisku zadrukowaną stroną w górę do napędu (5), aż będzie wyczuwalny lekki opór.

CD zostaje samoczynnie wciągnięta. Na wyświetlaczu pojawia się symbol CD.

**Wskazówka:**

- ► Nie popychać ani nie zatrzymywać wsuwaniej płyty.
- ► Po wsunięciu CD w wyłączony radioodtwarzacz płyta zostaje wciągnięta, ale nie włączona.

Rozpoczyna się odtwarzanie CD. Na wyświetlaczu pojawia się numer, pod którym jest zapisany aktualny utwór np. „T12”) i jego długość (czas grania).
Jeśli w napędzie już znajduje się płyta,

- ► naciskać przycisk **SRC** (14) tak długo, aż pojawi się napis „CD”.

Odtwarzanie jest kontynuowane od miejsca, w którym zostało przerwane.

## Wyświetlanie minionego lub pozostałego czasu odtwarzania

Aby przełączać między informacjami o minionym lub pozozostałym czasie odtwarzania aktualnie słuchanego utworu,

- ► należy nacisnąć przycisk **6** (12).

### Wybieranie utworów

- Nacisnąć przycisk < lub > (8), aby przejść do poprzedniego lub następnego tytułu.

Jeśli aktualny utwór jest już odtwarzany przez dłużej niż 10 sekund, to po naciśnięciu przycisku < (8) rozpoczyna się on od nowa.

### Szybkie przewijanie (słyszalne)

Aby szybko przewijać w przód lub w tył,

- należy przytrzymać przycisk < lub > (8) tak długo, aż pojawi się poszukiwany fragment utworu.

### Odtwarzanie utworów w kolejności przypadkowej (MIX)

- Nacisnąć przycisk **3** (12).

Na wyświetlaczu pojawia się na chwilę napis „MIX ALL”, a następnie symbol MIX. Następny tytuł zostaje wybrany losowo.

### Wyłączanie trybu MIX

- Nacisnąć ponownie przycisk **3** (12).

Na wyświetlaczu pojawia się na chwilę napis „MIX OFF”, a symbol MIX znika. Odtwarzanie jest kontynuowane w normalnym trybie.

### Krótkie przesłuchiwanie utworów (SCAN)

Aby szybko przesłuchać po kolei wszystkie tytuły z CD (przez ok. 10 sekund),

- należy nacisnąć przycisk **4** (12).

Na wyświetlaczu pojawia się na chwilę napis „SCAN TRK”.

### Wyłączanie funkcji SCAN, powrót do ostatniego utworu

Aby zakończyć funkcję skanowania,

- Należy ponownie nacisnąć przycisk **4** (12).

Na wyświetlaczu pojawia się na chwilę napis „SCAN OFF”. Odtwarzanie aktualnego utworu jest kontynuowane.

### Powtarzanie pojedynczych utworów (RPT)

- Nacisnąć przycisk **2** (12).

Na wyświetlaczu pojawia się na chwilę napis „RPT TRK”, a następnie symbol RPT. Aktualny utwór jest powtarzany bez końca, aż zostanie wyłączona funkcja RPT.

### Wyłączanie funkcji RPT

- Nacisnąć ponownie przycisk **2** (12).

Na wyświetlaczu pojawia się na chwilę napis „RPT OFF”, a następnie symbol RPT znika. Odtwarzanie jest kontynuowane w normalnym trybie.

### Przerwa w odtwarzaniu (PAUSE)

- Nacisnąć przycisk **1** (12).

Na wyświetlaczu pojawia się napis „PAUSE”.

### Koniec przerwy

- Nacisnąć podczas przerwy przycisk **1** (10).

Odtwarzanie jest kontynuowane.

### Wyjmowanie CD

**Wskazówka:**
Płyty CD można wyjąć również przy wyłączonym urządzeniu i po przełączeniu na inny sprzęt audio.

▶ Nacisnąć przycisk wyrzutnika (4).
Płyta wysuwa się z napędu. Jeśli tryb CD nadal jest włączony, na wyświetlaczu pojawia się na chwilę napis „CD EJECT” (CD wysunięta).

**Wskazówka:**
Nie popychać ani nie zatrzymywać płyty przy wkładaniu.

▶ Wyjąć płytę CD z kieszeni napędu.
Symbol CD znika z wyświetlacza.

**Wskazówka:**
Jeśli wysunięta płyta nie zostanie wyjęta z napędu, to po upływie ok. 10 sekund zostanie automatycznie ponownie wciągnięta.

# Tryb MP3 CD/USB

System nadaje się również do odtwarzania płyt CD-R i CD-RW zawierających pliki muzyczne w formacie MP3 i WMA. Ponadto można do niego podłączyć nośniki pamięci USB i odtwarzać zapisane na nich pliki muzyczne MP3/WMA.
W tym rodziale opisane jest jedynie odtwarzanie plików w formacie MP3, gdyż obsługa plików WMA odbywa się w sposób identyczny. Stosowane w tym rozdziale określenie „nośnik danych MP3” dotyczy zarówno płyt CD-R/RW jak i innych nośników USB, np. pendrive'ów.

**Wskazówka:**
- ▶ Urządzenie nie odtwarza plików WMA zabezpieczonych systemem Digital Rights Management (DRM) i zakupionych w sklepach internetowych.
- ▶ Można jednak odtwarzać pliki WMA, które zostały nagrane za pomocą aplikacji Windows Media-Player, w wersji 8 lub nowszej.

## Przygotowanie nośnika USB z plikami MP3

## Przygotowanie płyty CD z plikami MP3

Płyty nagrywane na niektórych rodzajach wypalarek i płyty puste w połączeniu z pewnymi rodzajami oprogramowania mogą sprawiać trudności przy odtwarzaniu.

W przypadku takich problemów radzimy zmienić rodzaj lub kolor stosowanych czystych płyt.
Płyty muszą mieć format ISO 9660 Level 1 / Level 2 lub Joliet. Bosch nie gwarantuje, że inne formaty będą prawidłowo odtwarzane.
Prędkość (bitrate) konwersji (kodyfikacji) plików audio na format MP3/WMA powinna leżeć w zakresie od 32 do 320 kbps w przypadku plików MP3 i od 32 do 192 kbps dla plików WMA.
Urządzenie jest w stanie odtwarzać do 252 folderów z maks. 255 plikami na folder. Liczba folderów i plików na jednej płycie CD nie może przekraczać 512 pozycji. Foldery i tytuły utworów zapisane na CD mogą być wybierane pojedynczo.

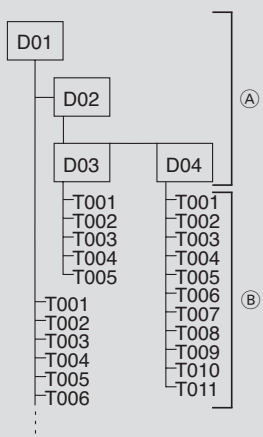


A: Foldery
B: Pliki muzyczne

Każdy folder można opisać na komputerze. Nazwa foldera jest widoczna na wyświetlaczu radioodtwarzacza. Przy nadawaniu tytułów folderom i utworom/plikom należy się kierować zasadmi określonymi w programie wypalarki. Proszę przeczytać odpowiednie wskazówki w podręczniku oprogramowania.

**Wskazówka:**
- Nazwy plików, folderów i utworów nie powinny zawierać znaków specjalnych.
- Nazwy plików o długości przekraczającej 16 znaków (włącznie z końcówką „.MP3” lub „.WMA”) redukują maks. dostępną liczbę miejsc w pamięci.

Jeśli pliki mają być ustawione w określonej kolejności: zapisać pliki w takiej kolejności na nośniku danych, w jakiej mają być odtwarzane. Radioodtwarzacz odtwarza pliki w kolejności zapisania na nośniku.
Aby pliki MP3 mogły być odtwarzane na tym urządzeniu, muszą mieć końcówkę „.MP3”, a pliki WMA - końcówkę „.WMA”.

**Wskazówka:**
Aby zapewnić prawidłowe odtwarzanie plików,
- nie należy dodawać końcówki „.MP3” do innych plików niż MP3. Takie nieważne pliki są ignorowane podczas odtwarzania.

- urządzenie nie odtwarza „mieszanych”, zawierających inne dane niż MP3 (urządzenie odczytuje tylko pliki w formacie MP3).
- nie stosować płyt CD w trybie Mix zawierających pliki audio i MP3. Przy próbie odtwarzania płyty CD Mix są odtwarzane tylko utwory w formacie CD Audio.

## Przygotowanie nośnika USB

Aby radioodtwarzacz rozpoznał nośnik USB, nośnik musi być zdefiniowany jako urządzenie pamięci masowej (mass storage device) i sformatowany w systemie FAT16 lub FAT32, ponadto zapisane na nim pliki muszą posiadać format MP3 lub WMA.
Na jednym nośniku można zapisać maks. 500 utworów (bez tagów ID3). Katalogi i tytuły utworów można wybierać pojedynczo. Jeśli do poszczególnych tytułów są dołączone informacje ID3, to maks. liczba możliwych do zapisania plików zmniejsza się.
Bosch nie gwarantuje, że wszystkie dostępne na rynku nośniki danych USB będą bez zakłóceń odwarzane na tym sprzęcie.

## Tagi ID3

Do utworów muzycznych zapisanych w formacie MP3 mogą dołączone dodatkowe informacje jak np. wykonawca, tytuł piosenki i albumu (tagi ID3). System jest w stanie wyświetlać informacje zakodowane w tagach ID wersji 1 i 2.

## Włączanie trybu MP3

### Odtwarzanie plików MP3 z płyt CD

Płyty CD z plikami MP3 są odtwarzane tak samo jak normalne CD. Dalsze informacje na ten temat znajdą Państwo w punkcie „Włączanie trybu CD” w rozdziale „Odtwarzanie płyt CD”.
Na wyświetlaczu widnieje numer aktualnie słuchanego utworu ( np. „T12“), jego długość i dodatkowy tekst informacyjny (tagi ID3) lub nazwa pliku. W przypadku przejścia do innego foldera zostaje na chwilę wyświetlona również jego nazwa.

### Podłączanie nośnika danych USB i włączanie trybu USB

Aby podłączyć nośnik danych USB (np. pendrive lub zewn. dysk twardy), należy podłączyć do mini-portu USB kabel z wtyczką USB (10) .

- Podłączyć kabel USB do nośnika danych.

Nośnik danych po podłączeniu do systemu może zostać wybrany przyciskiem **SRC** (14). Na wyświetlaczu pojawia się napis „USB”.

## Wyświetlanie minionego / pozostałego czasu odtwarzania

Aby przełączać między informacjami o minionym lub pozozostałym czasie odtwarzania aktualnie słuchanego utworu,

- należy nacisnąć przycisk **6** (12).

## Wyświetlanie informacji o utworze (tag ID3)

Jeśli na w plikach MP3 są również zapisane tagi ID3, to na początku każdego utworu zostaje

wyświetlony odpowiedni tekst informacyjny. Jeśli natomiast pliki MP3 nie zawierają tagów ID3, to na wyświetlaczu jest jedynie widoczna nazwa pliku.

**Wskazówka:**
Zapisywanie tagów ID3 przy wypalaniu płyt jest szczegółowo opisane w dokumentacji załączonej do programu do wypalania płyt w formacie MP3.

### Wyświetlanie informacji o utworze jednorazowo jako tekst przewijany

- Nacisnąć przycisk **5** (12).

Informacje o aktualnym utworze zostają wyświetlone jako tekst przewijany.

**Wskazówka:**
Funkcja ta nie jest dostępna, jeśli wyświetlanie tesktów przewijanych zostało dezaktywowane. Dlasze informacje zawiera rozdział „Włączanie i wyłączanie wyświetlania tekstów przewijanych (SCRL)”.

### Włączanie i wyłączanie wyświetlania tekstów przewijanych (SCRL)

Aby włączyć lub wyłączyć informacje o utworze wyświetlane jako tekst przewijany,

- należy najpierw włączyć tryb CD lub MP3/WMA.
- Nacisnąć przycisk **MENU** (7), aby otworzyć menu.
- Naciskać przycisk **MENU** (7) tak długo, aż na ekranie pojawi się napis „SCRL” i ' aktualny stan funkcji - „ON” (wł.) lub „OFF” (wył.).
- Obrócić regulator głośności (1) w prawo lub w lewo, aby włączyć lub wyłączyć tekst przewijany.
- Aby zamknąć menu, kilkakrotnie nacisnąć przycisk **MENU** (7).

W ustawieniu „SCRL OFF” informacje o utworze są przedstawiane fragmentarycznie, w odcinkach po 8 znaków. Każdy fragment tekstu jak również numer utworu i czas odtwarzania są widoczne na przemian przez ok. 5 sekund.

### Wybieranie folderów

Aby przeglądać foldery w górę lub w dół,

- należy nacisnąć przycisk ∧ lub ∨ (8).

**Wskazówka:**
Foldery niezawierające plików MP3 zostają przy tym pominięte.
System traktuje wszystkie foldery główne i podrzędne tak, jakby znajdowały się na jednym poziomie. W ten sposób, naciskając przycisk ∧ lub ∨ (8) można zatem przeglądać również foldery podrzędne.

### Wybieranie utworów

- Nacisnąć przycisk < lub > (8), aby przejść do poprzedniego lub następnego tytułu.

Jeśli aktualny utwór jest już odtwarzany przez dłużej niż 10 sekundy, to po jednorazowym

naciśnięciu przycisku< (8) zostaje on ponownie odtworzony.

### Szybkie przewijanie (słyszalne)

Aby szybko przewijać w przód lub w tył,

- należy przytrzymać przycisk < lub > (8) tak długo, aż pojawi się poszukiwany fragment utworu.

### Odtwarzanie w kolejności przypadkowej (MIX)

Aby słuchać utworów z danego foldera w kolejności przypadkowej,

- Naciskać przycisk **3** (12) tak długo, aż na ekranie pojawi się napis „MIX DIR”.

Na wyświetlaczu widnieje symbol MIX.

Aby słuchać wszystkich utworów zapisanych na nośniku MP3 w kolejności przypadkowej,

- Naciskać przycisk **3** (12) tak długo, aż na ekranie pojawi się napis „MIX ALL”.

Na wyświetlaczu widnieje symbol MIX.

### Wyłączanie trybu MIX

Aby zakończyć odtwarzanie utworów w kolejności przypadkowej,

- Naciskać przycisk **3** (12) tak długo, aż na ekranie pojawi się napis „MIX OFF”.

Symbol MIX znika z wyświetlacza.

### Krótkie przesłuchiwanie utworów (SCAN)

Aby po kolei przesłuchać wszystkie tytuły zapisane na płycie MP3 przez ok. 10 sekundy,

- naciskać przycisk **4** (12) tak długo, aż pojawi się napis „SCAN TRK”.

Aby krótko przesłuchać wszystkie utwory z aktualnego katalogu,

- naciskać przycisk **4** (12) tak długo, aż pojawi się napis „SCAN FLD”.

### Wyłączanie funkcji SCAN

Aby zakończyć krótkie przesłuchiwanie utworów,

- naciskać przycisk **4** (12) tak długo, aż pojawi się napis „SCAN OFF”.

Aktualnie słuchany utwór jest kontynuowany.

### Powtarzanie pojedynczych utworów lub folderów (RPT)

Aby powtórnie odtworzyć aktualny utwór,

- Naciskać przycisk **2** (12) tak długo, aż na ekranie pojawi się napis „RPT TRK”.

Na wyświetlaczu widnieje symbol RPT.

Aby powtórnie słuchać utworów z aktualnego foldera,

- Naciskać przycisk **2** (12) tak długo, aż na ekranie pojawi się napis „RPT DIR”.

Na wyświetlaczu widnieje symbol RPT.

### Wyłączanie funkcji RPT

Aby zakończyć funkcję powtarzania,

- Naciskać przycisk **2** (12) tak długo, aż na ekranie pojawi się napis „RPT OFF”.

Symbol RPT znika z wyświetlacza.

### Przerwa w odtwarzaniu (PAUSE)

- Nacisnąć przycisk **1** (12).

Na wyświetlaczu pojawia się napis „PAUSE”.

### Koniec przerwy

- Nacisnąć podczas przerwy przycisk **1** (10).

Odtwarzanie jest kontynuowane.

### Playlisty (PLST)

- Nacisnąć dłużej przycisk **TA** (13), aby przejść do własnych playlist.

Na wyświetlaczu pojawia się na chwilę napis „PLST ON”. Teraz są odtwarzane wyłącznie utwory z własnej playlisty zapisane na podłączonym odtwarzaczu MP3.
Aby powrócić do normalnego trybu MP3,

- należy ponownie nacisnąć przycisk **TA** (13) i nieco dłużej go przytrzymać.

Na wyświetlaczu pojawia się na chwilę napis „PLST OFF”. Teraz jest znów odtwarzana muzyka z podłączonego odtwarzacza plików MP3, ale playlisty są ignorowane.

## Pilot zdalnego sterowania

Pilot zdalnego sterowania steruje najważniejszymi funkcjami urządzenia.

### Czujnik sygnałów podczerwieni (IR)

W obudowie urządzenia znajduje się czujnik podczerwieni reagujący na sygnały pilota.
Przed korzystaniem z pilota należy włączyć odbiornik:

- Nacisnąć przycisk **MENU** (7), aby otworzyć menu.
- Naciskać przycisk **MENU** (7) tak długo, aż na ekranie pojawi się napis „IR” i aktualny stan funkcji - „ON” (wł.) lub „OFF” (wył.).
- Obrócić regulator głośności (1) w prawo lub w lewo, aby włączyć lub wyłączyć odbiornik.
- Aby zamknąć menu, kilkakrotnie nacisnąć przycisk **MENU** (7).

### Włączanie pilota

W chwili dostawy w komorze (25) pilota już są założone baterie. Aby bateria nie dotykała pilota, między baterię i kontakt jest wsunięta folia. Przed pierwszym włączeniem pilota baterię należy wyjąć i usunąć folię izolującą. Wyjmowanie baterii jest opisane w punkcie „Wymiana baterii”.

## Funkcje pilota zdalnego sterowania

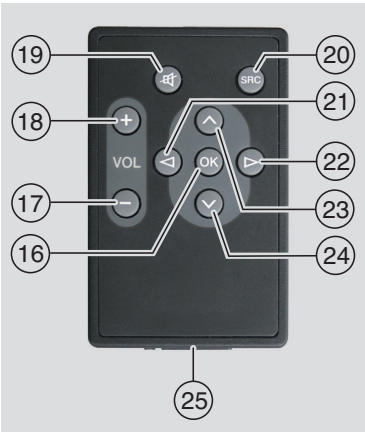


### Funkcje ogólne:

| Przycisk | | Funkcja |
|---|---|---|
| 🔇 | (19) | Wyłączanie dźwięku |
| SRC | (20) | Przełączanie na inne źródło dźwięku |
| VOL + | (18) | Zwiększanie poziomu głośności |
| VOL - | (17) | Obniżanie poziomu głośności |

### W trybie radioodbiornika:

| Przycisk | | Funkcja |
|---|---|---|
| > | (22) | Krótkie naciśnięcie: Autowyszukiwanie stacji radiowych/ szukanie stacji PTY/ ręczne dostrajanie stacji/ przesłuchiwanie zaprogramowanych stacji<br>Długie naciśnięcie:szybka zmiana częstotliwości |
| < | (21) | Krótkie naciśnięcie: Autowyszukiwanie stacji radiowych/ Szukanie stacji PTY/ ręczne dostrajanie stacji/ przesłuchiwanie zaprogramowanych stacji<br>Długie naciśnięcie: Szybka zmiana częstotliwości |

**Wskazówka:**
Odpowiednia funkcja przypisana do krótkiego naciśnięcia przycisku < lub > (8) musi być wybrana w menu (patrz: podrozdział „Programowanie przycisków” w rozdziale „Radioodbiornik”).

### W trybie CD:

| Przycisk | | Funkcja |
|---|---|---|
| > | (22) | Krótkie naciśnięcie: wybiera następny tytuł<br>Długie naciśnięcie: przeszukiwanie w przód |
| < | (21) | Krótkie naciśnięcie: wybiera poprzedni tytuł<br>Długie naciśnięcie: przeszukiwanie w tył |

### Tryb MP3

| Przycisk | | Funkcja |
|---|---|---|
| > | (22) | Krótkie naciśnięcie: wybiera następny tytuł<br>Długie naciśnięcie: przeszukiwanie w przód |

| | | |
|---|---|---|
| < | (21) | Krótkie naciśnięcie: wybiera poprzedni tytuł<br>Długie naciśnięcie: przeszukiwanie w tył |
| ⊼ | (23) | Słuchanie utworów z następnego foldera |
| ⊻ | (24) | Słuchanie utworów z poprzedniego foldera |

### Wymiana baterii

Aby wymienić baterię w pilocie,

- ▶ należy otworzyć komorę (25), naciskając w tym celu blokadę.
- ▶ Wyjąć komorę (25) z obudowy.
- ▶ Wymienić zużytą baterię na nową (CR2025, 3 V), zakładając nową baterię tak, aby biegun dodatni był skierowany (25) w stronę tylnej ścianki urządzenia.
- ▶ Umieścić komorę z baterią (25) z powrotem w obudowie.

**Wskazówka:**
Zużytych baterii nie wolno pod żadnym pozorem wyrzucać do domowych odpadów, lecz oddać je w opowiednich punktach zbiorczych.

## Wyjście na subwoofer

Do radioodtwarzacza można opcjonalnie podłączyć subwoofer.
Subwoofer należy podłączyć do gniazda na tylnej ściance urządzenia. Funkcja subwoofera jest wyświetlona w menu AUD:

- ▶ Nacisnąć przycisk **AUD** (7), aby otworzyć menu.
- ▶ Naciskać przycisk **MENU** (7) tak długo, aż na ekranie pojawi się napis „SUBWF” i aktualne ustawienie.
- ▶ Obrócić regulator głośności (1) w prawo lub w lewo, aby zwiększyć głośność subwoofera w zakresie od +7 do -7.

Aby zamknąć menu,

- ▶ należy ew. kilkakrotnie nacisnąć przycisk **AUD** (11).

**Wskazówka:**
Przy resetowaniu ustawień dźwięku (patrz: punkt „Resetowanie ustawień dźwięku” w rozdziale „Dźwięk”) poziom subwoofera zostaje również ustawiony na „0”.

## Wyjście na wzmacniacz

Do radioodtwarzacza można opcjonalnie podłączyć wzmacniacz. Gniazdo wzmacniacza znajduje się na tylnej ściance urządzenia.

# Zewnętrzne źródła audio

Do obydwu wejść AUX można podłączyć różnego rodzaju zewnętrzny sprzęt audio:

- ▶ Wejście AUX IN na przednim panelu (AUX FRNT)
- ▶ Wejście AUX na tylnej ściance urządzenia (AUX2REAR)

## Wejście AUX IN na przednim panelu

**Ryzyko zranienia przez wystające wtyczki!**
Wtyczki wystające z wejścia AUX IN na przednim panelu (9) mogą w razie wypadku zranić osoby.
Z tej przyczyny należy w tym miejscu stosować wyłącznie wtyczki kątowe.

Po podłączeniu do wejścia AUX IN na przednim panelu (9) zewnętrzne urządzenie audio można wybrać za pomocą przycisku **SRC** (14). Na wyświetlaczu pojawia się napis „AUX FRNT”.

## Wejście AUX IN na tylnej ściance

Do wejścia AUX na tylnej ściance urządzenia można podłączyć różny sprzęt audio, jak np. przenośne odtwarzacze do płyt CD, mini-dysków i plików MP3.
Aby to wejście AUX było dostępne, trzeba je uaktywnić w menu (patrz: punkt „Aktywacja i dezaktywacja wejścia AUX na tylnej ściance”).
Po aktywacji tylnego wejścia AUX można je wybrać przyciskiem **SRC** (14). Na wyświetlaczu pojawia się napis „AUX2REAR”.

## Aktywacja i dezaktywacja wejścia AUX na tylnej ściance

- ▶ Nacisnąć przycisk **MENU** (7), aby otworzyć menu.
- ▶ Naciskać przycisk **MENU** (7) tak długo, aż na ekranie pojawi się napis „AUX2” i ' aktualny stan funkcji - „ON” (wł.) lub „OFF” (wył.).
- ▶ Obrócić regulator głośności (1) w prawo lub w lewo, aby włączyć lub wyłączyć wejście.
- ▶ Any zamknąć menu, kilkakrotnie nacisnąć przycisk **MENU** (7).

## Ustawianie poziomu głośności dla wejść AUX

Poziom głośności dla każdego wejścia AUX można ustawić oddzielnie w celu dostosowania do ustawień systemowych (radio, USB).

**Wskazówka:**
Poziom głośności na wybranym wejściu AUX można ustawić tylko wtedy, gdy zostało ono uprzednio wybrane przyciskiem **SRC** (14) jako źródło audio.

- ▶ W razie potrzeby naciskać przycisk **SRC** (14) tak długo, aż na wyświetlaczu pojawi się wybrane źródło sygnałów podłączone do wejścia AUX.
- ▶ Nacisnąć przycisk **MENU** (7).

Na wyświetlaczu pojawia się napis „GAIN” i aktualne ustawienie.

- ▶ Obrócić regulator głośności (1) w prawo lub w lewo, aby zwiększyć głośność w zakresie od -9 do +9.

Aby zamknąć menu,

- należy ew. kilkakrotnie nacisnąć przycisk **MENU** (7).

# Dane techniczne

**Napięcie robocze**

24 V

**Wzmacniacz**

| | |
|---|---|
| Moc wyjściowa: | 2 x 20 Watt sinus na 4 omy |
| Wyjście na przedwzmacniacz: | 2 x 2,0 V efekt. |
| Wejście Aux: | 2 x 2,0 V efekt. |

**Tuner**

| | |
|---|---|
| Zakresy fal (Europa): | |
| UKF (FM): | 87,5 – 108 MHz |
| MW: | 531 – 1602 kHz |
| LW: | 153 – 279 kHz |
| SW: | 5800 – 6300 kHz |
| Zakresy fal (NAFTA): | |
| FM: | 87,7 – 107,9 MHz |
| AM: | 530 – 1710 kHz |
| WTH: | 162,4 – 162,55 MHz |
| Zakres przenoszenia w paśmie FM: | 30 – 15 000 Hz |

**CD**

| | |
|---|---|
| Zakres przenoszenia: | 20 – 20 000 Hz |

Wszelkie zmiany zastrzeżone!

(1) Regulátor hlasitosti

(2) **BND**
Krátké stisknutí: Volba úrovně uložení, příp. vlnového rozsahu.
Dlouhé stisknutí: Spuštění funkce Travelstore

(3) Tlačítko Zap./Vyp.
Krátké stisknutí: Zapnutí přístroje
V provozu: Vypnutí zvuku (Mute)
Dlouhé stisknutí: Vypnutí přístroje

(4) Tlačítko pro vysunutí CD

(5) Štěrbina mechaniky CD

(6) Displej

(7) **MENU**
Vyvolání menu základních nastavení

(8) Multifunkční kolébkový ovládač

(9) Čelní zásuvka AUX IN

(10) Mini zásuvka USB

(11) Tlačítko **AUD**
Krátké stisknutí: Menu Audio k nastavení basů, středů, výšek, Balance (vyvážení), Fader (předozadní vyvážení) a Loudness (zdůraznění basů a výšek při tichém poslechu)
Dlouhé stisknutí: Obnovení původního nastavení barvy zvuku z výroby (výšky a basy pouze pro právě aktuální zdroj audia)

(12) Tlačítkový blok **1– 6**

(13) Tlačítko **TA**
Zapnutí/vypnutí priority dopravních informací
Přerušení běžící dopravní informace

(14) Tlačítko **SRC**
Volba zdroje mezi rádiovým přijímačem a (pokud jsou vložené, připojené, příp. zapnuté) CD, USB a AUX

(15) Dioda LED Code

# Obsah

**372 Důležitá upozornění**
372 Použití k určenému účelu
372 Dálkové ovládání (možnost volby)
372 Likvidace starého přístroje

**372 Ochrana proti krádeži zadáním kódu CODE**
372 Zapnutí/vypnutí dotazu na kód (CODE)
373 Zadání číselného kódu po přerušení napětí

**374 Zapnutí/vypnutí**
374 Zapnutí/vypnutí tlačítkem Zap./Vyp.
374 Zapnutí/vypnutí mikrofonem
374 Vypnutí/zapnutí zapalováním vozidla
374 Nastavení vypínací doby (HOUR)

**375 Nastavení hlasitosti**
375 Vypnutí zvuku (MUTE)
375 Režim mikrofon
375 Zapnutí/vypnutí potvrzovacího tónu (BEEP)
376 Nastavení maximální hlasitosti při zapnutí (ONVOL)
376 Přizpůsobení hlasitosti v závislosti na hladině hluku (GALA)
376 Nastavení hlasitosti telefonu (PHVOL)

**377 Barva zvuku**
377 Nastavení výšek (TREB), středů (MID) a basů (BASS)
377 Nastavení vyvážení hlasitosti vlevo/vpravo (BAL) a vpředu/vzadu (FAD)
378 Zapnutí/vypnutí Loudness (LD)
378 Nastavení barvy zvuku do původního stavu

**378 Přesný čas**
378 Zobrazení přesného času
378 Nastavení přesného času (TIMESET)
379 Volba 12/24 hodinového režimu (MODE)
379 Zapnutí/vypnutí alarmu a nastavení času alarmu (ALARM)

**380 Režim rádio**
380 Zapnutí režimu rádio
380 RDS-komfortní funkce RDS (AF, REG)
381 Volba vlnového rozsahu/úrovně uložení
381 Nastavení vysílače
382 Uložení vysílače
382 Vyvolání uložených vysílačů
382 Přehrávání ukázek vysílání uložených vysílačů (PRSTSCAN)
383 Přehrávání ukázek vysílání přijímatelných vysílačů (BANDSCAN)
383 Typ programu (PTY)
384 Omezení výšek v závislosti na rušení (HCUT)
384 Nastavení funkce tlačítek (KEY PRG)

**385 Dopravní informace**
385 Zapnutí/vypnutí priority dopravních informací
385 Nastavení zvýšené hlasitosti dopravních hlášení
385 Potlačení dopravních hlášení

**386 Režim CD**
386 Spuštění režimu CD
386 Zobrazení uplynulé nebo zbývající doby přehrávání
387 Volba skladby
387 Rychlé vyhledávání (slyšitelné)
387 Náhodné přehrávání skladeb (MIX)
387 Přehrávání ukázek skladeb (SCAN)
387 Opakování skladby (RPT)
387 Přerušení přehrávání (PAUSE)
387 Vyjmutí disku CD

**388 Režim MP3 CD/USB**
388 Příprava nosiče dat MP3
390 Spuštění režimu MP3
390 Zobrazení uplynulé nebo zbývající doby přehrávání
390 Zobrazení informací o skladbě (tagy ID3)
391 Volba složky
391 Volba skladby
391 Rychlé vyhledávání (slyšitelné)
391 Přehrávání skladeb v náhodném pořadí (MIX)
392 Přehrávání ukázek skladeb (SCAN)
392 Opakované přehrávání jednotlivých skladeb nebo celých složek (RPT)
392 Přerušení přehrávání (PAUSE)
392 Seznamy skladeb (PLST)

**393 IČ dálkové ovládání**
393 Přijímač dálkového ovládání (IČ)
393 Uvedení IČ dálkového ovládání do provozu
393 Funkce dálkového ovládání
394 Výměna baterie

**395 Výstup pro subwoofer**

**395 Výstup předzesilovače**

**395 Externí zdroje audia**
395 Čelní vstup AUX
395 Vstup AUX na zadní straně
396 Nastavení úrovně vstupu AUX

**396 Technické údaje**

**426 ISO connector**

# Důležitá upozornění

Dříve než uvedete přístroj do provozu, přečtěte si pečlivě tento návod a seznamte se s přístrojem. Uložte si tento návod ve vozidle pro pozdější dotazy.

## Použití k určenému účelu

Přístroj je koncipován pro provoz v užitkovém vozidle s napětím palubní sítě 24 V a montáž do 1-DIN šachty.

**Bezpečnost silničního provozu**

Bezpečnost silničního provozu má absolutní prioritu. Obsluhujte Váš přístroj pouze tehdy, pokud to dovoluje dopravní situace. Seznamte se s přístrojem před zahájením jízdy. Na výstražné akustické signály policie, požárníků a záchranných služeb musíte ve vozidle včas reagovat.
Poslouchejte proto během jízdy svůj program s přiměřenou hlasitostí.

## Dálkové ovládání (možnost volby)

S infračerveným dálkovým ovládáním můžete ovládat nejdůležitější funkce. Infračervené dálkové ovládání je dostání jako příslušenství (Bosch čís. 7 620 000 830).

## Likvidace starého přístroje

Nevyhazujte prosím Váš starý přístroj do domovního odpadu!
Pro likvidaci starého přístroje využijte stávající vratné a sběrné systémy.

# Ochrana proti krádeži zadáním kódu CODE

K ochraně proti krádeži je Váš přístroj vybaven čtyřmístným číselným kódem. Toto číslo se musí zadat vždy, pokud byl přístroj odpojen od provozního napětí vozidla. Dotaz na kód je z výroby vypnutý, lze jej ale zapnout.

**Upozornění:**
Je-li dotaz na kód zapnutý, začne dioda LED Code (15) blikat, i když jsou jak přístroj, tak také zapalování vozidla vypnuté.
Číselný kód najdete v identifikační kartě autorádia k Vašemu přístroji.

**Upozornění:**
Nikdy neuschovávejte identifikační kartu autorádia ve vozidle!

## Zapnutí/vypnutí dotazu na kód (CODE)

- ▶ Stiskněte tlačítko **MENU** (7), abyste otevřeli menu.
- ▶ Stiskněte tlačítko **MENU** (7) tolikrát, až se na displeji zobrazí „CODE“.

Po cca 2 sekundách se na displeji zobrazí „0000“ a můžete zadat kód:

**Upozornění:**
Pokud zadáte nesprávný číselný kód, zobrazí se na displeji „ERROR“ a potom znovu „0000“. Zadání můžete ještě dvakrát opakovat. Po třetím chybném zadání bude přístroj na 1 hodinu zablokován. V této době bude na displeji zobrazeno „WAIT

1HOUR“. Pokud přístroj v této čekací době vypnete, musíte po opětovném zapnutí znovu jednu celou hodinu čekat.

- ▶ Stiskněte tlačítko stanice **1** (12) tolikrát, až se na displeji zobrazí první číslo Vašeho číselného kódu.
- ▶ Stiskněte tlačítko stanice **2** (12) tolikrát, až se na displeji zobrazí druhé číslo Vašeho číselného kódu.
- ▶ Stiskněte tlačítko stanice **3** (12) tolikrát, až se na displeji zobrazí třetí číslo Vašeho číselného kódu.
- ▶ Stiskněte tlačítko stanice **4** (12) tolikrát, až se na displeji zobrazí čtvrté číslo Vašeho číselného kódu.

**Upozornění:**
Jakmile jste stisknutím tlačítka stanice **1** - **4** (12) zvolili některé místo číselného kódu, můžete odpovídající číslo číselného kódu nastavit také regulátorem hlasitosti (1).

Pokud se na displeji zobrazí správný číselný kód,

- ▶ držte tlačítko stanice **5** (12) stisknuté déle než 2 sekundy.

Na displeji se potom znovu zobrazí „CODE“ a aktuální nastavení „ON“ (Zap.) nebo „OFF“ (Vyp.).

- ▶ Otáčejte regulátorem hlasitosti (1) směrem doleva, příp. doprava, abyste dotaz na kód vypnuli nebo zapnuli.

Chcete-li menu opustit,

- ▶ stiskněte příp. několikrát tlačítko **MENU** (7).

## Zadání číselného kódu po přerušení napětí

- ▶ Zapněte přístroj.

Na displeji se nejprve zobrazí „CODE“ a potom „0000“. Můžete zadat kód:

**Upozornění:**
Pokud zadáte nesprávný číselný kód, zobrazí se na displeji „ERROR“ a potom znovu „0000“. Zadání můžete ještě dvakrát opakovat. Po třetím chybném zadání bude přístroj na 1 hodinu zablokován. V této době bude na displeji zobrazeno „BLOCKED“. Pokud přístroj v této čekací době vypnete, musíte po opětovném zapnutí znovu jednu celou hodinu čekat.

- ▶ Zadejte číselný kód, jak je popsáno v odstavci „Zapnutí/vypnutí dotazu na kód“.
- ▶ Pokud se na displeji zobrazí správný číselný kód, držte tlačítko stanice **5** (12) stisknuté déle než 2 sekundy.

Přístroj se zapne. Na displeji se přibližně na 2 sekundy zobrazí „TIMESET“ a potom se otevře menu k zadání přesného času.

- ▶ Zadejte přesný čas, jak je popsáno v kapitole „Přesný čas“, odstavec „Nastavení přesného času“.
- ▶ Potvrďte zadaný přesný čas stisknutím tlačítka **SRC** (14).

Po potvrzení přesného času přejde přístroj do normálního provozu.

# Zapnutí/vypnutí

K zapnutí, příp. vypnutí přístroje máte k dispozici různé možnosti:

## Zapnutí/vypnutí tlačítkem Zap./Vyp.

- ▶ K zapnutí stiskněte tlačítko Zap./Vyp. (3).
- ▶ K vypnutí držte tlačítko Zap./Vyp. (3) stisknuté déle než dvě sekundy.

**Upozornění:**
K ochraně baterie vozidla se přístroj při vypnutém zapalování vozidla po určité nastavitelné době automaticky vypne (viz odstavec „Nastavení vypínací doby“ v této kapitole).

## Zapnutí/vypnutí mikrofonem

Při připojení mikrofonu k systému, lze přístroj zapnout a vypnout také s mikrofonem pro hlášení. Další upozornění k tomu, najdete také v kapitole „Režim mikrofon“, odstavec „Nastavení hlasitosti hlášení mikrofonem“.

- ▶ Zapněte mikrofon při vypnutém přístroji.

Přístroj se automaticky zapne a přes připojené reproduktory jej lze použít pro hlášení.

- ▶ Vypněte mikrofon.

Přístroj se rovněž vypne.

## Vypnutí/zapnutí zapalováním vozidla

Pokud je přístroj propojen se zapalováním vozidla a nebyl vypnutý tlačítkem Zap./Vyp. (3), vypne se, příp. zapne zapalováním vozidla.

## Nastavení vypínací doby (HOUR)

- ▶ Stiskněte tlačítko **MENU** (7), abyste otevřeli menu.
- ▶ Stiskněte tlačítko **MENU** (7) tolikrát, až se na displeji zobrazí „HOUR“ a aktuální nastavení.
- ▶ Otáčejte regulátorem hlasitosti (1) směrem doleva, příp. doprava, abyste vypínací dobu nastavili mezi 1 a 60 minutami.

Chcete-li menu opustit,

- ▶ stiskněte příp. několikrát tlačítko **MENU** (7).

# Nastavení hlasitosti

Hlasitost systému je regulovatelná v krocích od 0 (Vyp.) do 32 (maximální).

- ▶ Chcete-li zvýšit hlasitost systému, otáčejte regulátorem hlasitosti (1) směrem doprava.
- ▶ Chcete-li snížit hlasitost systému, otáčejte regulátorem hlasitosti (1) směrem doleva.

## Vypnutí zvuku (MUTE)

Hlasitost systému můžete náhle vypnout (Mute).

- ▶ Stiskněte krátce tlačítko (3).

## Zrušení Mute

Chcete-li opět aktivovat předtím poslouchanou hlasitost,

- ▶ znovu krátce stiskněte tlačítko (3).

## Režim mikrofon

K přístroji můžete připojit mikrofon.

## Spuštění režimu mikrofon (MIC)

- ▶ Zapněte mikrofon.

Na displeji se zobrazí „MIC“.
Hlášení mikrofonem se budou přehrávat přes připojené reproduktory.

**Upozornění:**
Během používání mikrofonu zůstane zdroj audia slyšitelný v pozadí (viz také odstavec „Zdroj audia v pozadí, při režimu mikrofon“ v této kapitole).

## Nastavení hlasitosti hlášení mikrofonem

Chcete-li nastavit hlasitost mikrofonu,

- ▶ otáčejte během hlášení regulátorem hlasitosti (1).

**Upozornění:**
Naposledy nastavená hlasitost mikrofonu zůstane uložena.

## Zdroj audia v pozadí, při režimu mikrofon (funkce MIX)

Aktuálně nastavený zdroj audia zůstane během hlášení mikrofonem slyšitelný v pozadí (funkce MIX).
Chcete-li nastavit hlasitost zdroje v pozadí,

- ▶ stiskněte tlačítko < příp. > (8).

Během nastavovacího procesu se na displeji zobrazí „MIX“ jakož i relativní hlasitost zdroje audia přehrávaného v pozadí (od „0“ do „10“). „0“ znamená úplné vypnutí zvuku zdroje v pozadí; při „10“ bude zdroj v pozadí přehráván s plnou hlasitostí.

## Připojovací kabel

K připojení mikrofonu k přístroji je k dostání pod číslem dílu 8 649 494 020 samostatný mikrofonní kabel.

## Zapnutí/vypnutí potvrzovacího tónu (BEEP)

Na určité akce, . např. delší stisknutí tlačítka, zazní potvrzovací tón (Beep). Potvrzovací tón můžete vypnout:

- ▶ Stiskněte tlačítko **MENU** (7), abyste otevřeli menu.

- ▶ Stiskněte tlačítko **MENU** (7) tolikrát, až se na displeji zobrazí „BEEP“ a aktuální nastavení „ON“ (Zap.) nebo „OFF“ (Vyp.).
- ▶ Otáčejte regulátorem hlasitosti (1) směrem doleva, příp. doprava, abyste potvrzovací tón vypnuli nebo zapnuli.

Chcete-li menu opustit,

- ▶ stiskněte příp. několikrát tlačítko **MENU** (7).

## Nastavení maximální hlasitosti při zapnutí (ONVOL)

Když přístroj zapnete, hraje s naposledy zvolenou hlasitostí. Pokud jste však před vypnutím měli hlasitost vyšší než maximální hlasitost při zapnutí, bude hlasitost při opětovném zapnutí automaticky omezena na nastavenou hlasitost při zapnutí.

**Upozornění:**
K ochraně sluchu je maximální hlasitost při zapnutí omezena na hodnotu 25.

- ▶ Stiskněte tlačítko **MENU** (7), abyste otevřeli menu.
- ▶ Stiskněte tlačítko **MENU** (7) tolikrát, až se na displeji zobrazí „ONVOL“ a aktuální nastavení.
- ▶ Otáčejte regulátorem hlasitosti (1) směrem doleva, příp. doprava, abyste hlasitost při zapnutí nastavili mezi 5 a 25.

Chcete-li menu opustit,

- ▶ stiskněte příp. několikrát tlačítko **MENU** (7).

## Přizpůsobení hlasitosti v závislosti na hladině hluku (GALA)

S touto funkcí se hlasitost autorádia automaticky přizpůsobí rychlosti jízdy a s tím spojenou hlučností ve vozidle. Například při stoupající rychlosti se hlasitost automaticky zvýší, aby se kompenzovala větší hlučnost ve vozidle (např. prouděním vzduchu při pohybu vozidla).

K tomuto účelu musí Vaše vozidlo poskytovat signál tachometru a autorádio musí být náležitě připojeno.

Automatické zvýšení hlasitosti je nastavitelné v 6 stupních (OFF (Vyp.), 1–5).

- ▶ Stiskněte tlačítko **MENU** (7), abyste otevřeli menu.
- ▶ Stiskněte tlačítko **MENU** (7) tolikrát, až se na displeji zobrazí „GALA“ a aktuální nastavení.
- ▶ Otáčejte regulátorem hlasitosti (1) směrem doleva, příp. doprava, abyste přizpůsobení hlasitosti vypnuli nebo zapnuli.

Chcete-li menu opustit,

- ▶ stiskněte příp. několikrát tlačítko **MENU** (7).

## Nastavení hlasitosti telefonu (PHVOL)

Můžete nastavit hlasitost, se kterou bude Váš telefonní partner přehráván z reproduktorů přístroje.

- ▶ Stiskněte tlačítko **MENU** (7), abyste otevřeli menu.
- ▶ Stiskněte tlačítko **MENU** (7) tolikrát, až se na displeji zobrazí „PHVOL“ a aktuální nastavení.

- Otáčejte regulátorem hlasitosti (1) směrem doleva, příp. doprava, abyste hlasitost při zapnutí nastavili mezi 0 a 32.

Chcete-li menu opustit,

- stiskněte příp. několikrát tlačítko **MENU** (7).

# Barva zvuku

## Nastavení výšek (TREB), středů (MID) a basů (BASS)

- Stiskněte tlačítko **AUD** (11), abyste otevřeli menu.
- Stiskněte tlačítko **AUD** (11) tolikrát, až se na displeji zobrazí „BASS“ (basy), „MID“ (středy), příp. „TREB“ (výšky) a aktuální nastavení.
- Otáčejte regulátorem hlasitosti (1) směrem doleva, příp. doprava, abyste úroveň basů, středů, příp. výšek nastavili mezi +7 a -7.

Chcete-li menu opustit,

- stiskněte příp. několikrát tlačítko **AUD** (11).

## Nastavení vyvážení hlasitosti vlevo/vpravo (BAL) a vpředu/vzadu (FAD)

**Upozornění:**
Nastavení „FAD“ je k dispozici pouze při připojení externího zesilovače.

- Stiskněte tlačítko **AUD** (11), abyste otevřeli menu.
- Stiskněte tlačítko **AUD** (11) tolikrát, až se na displeji zobrazí „BAL“, příp. „FAD“ a aktuální nastavení.
- Otáčejte regulátorem hlasitosti (1) směrem doleva, příp. doprava, abyste vyvážení hlasitosti nastavili mezi +10 a –10.

Chcete-li menu opustit,

- stiskněte příp. několikrát tlačítko **AUD** (11).

### Zapnutí/vypnutí Loudness (LD)

- ▶ Stiskněte tlačítko **AUD** (11), abyste otevřeli menu.
- ▶ Stiskněte tlačítko **AUD** (11) tolikrát, až se na displeji zobrazí „LD“ a aktuální nastavení „ON“ (Zap.) nebo „OFF“ (Vyp.).
- ▶ Otáčejte regulátorem hlasitosti (1) směrem doleva, příp. doprava, abyste Loudness vypnuli nebo zapnuli.

Chcete-li menu opustit,

- ▶ stiskněte příp. několikrát tlačítko **AUD** (11).

### Nastavení barvy zvuku do původního stavu

Všechna nastavení barvy zvuku můžete nastavit do původního stavu z výroby.

- ▶ Stiskněte tlačítko **AUD** (11), abyste otevřeli menu.
- ▶ Stiskněte tlačítko **AUD** (11) tolikrát, až se na displeji zobrazí „RESET N“.
- ▶ Otáčejte regulátorem hlasitosti (1) směrem doprava, abyste zvolili nastavení „RESET Y“.

Po asi 2 sekundách se všechna nastavení barvy zvuku nastaví do původního stavu.

Chcete-li menu opustit,

- ▶ stiskněte příp. několikrát tlačítko **AUD** (11).

**Upozornění:**
Držte tlačítko **AUD** (11) stisknuté déle než 2 sekundy, abyste pro aktuálně přehrávaný zdroj obnovili původní nastavení barvy zvuku z výroby.

## Přesný čas

### Zobrazení přesného času

Chcete-li na displeji zobrazit asi na 10 sekund přesný čas,

- ▶ držte stisknuté déle než 2 sekundy tlačítko **MENU** (7).

**Upozornění:**
Podle zvoleného režimu hodin bude před přesným časem ve 24 hodinovém režimu zobrazeno „24H“ a ve 12 hodinovém režimu „AM“ (čas platný dopoledne), příp. „PM“ (čas platný odpoledne).
K nastavení režimu hodin si přečtěte odstavec „Volba 12/24 hodinového režimu (MODE)“ v této kapitole.

### Nastavení přesného času (TIMESET)

- ▶ Stiskněte tlačítko **MENU** (7), abyste otevřeli menu.
- ▶ Stiskněte tlačítko **MENU** (7) tolikrát, až se na displeji zobrazí „TIMESET“ a aktuální nastavení.

Asi po 2 sekundách se na displeji zobrazí aktuální přesný čas. Před přesným časem bude ve 24 hodinovém režimu zobrazeno „24H“ a ve 12 hodinovém režimu „AM“ (čas platný dopoledne), příp. „PM“ (čas platný odpoledne). Hodiny blikají a lze je nastavit.

Chcete-li nastavit hodiny, příp. minuty,

- ▶ otáčejte regulátorem hlasitosti (1) směrem doleva, příp. doprava.

Chcete-li přepínat mezi hodinami a minutami,

- ▶ stiskněte tlačítko **6** (12).
- ▶ Případně stiskněte několikrát tlačítko **MENU** (7), abyste menu opustili.

## Volba 12/24 hodinového režimu (MODE)

- ▶ Stiskněte tlačítko **MENU** (7), abyste otevřeli menu.
- ▶ Stiskněte tlačítko **MENU** (7) tolikrát, až se na displeji zobrazí „MODE“ a aktuální nastavení „12H“ nebo „24H“.
- ▶ Otáčejte regulátorem hlasitosti (1) směrem doleva, příp. doprava, abyste přepínali mezi nastaveními.
- ▶ Případně stiskněte několikrát tlačítko **MENU** (7), abyste menu opustili.

## Zapnutí/vypnutí alarmu a nastavení času alarmu (ALARM)

Na přístroji můžete nastavit čas jednorázového alarmu. V nastavený čas zazní asi 15 sekund akustický signál alarmu a na displeji bliká „ALARM“.

**Upozornění:**

- ▶ Chcete-li předčasně ukončit alarm, stiskněte libovolné tlačítko (kromě tlačítka Zap./Vyp. (3) nebo tlačítka pro vysunutí CD (4)). Přístroj se potom přepne do normálního provozu.
- ▶ Alarm nastane také tehdy, bude-li již přístroj v době alarmu zapnutý.

- ▶ Stiskněte tlačítko **MENU** (7), abyste otevřeli menu.
- ▶ Stiskněte tlačítko **MENU** (7) tolikrát, až se na displeji zobrazí „ALARM“ a aktuální nastavení „ON“ (Zap.) nebo „OFF“ (Vyp.).
- ▶ Otáčejte regulátorem hlasitosti (1) směrem doleva, příp. doprava, abyste alarm vypnuli nebo zapnuli.

Při nastavení „ALARM ON“ se asi po 2 sekundách zobrazí menu k nastavení času.

- ▶ Zadejte čas alarmu, jak je popsáno v odstavci „Nastavení přesného času“.
- ▶ Případně stiskněte několikrát tlačítko **MENU** (7), abyste menu opustili.

# Režim rádio

Tento přístroj je vybaven rádiovým přijímačem s RDS. Mnoho přijímaných FM vysílačů vysílá signál, který kromě programu obsahuje také informace jako je název vysílače a typ programu (PTY).
Na displeji se zobrazí název vysílače, jakmile je přijímatelný.

## Zapnutí režimu rádio

Pokud se nacházíte v některém jiném druhu režimu,

- ▶ stiskněte tlačítko **BND** (2),

nebo

- ▶ stiskněte tlačítko **SRC** (14) tolikrát, až se na displeji zobrazí „RADIO“.

Na displeji se zobrazí aktuální kmitočet, příp. název vysílače.

## RDS-komfortní funkce RDS (AF, REG)

RDS-komfortní funkce AF (alternativní kmitočet) a (REG) (regionální) rozšiřuje výkonnostní spektrum Vašeho rádiového přístroje:

- ▶ AF: Pokud je RDS-komfortní funkce aktivována, hledá přístroj automaticky v pozadí nejlépe přijímaný kmitočet nastaveného vysílače.
- ▶ REG: Některé vysílače se v určité časy dělí o svůj program s regionálními programy s různým obsahem. S aktivovanou funkcí REG se zabrání tomu, že přístroj přepne na alternativní kmitočty nastaveného vysílače, které mají jiný obsah programu.

**Upozornění:**

- ▶ Funkce RDS je z výroby zapnutá.
- ▶ Funkce REG je z výroby vypnutá, musí se zapnout, příp. vypnout v samostatném menu.

## Zapnutí, příp. vypnutí RDS-komfortní funkce

- ▶ Nejdříve příp. přepněte do režimu FM rádio.
- ▶ Stiskněte tlačítko **MENU** (7), abyste otevřeli menu.
- ▶ Stiskněte tlačítko **MENU** (7) tolikrát, až se na displeji zobrazí „RDS“ a aktuální nastavení „ON“ (Zap.) nebo „OFF“ (Vyp.).
- ▶ Otáčejte regulátorem hlasitosti (1) směrem doleva, příp. doprava, abyste RDS vypnuli nebo zapnuli.
- ▶ Případně stiskněte několikrát tlačítko **MENU** (7), abyste menu opustili.

RDS-komfortní funkce jsou aktivní, když je na displeji zobrazen symbol RDS.

## Zapnutí/vypnutí REG (pouze pro tuner pro oblast EUROPE)

- ▶ Nejdříve příp. přepněte do režimu rádio.
- ▶ Stiskněte tlačítko **MENU** (7), abyste otevřeli menu.
- ▶ Stiskněte tlačítko **MENU** (7) tolikrát, až se na displeji zobrazí „REG“ a aktuální nastavení „ON“ (Zap.) nebo „OFF“ (Vyp.).
- ▶ Otáčejte regulátorem hlasitosti (1) směrem doleva, příp. doprava, abyste REG vypnuli nebo zapnuli.
- ▶ Případně stiskněte několikrát tlačítko **MENU** (7), abyste menu opustili.

**Upozornění:**
Nastavení REG ON/OFF se projeví pouze tehdy, je-li zapnutá funkce RDS.

## Volba vlnového rozsahu/úrovně uložení

Podle oblasti tuneru můžete s tímto přístrojem přijímat následující kmitočtová pásma:

- Evropa: FM, SV, DV a KV
- NAFTA: FM, AM a WTH (povětrnostní pásmo)

Pro vlnový rozsah FM jsou k dispozici tři úrovně uložení FM1, FM2 a FMT a pro vlnové rozsahy SV, DV, KV, AM a WB je k dispozici jedna úroveň uložení. Navíc je jedna další úroveň uložení AMT, MWT, LWT, příp. KWT. Na každé úrovni uložení lze uložit 6 vysílačů.
Chcete-li přepínat mezi vlnovými rozsahy, příp. úrovněmi uložení,

- stiskněte tlačítko **BND** (2).

## Nastavení vysílače

K nastavení vysílače máte různé možnosti.

### Automatické vyhledávání vysílačů

**Upozornění:**
Automatické vyhledávání vysílačů je k dispozici pouze tehdy, je-li pro tlačítka < příp. > (8) zvoleno v menu nastavení „AUTOSEEK“ (viz odstavec „Nastavení funkce tlačítek“ v této kapitole).

- Stiskněte tlačítko < příp. > (8).

Nastaví se další přijímatelný vysílač.

**Upozornění:**

- Je-li zapnutá priorita dopravních informací a vypnutá funkce „PTY“, nastaví se další vysílač s dopravními informacemi.
- Je-li zapnutá funkce „PTY“, naladí se další vysílač zvoleného typu programu.

### Nastavení citlivosti vyhledávání vysílačů (SENS)

Můžete zvolit, zda se při malé citlivosti mají nastavit pouze silné nebo při vysoké citlivosti také slabé vysílače.

- Nejdříve příp. přepněte do režimu rádio.
- Stiskněte tlačítko **MENU** (7), abyste otevřeli menu.
- Stiskněte tlačítko **MENU** (7) tolikrát, až se na displeji zobrazí „SENS“ a aktuální nastavení „LO“ (malá citlivost) event. „DX“ (vysoká citlivost).
- Otáčejte regulátorem hlasitosti (1) směrem doleva, příp. doprava, abyste přepínali mezi nastaveními.
- Případně stiskněte několikrát tlačítko **MENU** (7), abyste menu opustili.

### Manuální naladění vysílače

Chcete-li v malých krocích změnit nastavený kmitočet,

- stiskněte tlačítko < příp. > (8).

**Upozornění:**
Kroková změna kmitočtu je k dispozici pouze tehdy, je-li pro tlačítka < příp. > (8) zvoleno v menu nastavení „MANSEEK“ (viz

odstavec „Nastavení funkce tlačítek“ v této kapitole).

Chcete-li rychle změnit nastavený kmitočet,

- ▶ držte tlačítko < příp. > (8) stisknuté.

## Uložení vysílače

### Manuální uložení vysílače

- ▶ Zvolte požadovanou úroveň uložení, příp. vlnový rozsah.
- ▶ Nastavte vysílač.
- ▶ Držte tlačítko stanice **1 – 6** (12), na které se má uložit vysílač, stisknuté déle než 2 sekundy.

Zazní potvrzovací tón. Vysílač je uložen na zvolené tlačítko stanice. Dokud je uložený vysílač nastavený, bude jeho paměťové místo (např. „P3“) zobrazeno na displeji.

### Automatické uložení vysílače (T-STORE)

Můžete automaticky uložit 6 nejsilnějších vysílačů z oblasti. Pro vlnový rozsah FM se uložení provede na úroveň uložení FMT, pro vlnový rozsah AM (NAFTA) na úroveň uložení AMT. Pro vlnové rozsahy SV, DV a KV (Evropa) je k dispozici společná úroveň uložení, která se zobrazí jako MWT, LWT, příp. KWT (podle vlnového rozsahu, ve kterém byla naposledy použita funkce T-STORE).

**Upozornění:**

- ▶ Vysílače předtím uložené na této úrovni se při tom nahradí nově nalezenými vysílači.
- ▶ Je-li zapnutá priorita dopravních informací, uloží se pouze vysílače s dopravními informacemi.
- ▶ Je-li zapnutá funkce PTY, uloží se jenom vysílače s aktuálně zvoleným typem programu.

- ▶ Zvolte požadovaný vlnový rozsah.
- ▶ Držte tlačítko **BND** (2) stisknuté déle než sekundy.

Začíná uložení do paměti. Na displeji se zobrazí „T-STORE“. Když je proces ukončen, bude vysílač nahrán na paměťové místo jedna, úrovně uložení FMT, příp. AMT, MWT, LWT nebo KWT.

## Vyvolání uložených vysílačů

- ▶ Zvolte úroveň uložení, příp. vlnový rozsah.
- ▶ Stiskněte tlačítko stanice **1 – 6** (12), na které je uložen požadovaný vysílač.

## Přehrávání ukázek vysílání uložených vysílačů (PRSTSCAN)

S touto funkcí můžete nechat přehrát vždy po asi 10 sekundách ukázky vysílání všech vysílačů uložených na aktuální úrovni uložení.

**Upozornění:**

Tato funkce je k dispozici pouze tehdy, je-li pro tlačítka < příp. > (8) zvoleno v menu nastavení „PRSTSCAN“ (viz odstavec „Nastavení funkce tlačítek“ v této kapitole).

### Spuštění přehrávání ukázek

► Stiskněte tlačítko < příp. > (8).

Na displeji se krátce zobrazí „PRSTSCAN“. Budou se přehrávat asi po 10 sekundách ukázky vysílání každého vysílače uloženého na aktuální úrovni uložení. Přitom se zobrazí nastavený kmitočet, příp. název vysílače.

### Ukončení přehrávání ukázek

► Stiskněte tlačítko < příp. > (8).

Skenovací proces se ukončí. Naposled přehrávaný vysílač zůstane nastaven.

## Přehrávání ukázek vysílání přijímatelných vysílačů (BANDSCAN)

S touto funkcí si můžete nechat přehrát vždy po asi 10 sekundách ukázky vysílání všech přijímatelných vysílačů

**Upozornění:**
Tato funkce je k dispozici pouze tehdy, je-li pro tlačítka < příp. > (8) zvoleno v menu nastavení „BANDSCAN“ (viz odstavec „Nastavení funkce tlačítek“ v této kapitole).

### Spuštění přehrávání ukázek

► Stiskněte tlačítko < příp. > (8).

Na displeji se krátce zobrazí „BANDSCAN“. Přístroj vyhledává v aktuálním vlnovém rozsahu vysílače. Ukázka vysílání každého nalezeného vysílače se bude přehrávat asi 10 sekund. Přitom se zobrazí nastavený kmitočet, příp. název vysílače.

### Ukončení přehrávání ukázek

► Stiskněte tlačítko < příp. > (8).

Skenovací proces se ukončí. Naposled přehrávaný vysílač zůstane nastaven.

## Typ programu (PTY)

Kromě názvu vysílače přenášejí některé FM vysílače také informace o typu jejich programu. Mohou být např. takové typy programů:

| | |
|---|---|
| CULTURE (kultura) | TRAVEL (cestování) |
| WEATHER (počasí) | JAZZ MUSIC (jazz) |
| NEWS (zprávy) | POP MUSIK (pop) |

S funkcí PTY si můžete cíleně vybrat vysílače určitého typu programu.

Pokud je zapnutá funkce PTY a bylo spuštěno vyhledávání PTY, přepne přístroj automaticky z aktuálního vysílače, příp. jiného druhu režimu na vysílač se zvoleným typem programu.

### Zapnutí/vypnutí funkce PTY

► Nejdříve příp. přepněte do režimu FM rádio.

► Stiskněte tlačítko **MENU** (7), abyste otevřeli menu.

► Stiskněte tlačítko **MENU** (7) tolikrát, až se na displeji zobrazí „PTY“.

► Otáčejte regulátorem hlasitosti (1) směrem doleva, příp. doprava, abyste zvolili nastavení „PTY ON“ (Zap.) nebo „PTY OFF“ (Vyp.).

► Případně stiskněte několikrát tlačítko **MENU** (7), abyste menu opustili.

### Volba typu programu

**Upozornění:**
Musí být zapnutá funkce „PTY“.

- Nejdříve příp. přepněte do režimu FM rádio.
- Stiskněte tlačítko **MENU** (7), abyste otevřeli menu.
- Stiskněte tlačítko **MENU** (7) tolikrát, až se na displeji zobrazí „PTYTYPE“.
- Otáčejte regulátorem hlasitosti (1), abyste zvolili typ programu.
- Případně stiskněte několikrát tlačítko **MENU** (7), abyste menu opustili.

### Spuštění vyhledávání PTY

**Upozornění:**
Vyhledávání PTY je k dispozici pouze tehdy, je-li pro tlačítka < příp. > (8) zvoleno v menu nastavení „AUTOSEEK“, příp. „BANDSCAN“ (viz odstavec „Nastavení funkce tlačítek“ v této kapitole).

- Stiskněte tlačítko < příp. > (8), abyste spustili vyhledávání.

Pokud bude nalezen vysílač s aktuálně zvoleným typem programu, tak se nastaví tento vysílač. Nebude-li nalezen žádný vysílač s tímto typem programu, tak se zase nastaví naposledy nastavený vysílač.

### Omezení výšek v závislosti na rušení (HCUT)

Funkce „HCUT“ způsobí zlepšení přehrávání při špatném rádiovém příjmu. Pokud dochází k rušení příjmu, úroveň rušení se automaticky sníží.

- Nejdříve příp. přepněte do režimu rádio.
- Stiskněte tlačítko **MENU** (7), abyste otevřeli menu.
- Stiskněte tlačítko **MENU** (7) tolikrát, až se na displeji zobrazí „HCUT“ a aktuální nastavení „OFF“ (Vyp.), 1 nebo 2 (síla poklesu úrovně rušení).
- Otáčejte regulátorem hlasitosti (1) směrem doleva, příp. doprava, abyste nastavili, příp. vypnuli „HCUT“.
- Případně stiskněte několikrát tlačítko **MENU** (7), abyste menu opustili.

### Nastavení funkce tlačítek (KEY PRG)

V režimu rádio můžete nastavit funkci krátkého stisknutí tlačítek < příp. > (8). K dispozici jsou následující nastavení:

- AUTOSEEK: Automatické vyhledávání dalšího přijímatelného vysílače.
- MANSEEK: Manuální kroková změna kmitočtu.
- PRSTSCAN: Přehrávání ukázek vysílání vysílačů uložených na aktuální úrovni uložení.
- BANDSCAN: Přehrávání ukázek vysílání přijímatelných vysílačů aktuálního vlnového rozsahu.
- Nejdříve příp. přepněte do režimu FM rádio.
- Stiskněte tlačítko **MENU** (7), abyste otevřeli menu.
- Stiskněte tlačítko **MENU** (7) tolikrát, až se na displeji zobrazí „KEY PRG“.
- Otáčejte regulátorem hlasitosti (1) směrem doleva, příp. doprava, abyste přepínali mezi nastaveními.
- Případně stiskněte několikrát tlačítko **MENU** (7), abyste menu opustili.

# Dopravní informace

## Zapnutí/vypnutí priority dopravních informací

Chcete-li v každém druhu režimu zapnout, příp. vypnout prioritu dopravních informací,

- ▶ stiskněte tlačítko **TA** (13).

**Upozornění:**
V druzích režimu CD, USB a AUX je tato funkce k dispozici pouze tehdy, pokud byl naposledy nastaven vlnový rozsah FM.

Priorita dopravních hlášení je aktivována, když se na displeji zobrazí symbol TA. Jakmile přístroj přijímá dopravní hlášení, bude hlášení propojeno. Na displeji se po dobu trvání hlášení zobrazí „TRAFFIC“.

**Upozornění:**
Uslyšíte varovný akustický signál,

- ▶ když při poslouchání vysílače s dopravními informacemi nebo CD opustíte oblast vysílání nastaveného vysílače s dopravními informacemi a následné automatické vyhledávání nenajde žádný nový vysílač s dopravními informacemi.
- ▶ když přepnete z vysílače s dopravními informacemi na vysílač bez dopravních informací.

Potom buď vypněte prioritu dopravních informací nebo přepněte na vysílač s dopravními informacemi.

## Nastavení zvýšené hlasitosti dopravních hlášení

Můžete nastavit, o kolik stupňů hlasitosti se mají dopravní hlášení přehrávat hlasitěji než nastavená hlasitost:

- ▶ Nejdříve příp. přepněte do režimu FM rádio.
- ▶ Stiskněte tlačítko **MENU** (7), abyste otevřeli menu.
- ▶ Stiskněte tlačítko **MENU** (7) tolikrát, až se na displeji zobrazí „TA DIFF“ a aktuální nastavení.
- ▶ Otáčejte regulátorem hlasitosti (1) směrem doleva, příp. doprava, abyste zvýšenou hlasitost nastavili mezi 0 a 10.

Chcete-li menu opustit,

- ▶ stiskněte příp. několikrát tlačítko **MENU** (7).

**Upozornění:**
Během dopravního hlášení můžete po dobu hlášení nastavovat hlasitost regulátorem hlasitosti (1).

## Potlačení dopravních hlášení

Chcete-li přerušit probíhající dopravní hlášení a vrátit se k předtím poslouchanému zdroji audia,

- ▶ stiskněte tlačítko **TA** (13).

Priorita dopravních hlášení zůstane zapnutá.

# Režim CD

S tímto přístrojem můžete přehrávat v obchodech běžně dostupné disky Audio CD, CD-R a CD-RW o průměru 12 cm. Chcete-li se vyhnout problémům při přehrávání, neměli byste svépomocí vytvořené disky CD vypalovat rychleji než 16násobnou rychlostí.

**Nebezpečí zničení CD mechaniky!**

Nesmí se používat CD singly o průměru 8 cm a disky CD nekruhového tvaru (Shape-CDs).
Nakládejte s disky CD pečlivě a zabraňte jejich poškrábání a poškození. Uchopujte disky CD pokud možno jenom za okraj.
Pokud by byl disk CD znečistěn, tak jej vyčistěte hadříkem nepouštějícím vlákna, bez přidání rozpouštědel. Otírejte disk CD vždy od středu k okrajům.
Nevystavujte disky CD přímému slunečnímu záření a mimo přístroj je uchovávejte v ochranném obalu.
Nelepte na disky CD žádné nálepky.
Popisujte disky CD pouze k tomu vhodnými popisovači, které jsou běžně dostupné v obchodech.
Za poškození CD mechaniky nevhodnými nebo poškozenými disky CD nepřevezmeme žádnou odpovědnost.

Pro bezvadnou funkci používejte pouze disky CD s logem Compact Disc. Disky CD s ochranou proti kopírování mohou způsobit problémy s přehráváním. Fa Bosch nemůže zaručit bezvadnou funkci disků CD s ochranou proti kopírování.

## Spuštění režimu CD

Pokud není v mechanice disk CD,

- ▶ zasunujte disk CD potištěnou stranou směrem nahoru, bez vynaložení síly, do štěrbiny mechaniky CD (5), až ucítíte odpor.

Disk CD bude automaticky vtažen do mechaniky. Na displeji se zobrazí symbol CD.

**Upozornění:**

- ▶ Vtažení disku CD do mechaniky se nesmí zabraňovat nebo podporovat.
- ▶ Pokud zasunete disk CD do přístroje ve vypnutém stavu, bude tento disk vtažen, aniž by přístroj spustil přehrávání.

Začne přehrávání disku CD. Na displeji se zobrazí číslo aktuální skladby (např. „T12“) a doba přehrávání.
Pokud je již v mechanice disk CD,

- ▶ stiskněte tlačítko **SRC** (14) tolikrát, až se na displeji zobrazí „CD“.

Přehrávání se spustí v místě, kde bylo přerušeno.

## Zobrazení uplynulé nebo zbývající doby přehrávání

Chcete-li přepínat mezi zobrazením uplynulé, příp. zbývající doby přehrávání aktuální skladby,

- ▶ stiskněte tlačítko **6** (12).

### Volba skladby

- Stiskněte tlačítko < příp. > (8), abyste přepnuli na předchozí, event. následující skladbu.

Pokud se již aktuální skladba přehrává déle než 10 sekund, tak se jednorázovým stisknutím tlačítka < (8) opětovně spustí.

### Rychlé vyhledávání (slyšitelné)

K rychlému vyhledávání dozadu, příp. dopředu,

- držte stisknuté tlačítko < příp. > (8), až se dostanete k požadovanému místu.

### Náhodné přehrávání skladeb (MIX)

- Stiskněte tlačítko **3** (12).

Na displeji se krátce zobrazí „MIX ALL“ a symbol MIX. Další skladby budou vybrány náhodně.

### Ukončení funkce MIX

- Stiskněte znovu tlačítko **3** (12).

Na displeji se krátce zobrazí „MIX OFF“ a zhasne symbol MIX. V přehrávání se bude normálně pokračovat.

### Přehrávání ukázek skladeb (SCAN)

Chcete-li si nechat přehrát vždy po asi 10 sekundách ukázky všech skladeb na disku CD,

- stiskněte tlačítko **4** (12).

Na displeji se krátce zobrazí „SCAN TRK“.

### Ukončení funkce Scan, pokračování k poslechu skladby

Chcete-li ukončit skenovací proces,

- stiskněte znovu tlačítko **4** (12).

Na displeji se krátce zobrazí „SCAN OFF“. Aktuální skladba se bude přehrávat dále.

### Opakování skladby (RPT)

- Stiskněte tlačítko **2** (12).

Na displeji se krátce zobrazí „RPT TRK“ a objeví se symbol RPT. Aktuální skladba se bude opakovat, až se RPT deaktivuje.

### Ukončení funkce RPT

- Stiskněte znovu tlačítko **2** (12).

Na displeji se krátce zobrazí „RPT OFF“ a zhasne symbol RPT. V přehrávání se bude normálně pokračovat.

### Přerušení přehrávání (PAUSE)

- Stiskněte tlačítko **1** (12).

Na displeji se zobrazí „PAUSE“.

### Zrušení přestávky

- Během přestávky stiskněte tlačítko **1** (12).

V přehrávání se bude pokračovat.

### Vyjmutí disku CD

**Upozornění:**
Disk CD můžete nechat také vysunout, pokud je přístroj vypnutý nebo je aktivní jiný zdroj audia.

- Stiskněte tlačítko pro vysunutí CD (4).

Disk CD se vysune. Pokud se nacházíte v režimu CD, zobrazí se na displeji krátce „CD EJECT“.

**Upozornění:**
Vysunutí disku CD se nesmí zabraňovat nebo podporovat.

▶ Vyjměte disk CD.
Symbol CD zhasne.

**Upozornění:**
Pokud jste vysunutý disk nevyjmuli, bude asi po 10 sekundách opět automaticky vtažen.

# Režim MP3 CD/USB

S tímto přístrojem můžete také přehrávat disky CD-R a CD-RW s hudebními soubory MP3 a WMA. Kromě toho můžete připojit USB nosič dat a přehrávat soubory MP3/WMA, které jsou na něm uložené.
Tato kapitola se zabývá pouze přehráváním souborů MP3, protože u souborů MP3 a WMA je obsluha identická. V této kapitole se označení „MP3 nosiče dat“ vztahuje jak na disky CD-R/RW, tak také na USB nosiče dat, jako např. USB flash disky.

**Upozornění:**
- ▶ Soubory WMA s ochranou Digital Rights Management (DRM) z onlinových obchodů s hudbou nelze s tímto přístrojem přehrávat.
- ▶ Soubory WMA lze spolehlivě přehrávat pouze tehdy, pokud byly zhotovené s Windows Media Player od verze 8.

## Příprava nosiče dat MP3

### Příprava disku MP3-CD

Vlivem kombinace CD vypalovačky, CD vypalovacího softwaru a prázdného disku CD může dojít k problémům s přehráváním disků CD. Pokud vzniknou problémy se svépomocí vypálenými disky CD, měli byste u typu prázdného disku CD přejít na jiného výrobce nebo na jinou barvu prázdného disku.
Formát CD disku musí být ISO 9660 Level 1, příp. Lewel 2 nebo Joliet. Všechny ostatní formáty nemusí být přehrány spolehlivě.

Při vytváření (kódování) souborů MP3/WMA z audio souborů, byste měli používat bitové rychlosti (Bitrate) od 32 do 320 kbit/s pro soubory MP3, příp. od 32 do 192 kbit/s pro soubory WMA.
Tento přístroj podporuje až 252 složek a až 255 souborů na složku. Disk CD smí přitom celkově obsahovat maximálně 512 složek a souborů. Složky a skladby na disku CD lze navolit jednotlivě.

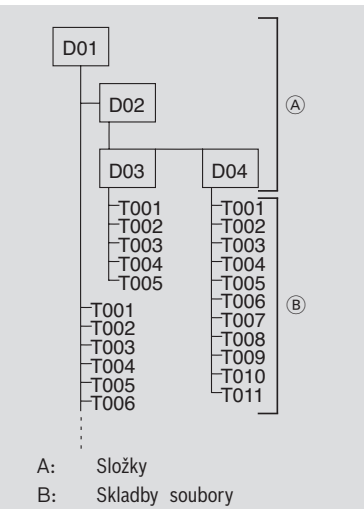


Každou složku lze pojmenovat pomocí PC. Název složky lze zobrazit na displeji přístroje. Proveďte pojmenování složek a skladeb/ souborů podle Vašeho CD vypalovacího softwaru. Pokyny k tomu najdete v návodu k softwaru.

**Upozornění:**

- Při pojmenování souborů (složky a skladby) nepoužívejte přehlásky a zvláštní znaky.
- Pokud použijete názvy souborů s více než 16 znaky (včetně „MP3“, příp. „WMA“), zmenší se maximální počet skladeb a složek.

Pokud Vám záleží na určitém pořadí Vašich souborů: Uložte soubory na nosič dat v pořadí, ve kterém se mají později přehrávat. Přístroj přehrává soubory v pořadí, ve kterém jsou fyzicky uloženy na nosiči dat.
Pro přehrávání souborů v tomto přístroji, musí mít soubory MP3 příponu názvu souboru „MP3“, příp. soubory WMA příponu názvu souboru „WMA“.

**Upozornění:**
K zaručení nerušeného přehrávání

- se nesnažte jiné než MP3 soubory opatřit příponou názvu souboru „MP3“ a přehrávat! Tyto neplatné soubory budou během přehrávání ignorovány.
- nepoužívejte žádné „smíšené“ disky CD s neplatnými daty MP3 a skladbami MP3 (během přehrávání přístroj načte pouze MP3 soubory).
- nepoužívejte žádný CD mix režim s CD audio skladby a MP3 skladby. Pokud se pokusíte přehrávat CD mix režim, budou

přehrány pouze CD audio skladby.

### Příprava USB nosiče dat

Aby přístroj USB nosič dat rozpoznal, musí být tento nosič specifikován jako velkokapacitní paměť (Mass Storage Device) a naformátován v souborovém systému FAT16 nebo FAT32 a rovněž obsahovat soubory MP3 nebo WMA. Na USB nosič dat můžete uložit maximálně 5000 skladeb (bez tagů ID3). S tímto přístrojem můžete jednotlivě navolit složky a skladby. Používáte-li skladby s tagy ID3, sníží se tím maximální počet souborů.
Fa Bosch nemůže zaručit bezvadnou funkci všech USB nosičů dat dostupných na trhu.

### Tagy ID3

MP3 skladby mohou navíc obsahovat informace jako interpret, název skladby a album (tagy ID3). Tento přístroj může zobrazit na displeji tagy ID3 verze 1 a verze 2.

## Spuštění režimu MP3

### Spuštění režimu MP3 z disku CD

U MP3 CD se režim MP3 spustí jako normální režim CD. Přečtěte si k tomu odstavec „Spuštění režimu CD“ v kapitole „Režim CD“. Na displeji se zobrazí číslo aktuální skladby (např. „T12“) a doba přehrávání a rovněž informace o skladbě (tagy ID3), příp. název souboru. Při přepnutí do jiné složky se krátce zobrazí název složky.

### Připojení USB nosiče dat a spuštění režimu MP3

Abyste mohli připojit USB nosič dat (např. USB flash disk nebo USB pevný disk), musí být USB kabel připojen do mini zásuvky USB (10).

► Připojte USB nosič dat na kabel USB.

Jakmile je USB nosič dat připojen, můžete jej zvolit tlačítkem **SRC** (14). Na displeji se potom zobrazí „USB“.

## Zobrazení uplynulé nebo zbývající doby přehrávání

Chcete-li přepínat mezi zobrazením uplynulé, příp. zbývající doby přehrávání aktuální skladby,

► stiskněte tlačítko **6** (12).

## Zobrazení informací o skladbě (tagy ID3)

Pokud MP3 nosič dat poskytuje tagy ID3, tak se při spuštění skladby jednou zobrazí na displeji jednou jako běžící písmo informace ke každé skladbě. Pokud s MP3 soubory nebyly uložené žádné tagy ID3, zobrazí se název souboru.

**Upozornění:**
K uložení tagů ID3 si přečtěte také návod k Vašemu PC softwaru pro MP3, příp. k vypalovacímu softwaru.

### Jednorázové zobrazení informací o skladbě formou běžícího textu

► Stiskněte tlačítko **5** (12).

Na displeji se jednou zobrazí jako běžící písmo tagy ID3 k aktuální skladbě.

**Upozornění:**
Tato funkce není k dispozici, pokud je zobrazení informací o skladbě jako běžící písmo vypnuto. Přečtěte si k tomu odstavec „Zapnutí/vypnutí zobrazení informací o skladbě jako běžící písmo (SCRL)“.

### Zapnutí/vypnutí zobrazení informací o skladbě jako běžící písmo (SCRL)

Chcete-li při spuštění skladby zapnout, příp. vypnout zobrazení informací o skladbě jako běžící písmo,

- ▶ nejdříve příp. přepněte do režimu CD, event. MP3/WMA.
- ▶ Stiskněte tlačítko **MENU** (7), abyste otevřeli menu.
- ▶ Stiskněte tlačítko **MENU** (7) tolikrát, až se na displeji zobrazí „SCRL“ a aktuální nastavení „OFF“ (Vyp.) nebo „ON“ (Zap.).
- ▶ Otáčejte regulátorem hlasitosti (1) směrem doleva, příp. doprava, abyste běžící písmo vypnuli nebo zapnuli.
- ▶ Případně stiskněte několikrát tlačítko **MENU** (7), abyste menu opustili.

Při nastavení „SCRL OFF“ se informace o skladbě zobrazí na displeji po částech, vždy po 8 znacích. Přitom se každá část textu, jakož i číslo skladby a doba přehrávání zobrazuje vždy po 5 sekundách v plynulé změně.

### Volba složky

Chcete-li přepínat nahoru nebo dolů k jiné složce,

- ▶ stiskněte tlačítko ∧ příp. ∨ (8).

**Upozornění:**
Všechny složky, které neobsahují žádné soubory MP3, se automaticky přeskočí.
Přístroj manipuluje se všemi složkami a podsložkami tak, jako by ležely na jedné úrovni. Opětovným stisknutím tlačítka ∧ příp. ∨ (8) se také dostanete do všech podsložek.

### Volba skladby

- ▶ Stiskněte tlačítko < příp. > (8), abyste přepnuli na předchozí, event. následující skladbu.

Pokud se již aktuální skladba přehrává déle než 10 sekund, tak se jednorázovým stisknutím tlačítka < (8) opětovně spustí.

### Rychlé vyhledávání (slyšitelné)

K rychlému vyhledávání dozadu, příp. dopředu,

- ▶ držte stisknuté tlačítko < příp. > (8), až se dostanete k požadovanému místu.

### Přehrávání skladeb v náhodném pořadí (MIX)

Chcete-li přehrávat v náhodném pořadí skladby aktuální složky,

- ▶ stiskněte tlačítko **3** (12) tolikrát, až se na displeji zobrazí „MIX DIR“.

Na displeji se zobrazí symbol MIX.
Chcete-li přehrávat v náhodném pořadí všechny skladby MP3 nosiče dat,

- ▶ stiskněte tlačítko **3** (12) tolikrát, až se na displeji zobrazí „MIX ALL“.

Na displeji se zobrazí symbol MIX.

### Ukončení funkce MIX

Chcete-li přehrávání v náhodném pořadí ukončit,

- ▶ stiskněte tlačítko **3** (12) tolikrát, až se na displeji zobrazí „MIX OFF“.

Symbol MIX zmizí z displeje.

## Přehrávání ukázek skladeb (SCAN)

Chcete-li přehrávat ve vzestupném pořadí vždy po asi 10 sekundách ukázky všech skladeb na MP3 nosiči dat,

- ▶ stiskněte tlačítko **4** (12) tolikrát, až se na displeji zobrazí „SCAN TRK“.

Chcete-li přehrávat ukázky všech skladeb aktuální složky,

- ▶ stiskněte tlačítko **4** (12) tolikrát, až se na displeji zobrazí „SCAN FLD“.

### Ukončení funkce SCAN

Chcete-li přehrávání ukázek ukončit,

- ▶ stiskněte tlačítko **4** (12) tolikrát, až se na displeji zobrazí „SCAN OFF“.

Aktuálně přehrávaná ukázka skladby se bude přehrávat dále.

## Opakované přehrávání jednotlivých skladeb nebo celých složek (RPT)

Chcete-li zopakovat aktuální skladbu,

- ▶ stiskněte tlačítko **2** (12) tolikrát, až se na displeji zobrazí „RPT TRK“.

Na displeji se zobrazí symbol RPT.

Chcete-li zopakovat aktuální složku,

- ▶ stiskněte tlačítko **2** (12) tolikrát, až se na displeji zobrazí „RPT DIR“.

Na displeji se zobrazí symbol RPT.

### Ukončení funkce RPT

Chcete-li opakování ukončit,

- ▶ stiskněte tlačítko **2** (12) tolikrát, až se na displeji zobrazí „RPT OFF“.

Symbol RPT zmizí z displeje.

## Přerušení přehrávání (PAUSE)

- ▶ Stiskněte tlačítko **1** (12).

Na displeji se zobrazí „PAUSE“.

### Zrušení přestávky

- ▶ Během přestávky stiskněte tlačítko **1** (12).

V přehrávání se bude pokračovat.

## Seznamy skladeb (PLST)

- ▶ Stiskněte dlouze tlačítko **TA** (13), abyste přehrávali vlastní seznamy skladeb.

Na displeji se krátce zobrazí „PLST ON“. Budou se výhradně přehrávat vlastní seznamy skladeb připojeného MP3 přehrávače.

K návratu do normálního režimu MP3

- ▶ znovu dlouze stiskněte tlačítko **TA** (13).

Na displeji se krátce zobrazí upozornění „PLST OFF“. Přístroj nyní opět přehrává skladby, které jsou k dispozici na připojeném MP3 přehrávači, ale žádné seznamy skladeb.

# IČ dálkové ovládání

Pomocí IČ (infračerveného) dálkového ovládání můžete ovládat nejdůležitější funkce přístroje.

## Přijímač dálkového ovládání (IČ)

V krytu přístroje se nachází infračervený přijímač dálkového ovládání. Před použitím dálkového ovládání se přijímač musí zapnout:

- ▶ Stiskněte tlačítko **MENU** (7), abyste otevřeli menu.
- ▶ Stiskněte tlačítko **MENU** (7) tolikrát, až se na displeji zobrazí „IR“ a aktuální nastavení „OFF“ (Vyp.) nebo „ON“ (Zap.).
- ▶ Otáčejte regulátorem hlasitosti (1) směrem doleva, příp. doprava, abyste přijímač vypnuli nebo zapnuli.
- ▶ Případně stiskněte několikrát tlačítko **MENU** (7), abyste menu opustili.

## Uvedení IČ dálkového ovládání do provozu

Při dodání se v přihrádce baterie (25) dálkového ovládání nachází baterie. Kontakt mezi baterií a dálkovým ovládáním je přerušen fólií. Před uvedením do provozu prosím baterii vyjměte a odstraňte fólii. K vyjmutí baterie si prosím přečtěte odstavec „Výměna baterie“ v této kapitole.

## Funkce dálkového ovládání

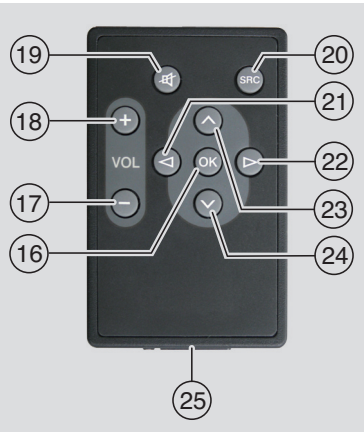


### Všeobecně:

| Tlačítko | | Funkce |
|---|---|---|
| 🔇 | (19) | Vypnutí zvuku přístroje |
| **SRC** | (20) | Přepínání zdrojů |
| **VOL +** | (18) | Zvýšení hlasitosti |
| **VOL –** | (17) | Snížení hlasitosti |

### V režimu rádio:

| Tlačítko | | Funkce |
|---|---|---|
| **>** | (22) | Krátké stisknutí: Automatické vyhledávání vysílačů/ vyhledávání PTY/ manuální naladění vysílače/ přehrávání ukázek vysílání uložených vysílačů<br>Dlouhé stisknutí: Rychlá změna kmitočtu |
| **<** | (21) | Krátké stisknutí: Automatické vyhledávání vysílačů/ |

vyhledávání PTY/ manuální naladění vysílače/ přehrávání ukázek vysílání uložených vysílačů
Dlouhé stisknutí: Rychlá změna kmitočtu

**Upozornění:**
V menu musí být zvolena příslušná funkce pro krátké stisknutí tlačítek <příp. > 8 (viz odstavec „Nastavení funkce tlačítek“ v kapitole „Režim rádio“).

### V režimu CD:

| Tlačítko | | Funkce |
|---|---|---|
| > | 22 | Krátké stisknutí: Volba další skladby<br>Dlouhé stisknutí: Vyhledávání dopředu |
| < | 21 | Krátké stisknutí: Volba předchozí skladby<br>Dlouhé stisknutí: Vyhledávání dozadu |

### V režimu MP3

| Tlačítko | | Funkce |
|---|---|---|
| > | 22 | Krátké stisknutí: Volba další skladby<br>Dlouhé stisknutí: Vyhledávání dopředu |
| < | 21 | Krátké stisknutí: Volba předchozí skladby<br>Dlouhé stisknutí: Vyhledávání dozadu |
| ⊼ | 23 | Přehrání další složky |
| ⊻ | 24 | Přehrání předchozí složky |

## Výměna baterie

Chcete-li vyměnit baterii IČ dálkového ovládání,

- ▶ Odblokujte přihrádku baterie 25 stisknutím blokovací páčky k přihrádce baterie.
- ▶ Vytáhněte přihrádku baterie 25 z pouzdra.
- ▶ Vyjměte starou baterii a vložte novou baterii (CR2025, 3 V) tak, aby při zastrčení přihrádky baterie 25 směřoval kladný pól k zadní straně pouzdra.
- ▶ Zastrčte přihrádku baterie 25 opět do pouzdra.

**Upozornění:**
Nelikvidujte spotřebované baterie do domovního odpadu, nýbrž je odevzdejte v příslušných sběrnách.

# Výstup pro subwoofer

K přístroji můžete připojit subwoofer.

K tomu se musí subwoofer připojit na zadní stranu přístroje. Nastavení funkce subwooferu v menu AUD:

- ▶ Stiskněte tlačítko **AUD** (11), abyste otevřeli menu.
- ▶ Stiskněte tlačítko **AUD** (11) tolikrát, až se na displeji zobrazí „SUBWF“ a aktuální nastavení.
- ▶ Otáčejte regulátorem hlasitosti (1) směrem doleva, příp. doprava, abyste úroveň subwooferu nastavili mezi +7 a -7.

Chcete-li menu opustit,

- ▶ stiskněte příp. několikrát tlačítko **AUD** (11).

**Upozornění:**
Při nastavení barvy zvuku do původního stavu (viz odstavec „Nastavení barvy zvuku do původního stavu“ v kapitole „Barva zvuku“) se úroveň subwooferu znovu nastaví na „0“.

# Výstup předzesilovače

K přístroji můžete připojit přídavný zesilovač. K tomu se musí zesilovač připojit na zadní stranu přístroje.

# Externí zdroje audia

K přístroji můžete připojit přes dva vstupy AUX různé druhy externích zdrojů audia:

- ▶ Čelní zásuvka AUX IN (AUX FRNT)
- ▶ Vstup AUX na zadní straně (AUX2REAR)

## Čelní vstup AUX

**Zvýšené nebezpečí poranění zástrčkovým konektorem!**
Vyčnívající konektorové zástrčky v čelní zásuvce AUX IN (9) mohou v případě nehody způsobit poranění. Z tohoto důvodu používejte pouze zahnuté konektorové zástrčky.

Jakmile je externí zdroj audia připojen do čelní zásuvky AUX IN (9), lze jej zvolit tlačítkem **SRC** (14). Na displeji se potom zobrazí „AUX FRNT“.

## Vstup AUX na zadní straně

Přes vstup AUX na zadní straně můžete k přístroji připojit různé externí zdroje audia, jako např. přenosný přehrávač disků CD, přehrávač mini disků nebo přehrávač MP3. Dříve než můžete vstup AUX na zadní straně používat, musíte jej v menu zapnout (viz odstavec „Zapnutí, příp. vypnutí vstupu AUX na zadní straně“ v této kapitole).
Jakmile je vstup AUX na zadní straně zapnutý, lze jej zvolit tlačítkem **SRC** (14). Na displeji se potom zobrazí „AUX2REAR“.

### Zapnutí, příp. vypnutí vstupu AUX na zadní straně

- ▶ Stiskněte tlačítko **MENU** (7), abyste otevřeli menu.

- ▶ Stiskněte tlačítko **MENU** (7) tolikrát, až se na displeji zobrazí „AUX2“ a aktuální nastavení „OFF“ (Vyp.) nebo „ON“ (Zap.).
- ▶ Otáčejte regulátorem hlasitosti (1) směrem doleva, příp. doprava, abyste vstup vypnuli nebo zapnuli.
- ▶ Případně stiskněte několikrát tlačítko **MENU** (7), abyste menu opustili.

### Nastavení úrovně vstupu AUX

Pro každý vstup AUX můžete samostatně nastavit úroveň signálu a tak úrovně externích zdrojů audia přizpůsobit zdrojům audia, které jsou charakteristické pro přístroj (jako např. rádio a USB).

**Upozornění:**
Úroveň signálu některého vstupu AUX můžete nastavit pouze tehdy, pokud je tento vstup zvolen tlačítkem **SRC** (14) jako zdroj audia.

- ▶ Příp. stiskněte tlačítko **SRC** (14) tolikrát, až se na displeji zobrazí požadovaný zdroj AUX.
- ▶ Stiskněte tlačítko **MENU** (7).

Zobrazí se „GAIN“ a aktuální nastavení.

- ▶ Otáčejte regulátorem hlasitosti (1) směrem doleva, příp. doprava, abyste úroveň nastavili mezi –9 a +9.

Chcete-li menu opustit,

- ▶ stiskněte příp. několikrát tlačítko **MENU** (7).

# Technické údaje

### Provozní napětí

| | |
|---|---|
| | 24 V |

### Zesilovač

| | |
|---|---|
| Výstupní výkon: | 2 x 20 W sinusový na 4 ohmech |
| Výstup preamp | 2 x 2,0 V eff |
| Vstup AUX: | 2 x 2,0 V eff |

### Tuner

Vlnové rozsahy Evropa:

| | |
|---|---|
| VKV (FM): | 87,5 – 108 MHz |
| SV: | 531 – 1602 kHz |
| DV: | 153 – 279 kHz |
| SW: | 5800 – 6 300 kHz |

Vlnové rozsahy NAFTA:

| | |
|---|---|
| FM: | 87,7 – 107,9 MHz |
| AM: | 530 – 1710 kHz |
| WTH: | 162,4 – 162,55 MHz |

| | |
|---|---|
| Přenosový rozsah FM: | 30 – 15 000 Hz |

### CD

| | |
|---|---|
| Přenosový rozsah: | 20 – 20 000 Hz |

Změny vyhrazeny!

1 Регулятор громкости

2 **BND**
Короткое нажатие: выбор банка памяти или диапазона волн
Долгое нажатие: запуск функции Travelstore

3 Кнопка Вкл/выкл
Короткое нажатие: включение устройства
Во время работы: отключение звука (Mute)
Долгое нажатие: выключение устройства

4 Кнопка выброса CD

5 Трей для CD

6 Дисплей

7 **MENU**
Вызов меню основных настроек

8 Многофункциональный переключатель

9 Переднее гнездо AUX-IN

10 Гнездо мини USB

11 Кнопка **AUD**
Короткое нажатие: вызов меню настроек звука – низкие, средние, высокие частоты, баланс, фейдер и тонокомпенсация
Долгое нажатие: сброс настроек звука на стандартные (высокие и низкие частоты для актуального источника аудиосигнала)

12 Группа кнопок **1– 6**

13 Кнопка **TA**
Включение/выключение приоритета дорожной информации
Отмена транслируемого дорожного сообщения

14 Кнопка **SRC**
Переключение с радио на CD, USB и AUX (если установлены, подключены и включены)

15 Светодиод кодовой защиты

# Оглавление

**400 Это важно знать**
400 Использование по назначению
400 Дистанционное управление (опциональное)
400 Утилизация отслужившего устройства

**401 Код защиты от кражи CODE**
401 Вкл/выкл требования ввода кода (CODE)
402 Ввод кода после нарушения питания

**402 Включение/выключение**
402 Включение/выключение кнопкой Вкл/выкл
402 Включение/выключение микрофоном
403 Включение/выключение зажиганием
403 Настройка времени выключения (HOUR)

**403 Регулировка громкости**
403 Выключение звука (MUTE)
403 Режим микрофона
404 Включение/выключение звукового подтверждения (BEEP)
404 Максимальная громкость при включении (ONVOL)
405 Автоматическая регулировка громкости в зависимости от скорости движения (GALA)
405 Регулировка громкости телефона (PHVOL)

**406 Звук**
406 Регулировка высоких (TREB), средних (MID) и низких (BASS) частот
406 Регулировка баланса левых/правых (BAL) и передних/задних громкоговорителей (FAD)
406 Включение/выключение тонокомпенсации (LD)
406 Восстановление настроек

**407 Время**
407 Отображение времени
407 Настройка времени (TIMESET)
407 Выбор режима 12/24 чч. (MODE)
407 Включение/выключение и настройка будильника (ALARM)

**408 Режим радио**
408 Включение режима радио
408 Комфортные функции RDS (AF, REG)
409 Выбор диапазона волн / банка памяти
409 Настройка на станцию
410 Сохранение станций
411 Включение сохраненных станций
411 Сканирование запрограммированных станций (PRSTSCAN)
411 Сканирование всех станций (BANDSCAN)
412 Тип передачи (PTY)
412 Срез высоких частот при помехах (HCUT)
413 Присвоение функций кнопкам (KEY PRG)

**413 Дорожная информация**
413 Включение/выключение приоритета дорожной информации
414 Повышение громкости дорожных сообщений
414 Отмена дорожных сообщений

**414 Режим CD**
415 Запуск режима CD
415 Отображение прошедшего или оставшегося времени
415 Выбор треков
415 Быстрый поиск (со звуком)
415 Случайная последовательность (MIX)
415 Сканирование треков (SCAN)
416 Повтор треков (RPT)
416 Пауза при воспроизведении (PAUSE)
416 Извлечение CD

**417 Режим MP3-CD/USB**
417 Подготовка носителя MP3
418 Включение режима MP3
419 Отображение прошедшего или оставшегося времени
419 Отображение информации о треке (ID3-теги)
419 Выбор папки
420 Выбор треков
420 Быстрый поиск (со звуком)
420 Случайная последовательность (MIX)
420 Сканирование треков (SCAN)
420 Повтор отдельных треков или папок (RPT)
421 Пауза при воспроизведении (PAUSE)
421 Режим плейлистов (PLST)

**421 ИК-пульт ДУ**
421 Приемник ИК-сигналов ДУ
421 Подготовка пульта ДУ к работе
422 Функции ДУ
422 Замена батареи

**423 Выход для сабвуфера**

**423 Выход для предусилителя**

**424 Внешние аудиоисточники**
424 Переднее гнездо AUX
424 Заднее гнездо AUX
424 Подстройка уровня входа AUX

**425 Технические характеристики**

**426 ISO connector**

ru

# Это важно знать

Внимательно прочитайте это руководство и ознакомьтесь с устройством перед тем, как приступать к пользованию. Храните руководство в автомобиле, оно поможет при появлении вопросов.

## Использование по назначению

Устройство с монтажным размером 1-DIN предназначено для коммерческих автомобилей с бортовым питанием 24 В.

**Безопасность движения**

Безопасность движения превыше всего. Пользуйтесь устройством только в том случае, если это допустимо в дорожной ситуации. Ознакомьтесь с устройством перед началом поездки.
Устройство ни при каких обстоятельствах не должно мешать своевременному восприятию сигналов полиции и аварийных служб в кабине автомобиля.
Не устанавливайте слишком высокий уровень громкости во время поездки.

## Дистанционное управление (опциональное)

Инфракрасный (ИК) пульт дистанционного управления (ДУ) позволяет использовать наиболее важные функции. ИК-пульт ДУ предлагается опционально (арт. Bosch 7 620 000 830).

## Утилизация отслужившего устройства

Не выбрасывайте отслужившее устройство вместе с бытовыми отходами!
Используйте соответствующие системы возврата и сбора для утилизации.

# Код защиты от кражи CODE

В устройстве предусмотрен 4-значный код защиты от кражи. По умолчанию ввод кода требуется после каждого отключения от источника питания. По умолчанию код выключен, но может быть включен.

**Примечание**
При включенной функции ввода кода светодиод (15) начинает мигать, если выключены устройство и зажигание. 4-значное число указано в паспорте устройства.

**Примечание**
Никогда не храните паспорт в кабине автомобиля!

## Вкл/выкл требования ввода кода (CODE)

- Откройте меню кнопкой **MENU** (7).
- Несколько раз нажмите кнопку **MENU** (7), пока на дисплее не появится «CODE».

Примерно через 2 секунды на дисплее отобразится «0000», теперь Вы можете ввести 4-значное число:

**Примечание**
При неправильном вводе кода на дисплее появится «ERROR» (ошибка), а затем снова «0000». У Вас осталось 2 попытки ввести правильный код. После 3-й неудачной попытки устройство заблокируется на 1 час. На дисплее появится надпись «WAIT 1 HOUR» (ждите 1 час). Если в это время Вы выключите устройство, то после повторного включения Вам придется снова ждать целый час.

- Нажимайте кнопку станции **1** (12) до тех пор, пока на дисплее не появится соответствующая первая цифра кода.
- Нажимайте кнопку станции **2** (12) до тех пор, пока на дисплее не появится соответствующая вторая цифра кода.
- Нажимайте кнопку станции **3** (12) до тех пор, пока на дисплее не появится соответствующая третья цифра кода.
- Нажимайте кнопку станции **4** (12) до тех пор, пока на дисплее не появится соответствующая четвертая цифра кода.

**Примечание**
После выбора позиции для ввода цифры кнопкой соответствующей станции **1** - **4** (12) выбрать цифру можно также регулятором громкости (1).

После того как на дисплее отобразится правильный код,

- нажмите и удерживайте кнопку станции **5** (12) более 2 секунд.

На дисплее снова появится «CODE» и текущая настройка «ON» (вкл) или «OFF» (выкл).

- Для включения/выключения требования ввода кода поверните регулятор громкости (1) влево или вправо.

Чтобы выйти из меню,

- один или несколько раз нажмите кнопку **MENU** (7).

### Ввод кода после нарушения питания

- Включите устройство.

На дисплее появится «CODE», а затем «0000». Вы можете ввести 4-значное число:

**Примечание**
При вводе неверного кода появится «ERROR» (ошибка), а затем снова «0000». У Вас осталось 2 попытки ввести правильный код. После 3-й неудачной попытки устройство заблокируется на 1 час. На дисплее появится «BLOCKED» (заблокировано). Если в это время Вы выключите устройство, то после повторного включения Вам придется снова ждать целый час.

- Введите 4-значный код, см. «Вкл/выкл требования ввода кода (CODE)».
- После отображения правильного кода нажмите и удерживайте кнопку станции **5** (12) более 2 секунд.

Устройство включится. Примерно 2 секунды на дисплее будет высвечиваться «TIMESET» (настройка времени), а затем откроется меню настройки времени.

- Настройте время, как описано в разделе «Настройка времени» в главе «Время».
- Подтвердите настройку времени кнопкой **SRC** (14) (источник).

После подтверждения устройство перейдет в обычный режим работы.

## Включение/выключение

Устройство включается/выключается различным способом:

### Включение/выключение кнопкой Вкл/выкл

- Включите устройство кнопкой Вкл/выкл (3).
- Для выключения устройства нажмите и удерживайте кнопку Вкл/выкл (3) больше 2 секунд.

**Примечание**
Для предотвращения разрядки автомобильного аккумулятора устройство автоматически отключается через определенное время (продолжительность которого можно запрограммировать, см. раздел «Настройка времени выключения» в этой главе).

### Включение/выключение микрофоном

Если к устройству подключен микрофон, устройство можно включить/выключить микрофоном для объявлений. См. раздел «Режим микрофона» в главе «Регулировка громкости».

- Включите микрофон при выключенном устройстве.

Устройство автоматически включится. Вы можете сделать объявление через подсоединенные громкоговорители.

- Выключите микрофон.

Устройство снова выключится.

### Включение/выключение зажиганием

Если устройство соединено с зажиганием и не было выключено кнопкой Вкл/выкл (3), оно включится/выключится от зажигания.

### Настройка времени выключения (HOUR)

- ▶ Откройте меню кнопкой **MENU** (7).
- ▶ Несколько раз нажмите **MENU** (7), пока на дисплее не появится «HOUR» (час) и актуальная настройка.
- ▶ Установите требуемое время выключения от 1 до 60 минут регулятором громкости (1).

Чтобы выйти из меню,

- ▶ один или несколько раз нажмите кнопку **MENU** (7).

## Регулировка громкости

Громкость последовательно регулируется от 0 (выкл) до 32 (максимум).

- ▶ Для увеличения громкости вращайте регулятор громкости (1) по часовой стрелке.
- ▶ Для уменьшения громкости вращайте регулятор громкости (1) против часовой стрелки.

### Выключение звука (MUTE)

Звук можно моментально отключить.

- ▶ Коротко нажмите кнопку (3) .

### Отмена выключения звука

Для включения звука с прежней громкостью

- ▶ еще раз коротко нажмите кнопку (3).

### Режим микрофона

К устройству можно подключить один микрофон.

### Запуск режима микрофона (MIC)

- ▶ Включите микрофон.

На дисплее появится «MIC» (микрофон). Объявления с микрофона воспроизводятся через громкоговорители.

**Примечание**

При работе микрофона звук аудиоисточника остается слышимым (см. также раздел «Звуковой фон при работе микрофона» в этой главе).

ru

### Регулировка громкости микрофона

Для регулировки громкости

- ▶ вращайте регулятор громкости (1) во время работы микрофона.

**Примечание**
Установленный уровень громкости микрофона сохраняется.

### Звуковой фон при работе микрофона (функция MIX)

Если включен микрофон, то воспроизводимый в данный момент аудиоисточник остается слышимым (функция MIX).

Для регулировки громкости звукового фона

- ▶ нажмите кнопку < или > (8).

Во время регулировки на дисплее отображается «MIX» и относительная громкость звукового фона (от «0» до «10»). «0» означает, что звук аудиоисточника выключен; «10» означает максимальную громкость звукового фона.

### Соединительный кабель

Для подключения микрофона предусмотрен микрофонный кабель (арт. 8 649 494 020).

### Включение/выключение звукового подтверждения (BEEP)

Определенные операции, например, долгое нажатие на кнопку, подтверждаются звуковым сигналом. Сигнал подтверждения можно отключить:

- ▶ Откройте меню кнопкой **MENU** (7).
- ▶ Несколько раз нажмите **MENU** (7), пока на дисплее не появится «BEEP» (сигнал) с актуальной настройкой «ON» (вкл) или «OFF» (выкл).
- ▶ Для включения/выключения сигнала поверните регулятор громкости (1) влево или вправо.

Чтобы выйти из меню,

- ▶ один или несколько раз нажмите кнопку **MENU** (7).

### Максимальная громкость при включении (ONVOL)

Устройство включается с ранее заданным уровнем громкости. Тем не менее, если в момент предыдущего отключения громкость была выше уровня, заданного этой настройкой, громкость автоматически уменьшится до заданной макс. громкости при включении.

**Примечание**
Для защиты органов слуха макс. громкость при включении ограничена 25.

- ▶ Откройте меню кнопкой **MENU** (7).
- ▶ Несколько раз нажмите **MENU** (7), пока на дисплее не появится «ONVOL» (громкость при включении) и актуальная настройка.
- ▶ Для настройки громкости при включении от 5 до 25 используйте регулятор громкости (5).

Чтобы выйти из меню,

- ▶ один или несколько раз нажмите кнопку **MENU** (7).

## Автоматическая регулировка громкости в зависимости от скорости движения (GALA)

Эта функция позволяет автоматически подстраивать громкость звуковой системы автомобиля под скорость движения. Так, при движении с высокой скоростью громкость будет автоматически повышаться для компенсации шума (например, из-за встречного воздушного потока).

Основой служит сигнал спидометра, поэтому звуковую систему необходимо правильно подключить.

Предусмотрены 6 уровней автоматического увеличения
громкости (OFF (выкл), 1-5).

- ▶ Откройте меню кнопкой **MENU** (7).
- ▶ Несколько раз нажмите **MENU** (7), пока на дисплее не появится «GALA» (громкость в зависимости от скорости) и актуальная настройка.
- ▶ Для включения/выключения и подстройки уровня поверните регулятор громкости (1) влево или вправо.

Чтобы выйти из меню,

- ▶ один или несколько раз нажмите кнопку **MENU** (7).

## Регулировка громкости телефона (PHVOL)

Вы можете регулировать громкость речи Вашего собеседника при прослушивании телефонного разговора через громкоговорители.

- ▶ Откройте меню кнопкой **MENU** (7).
- ▶ Несколько раз нажмите **MENU** (7), пока на дисплее не появится «PHVOL» (громкость телефона) и актуальная настройка.
- ▶ Настройте громкость от 0 до 32 регулятором громкости (1).

Чтобы выйти из меню,

- ▶ один или несколько раз нажмите кнопку **MENU** (7).

# Звук

## Регулировка высоких (TREB), средних (MID) и низких (BASS) частот

- ▶ Откройте меню кнопкой **AUD** (11).
- ▶ Несколько раз нажмите **AUD** (11), пока на дисплее не появится «BASS», «MID» или «TREB» с актуальными настройками.
- ▶ Настройте низкие, средние и высокие частоты в диапазоне от +7 до -7 регулятором громкости (1).

Чтобы выйти из меню,

- ▶ один или несколько раз нажмите кнопку **AUD** (11).

## Регулировка баланса левых/правых (BAL) и передних/задних громкоговорителей (FAD)

**Примечание**
Настройка «FAD» (фейдер) доступна только в том случае, если подключен внешний усилитель.

- ▶ Откройте меню кнопкой **AUD** (11).
- ▶ Несколько раз нажмите **AUD** (11), пока на дисплее не появится «BAL» или «FAD» с актуальными настройками.
- ▶ Настройте баланс громкости от +10 до -10 регулятором громкости (1).

Чтобы выйти из меню,

- ▶ один или несколько раз нажмите кнопку **AUD** (11).

## Включение/выключение тонокомпенсации (LD)

- ▶ Откройте меню кнопкой **AUD** (11).
- ▶ Несколько раз нажмите **AUD** (11), пока не появится «LD» (тонокомпенсация) с «ON» (вкл) или «OFF» (выкл).
- ▶ Для включения/выключения тонокомпенсации поверните регулятор громкости (1) влево или вправо.

Чтобы выйти из меню,

- ▶ один или несколько раз нажмите **AUD** (11).

## Восстановление настроек

Все звуковые настройки можно сбросить на стандартные.

- ▶ Откройте меню кнопкой **AUD** (11).
- ▶ Несколько раз нажмите **MENU** (7), пока не появится «RESET N» (сброс нет).
- ▶ Поверните регулятор громкости (1) вправо, чтобы выбрать «RESET Y» (сброс да).

Примерно через 2 секунды все стандартные настройки восстановятся.

Чтобы выйти из меню,

- ▶ один или несколько раз нажмите **AUD** (11).

**Примечание**
Сбросить звуковые настройки на стандартные можно в любой момент. Для этого нажмите и удерживайте кнопку **AUD** (11) более 2 секунд. Этим Вы восстановите стандартные звуковые настройки для используемого в данный момент источника аудиосигнала.

# Время

## Отображение времени

Для отображения времени примерно 10 секунд

- нажмите и удерживайте кнопку **MENU** (7) более 2 секунд.



**Примечание**

В зависимости от выбранного режима перед временем будет отображаться «24H» (24-часовой режим) или, если установлен 12-часовой режим, «AM» (до полудня) или «PM» (после полудня). О том, как установить режим времени, см. раздел «Выбор режима 12/24 чч.» в этой главе.

## Настройка времени (TIMESET)

- Откройте меню кнопкой **MENU** (7).
- Несколько раз нажмите **MENU** (7), пока на дисплее не появится «TIMESET» (настройка времени) и актуальная настройка.

Примерно через 2 секунды на дисплее отобразится текущее время. В зависимости от выбранного режима перед временем будет отображаться «24H» (24-часовой режим) или, если установлен 12-часовой режим, «AM» (до полудня) или «PM» (после полудня). Цифры мигают, их можно изменить.

Для настройки часов или минут

- вращайте регулятор громкости (1) влево или вправо.

Для переключения между часами и минутами

- нажмите кнопку **6** (12).
- Один или несколько раз нажмите кнопку **MENU** (7), чтобы выйти из меню.

## Выбор режима 12/24 чч. (MODE)

- Откройте меню кнопкой **MENU** (7).
- Несколько раз нажмите **MENU** (7), пока на дисплее не появится «MODE» (режим) и актуальная настройка.
- Для изменения настройки поверните громкости (1) влево или вправо.
- Один или несколько раз нажмите кнопку **MENU** (7), чтобы выйти из меню.

## Включение/выключение и настройка будильника (ALARM)

Вы можете настроить будильник для выдачи однократного сигнала тревоги. В заданное время сигнал будет звучать 15 секунд, а на дисплее мигать «ALARM» (тревога).

**Примечание**

- Для отключения звучащего сигнала тревоги нажмите любую кнопку (кроме кнопки Вкл/выкл (3) или кнопки выброса (4)). Устройство вернется в обычный режим работы.
- Сигнал тревоги прозвучит и в том случае, если включить устройство в заданный момент тревоги.

- Откройте меню кнопкой **MENU** (7).

- Несколько раз нажмите **MENU** (7), пока на дисплее не появится «ALARM» (сигнал) с актуальной настройкой «ON» (вкл) или «OFF» (выкл).
- Для включения/выключения будильника поверните регулятор громкости (1) влево или вправо.

При настройке «ALARM ON» (тревога вкл) через 2 секунды появится меню настройки времени тревоги.

- Настройте время тревоги, как описано в разделе «Настройка времени».
- Один или несколько раз нажмите кнопку **MENU** (7), чтобы выйти из меню.

# Режим радио

Устройство оснащено тюнером RDS. Помимо звуковых передач многие FM-станции транслируют дополнительную информацию, например, название станции и тип программы (PTY).

При приеме этой информации название станции отображается на дисплее.

## Включение режима радио

Если устройство находится в ином режиме,

- нажмите кнопку **BND** (2),

или

- несколько раз нажмите кнопку **SRC** (14) (источник), пока на дисплее не появится «RADIO» (радио).

На дисплее отобразится текущая частота или название станции.

## Комфортные функции RDS (AF, REG)

Комфортные функции RDS – AF (альтернативная частота) и REG (региональное вещание) – расширяют возможности устройства:

- AF: Если включена комфортная функция RDS, устройство автоматически, не прерывая передачу, ведет поиск оптимальной частоты приема выбранной станции.
- REG: Отдельные радиостанции одновременно транслируют различные передачи для различных регионов. REG предотвращает переключение на альтернативную частоту выбранной станции, транслирующей различные передачи для различных регионов.

**Примечание**

- По умолчанию RDS включена.
- По умолчанию REG выключена, она включается и выключается отдельно через меню.

### Включение/выключение комфортной функции RDS

- Настройтесь на FM-станцию, если это еще не сделано.
- Откройте меню кнопкой **MENU** (7).
- Несколько раз нажмите **MENU** (7), пока не появится «RDS» с актуальной настройкой «ON» (вкл) или «OFF» (выкл).
- Для включения/выключения RDS поверните регулятор громкости (1) влево или вправо.
- Один или несколько раз нажмите кнопку **MENU** (7), чтобы выйти из меню.

О том, что функции RDS включены, свидетельствует символ RDS на дисплее.

### Включение/выключение REG (только при работе тюнера в регионе EUROPE)

- Включите радио, если оно еще не включено.
- Откройте меню кнопкой **MENU** (7).
- Несколько раз нажмите **MENU** (7), пока на дисплее не появится «REG» с актуальной настройкой «ON» (вкл) или «OFF» (выкл).
- Для включения/выключения REG поверните регулятор громкости (1) влево или вправо.
- Один или несколько раз нажмите кнопку **MENU** (7), чтобы выйти из меню.

**Примечание**

Настройка REG вкл/выкл действует только в том случае, если функция RDS включена.

## Выбор диапазона волн / банка памяти

Принимаются передачи в следующих частотных диапазонах, в зависимости от региона работы тюнера:

- Европа: FM, MW (средние волны), LW (длинные волны) и SW (короткие волны)
- НАФТА: FM, AM и WTH (погодный диапазон)

В FM предусмотрены 3 банка памяти (FM1, FM2 и FMT), в MW, LW, SW, AM и WB по одному. Кроме того, предусмотрен еще один банк памяти AMT, MWT, LWT или SWT. В каждом банке могут сохраняться 6 станций. Для переключения между диапазонами волн или банками памяти

- используйте кнопку **BND** (2).

## Настройка на станцию

Возможны различные способы настройки.

### Автоматический поиск станций

**Примечание**

Для автопоиска станций кнопкам < и > (8) должна быть присвоена функция «AUTOSEEK» (см. раздел «Присвоение функций кнопкам» в этой главе).

- Нажмите кнопку < или > (8).

Радио настроится на ближайшую станцию.

**Примечание**

- Если включен приоритет дорожной информации, а «PTY» выключена, то будет выбрана ближайшая станция с дорожной информацией.
- Если «PTY» включена, будет выбрана ближайшая станция, передающая программу соответствующего типа.

### Регулировка чувствительности поиска станций (SENS)

Можно ограничить настройку станциями с уверенным приемом (низкая чувствительность) или же принимать и слабые станции (высокая чувствительность).

- Включите радио, если оно не включено.
- Откройте меню кнопкой **MENU** (7).
- Несколько раз нажмите **MENU** (7), пока не появится «SENS» (чувствительность) и «LO» (низкая чувствительность) или «DX» (высокая чувствительность).
- Измените настройку регулятором громкости (1) (влево или вправо).
- Один или несколько раз нажмите кнопку **MENU** (7), чтобы выйти из меню.

### Ручная настройка на станции

Для пошагового изменения частоты

- нажимайте кнопку < или > (8).

**Примечание**

Пошаговое изменение частоты доступно только в том случае, если кнопкам < или > (8) присвоена функция «MANSEEK» (ручной поиск) (см. раздел «Присвоение функций кнопкам» в этой главе).

Для быстрого изменения частоты

- нажмите и удерживайте < или > (8).

## Сохранение станций

### Сохранение станций вручную

- Выберите соответствующий банк памяти или диапазон волн.
- Настройтесь на станцию.
- Нажмите и удерживайте более 2 секунд одну из кнопок станций **1 – 6** (12).

Прозвучит сигнал подтверждения. Станция будет сохранена на выбранной кнопке. При настройке отображается соответствующая ячейка памяти (например, «P3»).

### Автоматическое сохранение станций (T-STORE)

Можно автоматически сохранить 6 станций наиболее уверенного приема в регионе. В диапазоне FM станции записываются в банк памяти FMT, в диапазоне AM (НАФТА) в банк памяти AMT. Для диапазонов MW, LW и SW (Европа) предусмотрен общий банк памяти. Он отображается как MWT, LWT или SWT (в зависимости от диапазона, в котором перед этим использовалась функция T-STORE).

**Примечание**

- Все станции, ранее сохраненные в этом банке памяти,

заменяются на новые найденные станции.
- Если включен приоритет дорожной информации, то сохраняются только станции с дорожной информацией.
- Если функция «PTY» включена, выбирается ближайшая станция с программой соответствующего типа.

- Выберите диапазон волн.
- Нажмите и удерживайте кнопку **BND** (2) более 2 секунд.

Станции записываются в память. Отображается «T-STORE». После записи в память включится станция из первой ячейки банка памяти FMT, AMT, MWT, LWT или SWT.

## Включение сохраненных станций

- Выберите банк памяти или диапазон волн.
- Нажмите кнопку **1 – 6** (12), на которой сохранена требуемая станция.

## Сканирование запрограммированных станций (PRSTSCAN)

Эта функция позволяет прослушивать все сохраненные станции по 10 секунд каждую.

**Примечание**
Эта функция доступна только в том случае, если кнопкам < или > (8) присвоена функция «PRSTSCAN» (сканирование запрограммированных станций) (см. «Присвоение функций кнопкам» ниже).

### Запуск сканирования

- Нажмите кнопку < или > (8).

На дисплее коротко появится «PRSTSCAN». Каждая станция в выбранном банке памяти прослушивается примерно 10 секунд. Одновременно отображается соответствующая частота или название станции.

### Отмена сканирования

- Нажмите кнопку < или > (8).

Сканирование прекратится. Настройка на предыдущую станцию сохранится.

## Сканирование всех станций (BANDSCAN)

Эта функция позволяет сканировать все принимаемые станции по 10 секунд каждую.

**Примечание**
Эта функция доступна только в том случае, если кнопкам < или > (8) присвоена функция «BANDSCAN» (см. раздел «Присвоение функций кнопкам» в этой главе).

### Запуск сканирования

- Нажмите кнопку < или > (8).

На дисплее коротко появится «BANDSCAN». Выполняется поиск станций в текущем диапазоне волн. Каждая найденная станция воспроизводится примерно по 10 секунд. Одновременно отображается соответствующая частота или название станции.

### Отмена сканирования

- Нажмите кнопку < или > (8).

Сканирование прекратится. Настройка на предыдущую станцию сохранится.

## Тип передачи (PTY)

Помимо названия самой станции некоторые FM-станции передают также информацию о типе или жанре транслируемой передачи. Примерами типов передачи могут быть:

| | |
|---|---|
| КУЛЬТУРА | ПУТЕШЕСТВИЯ |
| ПОГОДА | ДЖАЗ |
| НОВОСТИ | ПОП-МУЗЫКА |

С помощью PTY можно настраиваться на станции с передачей соответствующего типа. Если включена функция PTY и запущен поиск PTY, устройство автоматически переключится с текущей станции или из другого режима на станцию, транслирующую передачу выбранного типа.

### Включение/выключение PTY

- ▶ Настройтесь на FM-станцию, если это еще не сделано.
- ▶ Откройте меню кнопкой **MENU** (7).
- ▶ Несколько раз нажмите кнопку **MENU** (7), пока на дисплее не появится «PTY».
- ▶ Поворотом регулятора громкости (1) влево или вправо выберите «PTY ON» (PTY выкл) или «PTY OFF» (PTY выкл).
- ▶ Один или несколько раз нажмите кнопку **MENU** (7), чтобы выйти из меню.

### Выбор типа передачи

**Примечание**
«PTY» должна быть включена.

- ▶ Настройтесь на FM-станцию, если это еще не сделано.
- ▶ Откройте меню кнопкой **MENU** (7).
- ▶ Несколько раз нажмите кнопку **MENU** (7), пока на дисплее не появится «PTYTYPE».
- ▶ Регулятором громкости (1) выберите тип передачи.
- ▶ Один или несколько раз нажмите кнопку **MENU** (7), чтобы выйти из меню.

### Запуск поиска PTY

**Примечание**
Поиск PTY доступен только при включенной функции «PTY» и в том случае, если кнопкам < или > (8) присвоены функции «AUTOSEEK» (автопоиск) или «BANDSCAN» (сканирование диапазона) (см. раздел «Присвоение функций кнопкам» в этой главе).

- ▶ Запустите поиск кнопкой < или > (8).

Если устройство найдет станцию, транслирующую передачу выбранного типа, оно настроится на эту станцию. Если устройство не найдет такую станцию, продолжится прием предыдущей станции.

## Срез высоких частот при помехах (HCUT)

Функция HCUT повышает качество звучания в случае плохого приема радио. При помехах громкость автоматически понижается.

- ▶ Включите радио, если оно еще не включено.

- Откройте меню кнопкой **MENU** (7).
- Несколько раз нажмите **MENU** (7), пока на дисплее не появится «HCUT» (срез высоких частот) и актуальная настройка.
- Для изменения настройки или отключения «HCUT» поверните регулятор громкости (1) влево или вправо.
- Один или несколько раз нажмите кнопку **MENU** (7), чтобы выйти из меню.

### Присвоение функций кнопкам (KEY PRG)

В режиме радио можно запрограммировать функции, запускаемые при коротком нажатии на кнопки < и > (8).

Предусмотрены следующие варианты:

- AUTOSEEK: автопоиск следующей принимаемой станции.
- MANSEEK: пошаговое изменение частоты вручную.
- PRSTSCAN: сканирование станций в выбранном банке памяти.
- BANDSCAN: сканирование станций в текущем диапазоне волн.

- Настройтесь на FM-станцию, если это еще не сделано.
- Откройте меню кнопкой **MENU** (7).
- Несколько раз нажмите кнопку**MENU** (7), пока на дисплее не появится «KEY PRG» (программирование кнопок).
- Для изменения настройки поверните регулятор громкости (1) влево или вправо.
- Один или несколько раз нажмите кнопку **MENU** (7), чтобы выйти из меню.

## Дорожная информация

### Включение/выключение приоритета дорожной информации

Для включения/выключения приоритета дорожной информации в любом режиме

- нажмите кнопку **TA** (13).

**Примечание**

Функция доступна в режимах CD, USB и AUX только в том случае, если ранее устройство было настроено на FM-станцию.

О включенном приоритете дорожных сообщений свидетельствует TA на дисплее. По сигналу дорожной информации устройство переключается на прием соответствующих сообщений, на дисплее отображается «TRAFFIC» (транспорт).

**Примечание**

Звучит предупреждающий сигнал,

- Если в режиме радио или CD Вы выедете за пределы зоны приема станции, передающей дорожную информацию, и устройство не сможет автоматически найти альтернативную станцию;
- Если Вы перенастроитесь со станции, транслирующей дорожную информацию, на станцию, не передающую дорожных сообщений.

Вы можете либо выключить приоритет дорожной информации,

либо настроиться на станцию с дорожной информацией.

### Повышение громкости дорожных сообщений

Вы можете запрограммировать, насколько громкость дорожных сообщений должна быть выше обычной установленной громкости.

- ▶ Настройтесь на FM-станцию, если это еще не сделано.
- ▶ Откройте меню кнопкой **MENU** (7).
- ▶ Несколько раз нажмите **MENU** (7), пока на дисплее не появится «TA DIFF» (иная громкость дорожных сообщений) и актуальная настройка.
- ▶ Регулятором громкости (1) установите степень повышения громкости от 0 до 10.

Чтобы выйти из меню,

- ▶ один или несколько раз нажмите кнопку **MENU** (7).

**Примечание**

Регулятором громкости (1) можно регулировать громкость дорожного сообщения во время его прослушивания.

### Отмена дорожных сообщений

Для отмены прослушиваемого дорожного сообщения и возвращения к предыдущему аудиоисточнику

- ▶ нажмите кнопку **TA** (13).

Приоритет дорожных сообщений остается включенным.

## Режим CD

Воспроизводятся стандартные компакт-диски CD, CD-R и CD-RW диаметром 12 см. Во избежание проблем не записывайте собственные диски со скоростью более 16x.

**Опасность повреждения дисковода CD!**

Использование CD диаметром 8 см и CD некруглой формы не допускается. Бережно обращайтесь с дисками, защищайте их от царапин и повреждений. Берите диск только за края, не прикасайтесь к поверхности с записью. Если диск загрязнился, протрите его безворсовой тканью, не используйте растворителей. Протирайте всегда в направлении от центра к краю.
Не подвергайте диски воздействию прямых солнечных лучей, храните их в защитном футляре и не оставляйте внутри устройства.
Не наклеивайте на диски этикетки. Допускается лишь надписывать CD специальными фломастерами.
Мы не несем ответственности за повреждения дисковода несоответствующими или неисправными компакт-дисками.

Для безупречной работы пользуйтесь только дисками с логотипом Compact-Disc. Защищенные от копирования диски могут привести к проблемам воспроизведения. Bosch не гарантирует работу устройства с защищенными от копирования дисками!

## Запуск режима CD

Если в устройство не вставлен диск,

- ▶ осторожно вставьте диск в слот (5) стороной с изображением вверх, продвигая диск вперед, пока Вы не почувствуете легкого сопротивления.

Диск автоматически втянется в дисковод. На дисплее отобразится символ CD.



**Примечание**

- ▶ Не затрудняйте втягивание диска и не подталкивайте диск.
- ▶ Если вставлять диск в выключенное устройство, он втянется, но устройство не включится.

Начнется воспроизведение CD. На дисплее отображается номер текущего трека (например, «T12») вместе с продолжительностью звучания.

Если в устройство уже вставлен диск,

- ▶ несколько раз нажмите кнопку **SRC** (14) (источник), пока на дисплее не отобразится «CD».

Воспроизведение начнется с того момента, на котором оно было прервано.

## Отображение прошедшего или оставшегося времени

Для переключения между отображением прошедшего и оставшегося времени трека

- ▶ нажмите кнопку **6** (12).

## Выбор треков

- ▶ Перейдите к предыдущему или следующему треку кнопкой < или > (8).

Если текущий трек воспроизводится более 10 секунд, при нажатии на кнопку < (8) он снова начнется с начала.

## Быстрый поиск (со звуком)

Для быстрого поиска вперед или назад

- ▶ нажмите и удерживайте < или > (8), пока не найдете соответствующее место.

## Случайная последовательность (MIX)

- ▶ Нажмите кнопку **3** (12). Появятся «MIX ALL» и символ MIX. Следующие треки будут воспроизводиться в произвольной последовательности.

## Отмена MIX

- ▶ Еще раз нажмите кнопку **3** (12).

На дисплее коротко появится «MIX ALL», символ MIX исчезнет. Воспроизведение будет продолжаться в обычном порядке.

## Сканирование треков (SCAN)

Для сканирования всех треков CD по 10 секунд каждый

- ▶ нажмите кнопку **4** (12).

На дисплее коротко появится «SCAN TRK» (сканирование треков).

## Отмена сканирования и продолжение прослушивания трека

Для отмены сканирования

- ▶ еще раз нажмите кнопку **4** (12).

На дисплее коротко появится «SCAN OFF» (сканирование выкл). Возобновится воспроизведение текущего трека.

## Повтор треков (RPT)

▶ Нажмите кнопку **2** (12).

На дисплее коротко появятся «RPT TRK» (повтор трека) и символ RPT. Текущий трек будет непрерывно повторяться до отмены RPT.

## Отмена RPT

▶ Еще раз нажмите кнопку **2** (12).

Появится «RPT OFF» (повтор выкл), символ RPT исчезнет. Воспроизведение будет продолжаться в обычном порядке.

## Пауза при воспроизведении (PAUSE)

▶ Нажмите кнопку **1** (12).

На дисплее отобразится «PAUSE» (пауза).

## Продолжение после паузы

▶ Нажмите кнопку **1** (12) во время паузы.

Воспроизведение продолжится.

## Извлечение CD

**Примечание**

Извлечь CD можно также тогда, когда устройство выключено или выбран другой аудиоисточник.

▶ Нажмите кнопку выброса CD (4).

Произойдет выброс CD. Если устройство находится в режиме CD, на дисплее коротко появится «CD EJECT» (выброс CD).

**Примечание**

Не затрудняйте выталкивание диска и не вытягивайте диск силой.

▶ Извлеките компакт-диск.

Символ CD исчезнет.

**Примечание**

Если вы не извлечете вытолкнутый устройством диск, он автоматически снова втянется через 10 секунд.

# Режим MP3-CD/USB

Устройство также воспроизводит диски CD-R и CD-RW с файлами MP3 и WMA. Кроме того, можно подключать носители данных USB и воспроизводить файлы MP3/WMA с этих носителей.

Ниже описывается воспроизведение MP3, воспроизведение WMA осуществляется аналогично. Выражение «носитель MP3» используется как в отношении дисков CD-R/RW, так и носителей данных USB (флешек).

**Примечание**

- Устройство не воспроизводит файлов WMA с защитой Digital Rights Management (DRM).
- Надежно воспроизводятся только файлы WMA, созданные с помощью Windows Media Player версии 8 и выше.

## Подготовка носителя MP3

### Подготовка MP3-CD

Определенные проблемы воспроизведения CD могут быть вызваны записывающим устройством, программой для записи и типом чистого диска. При появлении проблем с воспроизведением самодельных CD рекомендуем попробовать использовать чистые диски другой марки или другого цвета.

Диск должен быть в формате ISO 9660 Level 1/Level 2 или Joliet. Воспроизведение дисков в других форматах не гарантируется.

При создании (кодировании) файлов MP3/WMA с аудиофайлов рекомендуется частота от 32 до 320 кбит/с для MP3 и частота от 32 до 192 кбит/с для WMA.

Устройство поддерживает до 252 папок по 255 файлов в каждой. Всего на одном CD может находиться до 512 папок и файлов. Папки и треки могут выбираться отдельно.

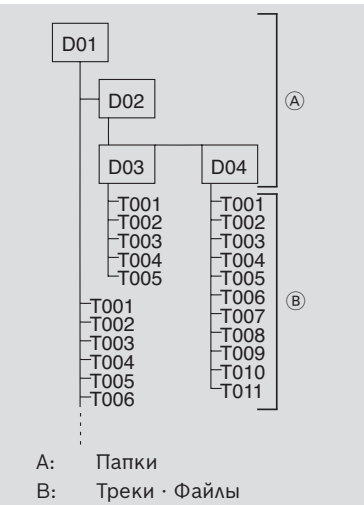


Имена папок присваиваются с помощью ПК. Устройство способно отображать имена папок. Для присвоения имен папкам и трекам/файлам пользуйтесь соответствующей программой записывающего устройства. Более подробную информацию Вы найдете в инструкциях к программному обеспечению.

**Примечание**

- Присваивая имена (папкам и трекам), пользуйтесь

обычными латинскими буквами и не используйте специальных символов.

- Имена файлов длиной более 16 символов (включая .MP3 или .WMA) уменьшают максимально допустимое число треков и папок.

Для воспроизведения файлов в соответствующей последовательности сохраняйте файлы на носителе в той последовательности, в которой они должны впоследствии воспроизводиться. Файлы воспроизводятся в том порядке, в котором они были физически записаны на носитель данных. Для воспроизведения имена MP3-файлов должны иметь расширение .MP3, а имена WMA-файлов расширение .WMA.

**Примечание**

Во избежание проблем

- не присваивайте файлам в формате, отличном от MP3, имена с расширением .MP3 и не пытайтесь воспроизводить их! При воспроизведении эти файлы будут игнорироваться устройством.
- Не используйте «комбинированные» диски с MP3-файлами и файлами в иных форматах (воспроизводиться будут только MP3-файлы).
- Не используйте диски, на которых одновременно записаны MP3-файлы и аудиотреки. Воспроизводиться будут только аудиотреки.

### Подготовка носителя данных USB

Устройство читает только носители USB, отформатированные как «mass storage device» в файловой системе FAT16 или FAT32, с файлами MP3 или WMA. На одном носителе может помещаться до 5000 файлов (без ID3-тегов). Устройство позволяет выбирать отдельные папки и треки. При использовании треков с ID3-тегами максимальное число файлов уменьшается. Bosch не гарантирует поддержку любых носителей USB, существующих на сегодняшнем рынке.

### ID3-теги

MP3-треки могут содержать дополнительную информацию об исполнителе, альбоме, названии трека (ID3-теги). Устройство отображает ID3-теги 1 и 2 версии.

## Включение режима MP3

### Включение режима MP3 компакт-диска

Для воспроизведения CD с MP3-файлами режим MP3 включается так же, как и обычный режим CD. См. более подробную информацию в разделе «Запуск режима CD» в главе «Режим CD».

На дисплее отображаются номер текущего трека (напр. «T12») и время звучания, а также информация о треке (ID3-теги) или имя файла. При переходе в другую папку имя папки коротко высвечивается на дисплее.

### Подключение носителя USB и запуск режима MP3

Для подключения носителя USB (напр. флешки или драйва) необходимо подключить кабель USB к разъему мини USB (10).

- Соедините носитель USB кабелем USB.

Подключенный носитель USB можно выбрать кнопкой **SRC** (14) (источник). На дисплее отобразится «USB».

### Отображение прошедшего или оставшегося времени

Для переключения между отображением прошедшего и оставшегося времени трека

- нажмите кнопку **6** (12).

### Отображение информации о треке (ID3-теги)

Если MP3-файлы имеют ID3-теги, то информация о треке отображается бегущей строкой в момент запуска трека. Если ID3-теги отсутствуют, отображается имя файла.

**Примечание**
Информацию о ID3-тегах Вы найдете в инструкциях к программе записи MP3 или программе записывающего устройства.

### Отображение информации о треке бегущей строкой

- Нажмите кнопку **5** (12).

ID3-теги для текущего трека отобразятся бегущей строкой на дисплее.

**Примечание**
Эта функция недоступна, если функция отображения информации бегущей строки выключена. См. раздел «Включение/выключение бегущей строки (SCRL)» ниже.

### Включение/выключение бегущей строки (SCRL)

Для отображения информации о треке бегущей строкой в момент запуска трека

- включите режим CD или MP3/WMA, если он еще не включен.
- Откройте меню кнопкой **MENU** (7).
- Несколько раз нажмите **MENU** (7), пока на дисплее не появится «SCRL» (бегущая строка) с текущей настройкой «OFF» (выкл) или «ON» (вкл).
- Поворотом регулятора громкости (1) влево или вправо включите или выключите бегущую строку.
- Один или несколько раз нажмите кнопку **MENU** (7), чтобы выйти из меню.

При выборе «SCRL OFF» (бегущая строка выкл) на дисплее отображается информация о треке группами по 8 букв. Отображение каждой группы букв вместе с номером трека и временем звучания, по 5 секунд каждая, непрерывно повторяется.

### Выбор папки

Для перемещения вверх или вниз к другой папке

- нажмите кнопку ∧ или ∨ (8).

**Примечание**

Устройство автоматически пропускает папки без MP3-файлов. Устройство перемещается между папками и подпапками, как если бы они находились на одном иерархическом уровне. Соответственно, многократно нажимая на ∧ или ∨ (8), можно вызвать все подпапки.

## Выбор треков

- Перейдите к предыдущему или следующему треку < или > (8).

Если текущий трек воспроизводился уже более 10 секунд, при нажатии на кнопку < (8) он снова начнется с начала.

## Быстрый поиск (со звуком)

Для быстрого поиска вперед или назад

- нажмите и удерживайте кнопку < или > (8), пока Вы не найдете соответствующее место.

## Случайная последовательность (MIX)

Для воспроизведения треков в текущей папке в произвольном порядке

- несколько раз нажмите кнопку **3** (12), пока на дисплее не появится «MIX DIR» (перемешать папку)

и символ «MIX».

Для воспроизведения MP3-файлов с носителя в произвольном порядке

- несколько раз нажмите кнопку **3** (12), пока на дисплее не появится «MIX ALL» (перемешать все)

и символ «MIX».

## Отмена MIX

Для отмены произвольного воспроизведения

- несколько раз нажмите **3** (12), пока не появится «MIX OFF» (MIX выкл),

а символ «MIX» исчезнет.

## Сканирование треков (SCAN)

Для воспроизведения MP3-файлов в восходящей последовательности по 10 секунд каждый

- несколько раз нажмите **4** (12), пока не появится «SCAN TRK».

Для сканирования всех треков в текущей папке

- несколько раз нажмите кнопку **4** (12), пока на дисплее не появится «SCAN FLD» (сканирование папки).

## Отмена сканирования

Для отмены сканирования треков

- несколько раз нажмите кнопку **4** (12), пока не появится «SCAN OFF».

Сканируемый трек будет продолжать воспроизводиться дальше как обычно.

## Повтор отдельных треков или папок (RPT)

Для повторения текущего трека

- несколько раз нажмите кнопку **2** (12), пока не появится «RPT TRK» (повтор трека)

и символ повтора RPT.

Для повторения всех треков в текущей папке

- несколько раз нажмите кнопку **2** (12), пока на дисплее не появится «RPT DIR» (повтор папки)

и символ повтора RPT.

### Отмена RPT

Для отмены повтора трека

- ▶ несколько раз нажмите кнопку **2** (12), пока на дисплее не появится «RPT OFF» (повтор выкл),

а символ повтора RPT исчезнет.

### Пауза при воспроизведении (PAUSE)

- ▶ Нажмите кнопку **1** (12).

На дисплее отобразится «PAUSE» (пауза).

### Продолжение после паузы

- ▶ Нажмите кнопку **1** (12) во время паузы.

Воспроизведение продолжится.

### Режим плейлистов (PLST)

Для включения режима плейлистов

- ▶ нажмите и удерживайте в нажатом положении кнопку **TA** (13).

На дисплее коротко высветится «PLST ON» (плейлист вкл). Теперь будут воспроизводиться только плейлисты, записанные на накопителе с файлами MP3.

Для переключения из режима плейлистов в обычный режим MP3

- ▶ нажмите и удерживайте в нажатом положении кнопку **TA** (13).

На дисплее коротко высветится «PLST OFF» (плейлист выкл). Теперь с накопителя будут воспроизводиться только MP3-файлы, но не плейлисты.

## ИК-пульт ДУ

Опциональный пульт дистанционного управления (ДУ) позволяет управлять наиболее важными функциями устройства.

### Приемник ИК-сигналов ДУ

В крышку устройства встроен приемник инфракрасных сигналов с пульта ДУ. Для использования ДУ приемник ИК-сигналов должен быть включен.

- ▶ Откройте меню кнопкой **MENU** (7).
- ▶ Несколько раз нажмите **MENU** (7), пока на дисплее не появится «IR» (ИК) с текущей настройкой «OFF» (выкл) или «ON» (вкл).
- ▶ Поворотом регулятора громкости (1) влево или вправо включите или выключите приемник.
- ▶ Один или несколько раз нажмите кнопку **MENU** (7), чтобы выйти из меню.

### Подготовка пульта ДУ к работе

Пульт управления поставляется с батареей, вложенной в батарейный отсек (25). Контакты батареи в пульте ДУ защищены полоской фольги. Приступая к пользованию пультом, извлеките батарею и удалите полоску фольги. Руководствуйтесь инструкциями по извлечению батареи в разделе «Замена батареи» в этой главе.

## Функции ДУ

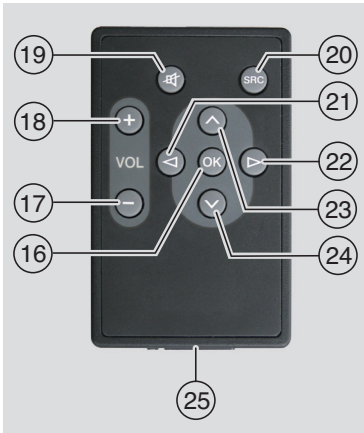


### Общие функции:

| Кнопка | | Функция |
|---|---|---|
| 🔇 | (19) | Выключение звука |
| SRC | (20) | Переключение источников |
| VOL + | (18) | Повышение громкости |
| VOL – | (17) | Понижение громкости |

### В режиме радио:

| Кнопка | | Функция |
|---|---|---|
| > | (22) | Короткое нажатие: Автопоиск станций / Поиск PTY / Ручная настройка / Скан запрограммированных станций<br>Долгое нажатие: Быстрое изменение частоты |
| < | (21) | Короткое нажатие: Автопоиск станций / Поиск PTY / Ручная настройка / Скан запрограммированных станций<br>Долгое нажатие: Быстрое изменение частоты |

**Примечание**

Функция, активируемая коротким нажатием на кнопку < или > (8), должна быть задана в меню (см. раздел «Присвоение функций кнопкам» в главе «Режим радио»).

### В режиме CD:

| Кнопка | | Функция |
|---|---|---|
| > | (22) | Короткое нажатие: Переход к следующему треку<br>Долгое нажатие: Поиск вперед |
| < | (21) | Короткое нажатие: Переход к предыдущему треку<br>Долгое нажатие: Поиск назад |

### Режим MP3

| Кнопка | | Функция |
|---|---|---|
| > | (22) | Короткое нажатие: Переход к следующему треку<br>Долгое нажатие: Поиск вперед |
| < | (21) | Короткое нажатие: Переход к предыдущему треку<br>Долгое нажатие: Поиск назад |
| ⊼ | (23) | Воспроизведение следующей папки |
| ⊻ | (24) | Воспроизведение предыдущей папки |

## Замена батареи

Для замены батареи ИК-пульта ДУ

- ► откройте батарейный отсек (25), нажимая на фиксатор.

- Извлеките батарейный отсек из корпуса.
- Извлеките старую батарею и вставьте новую (CR2025, 3 В) положительным полюсом (знак +) к задней части корпуса со вставленным батарейным отсеком (25).
- Вставьте батарейный отсек в корпус.

**Примечание**
Не выбрасывайте отслужившие батареи вместе с бытовыми отходами, сдавайте их в соответствующий пункт утилизации!

## Выход для сабвуфера

К устройству можно подключить сабвуфер. Для этого необходимо подсоединить сабвуфер к гнезду на задней панели устройства. Уровень сабвуфера регулируется в меню аудио:

- Откройте меню кнопкой **AUD** (11).
- Несколько раз нажмите кнопку **AUD** (11), пока на дисплее не появится «SUBWF» (сабвуфер) с актуальными настройками.
- Для настройки громкости от 0 до 7 используйте регулятор громкости (1).

Чтобы выйти из меню,

- один или несколько раз нажмите кнопку **AUD** (11).

**Примечание**
При сбросе звуковых настроек на стандартные (см. раздел «Восстановление стандартных настроек звука» в главе «Звук») громкость сабвуфера будет сброшена на «0».

## Выход для предусилителя

К устройству можно подключить дополнительный усилитель. Для этого необходимо подсоединить усилитель к гнезду на задней панели устройства.

# Внешние аудиоисточники

Устройство имеет два входа AUX для внешних источников аудиосигнала:

- ▶ Переднее гнездо AUX-IN (AUX FRNT)
- ▶ Заднее гнездо AUX (AUX2REAR)

## Переднее гнездо AUX

**Будьте осторожны с выступающими штекерами!**
Выступающие штекеры, вставленные в разъем AUX IN (9), могут причинить травму при аварии.
В связи с этим используйте только угловые штекеры.

Подключенный к переднему гнезду AUX IN источник (9) выбирается кнопкой **SRC** (14) (источник). На дисплее отобразится «AUX FRNT» (дополн. передний).

## Заднее гнездо AUX

Через заднее гнездо AUX можно подключать различные внешние источники аудиосигнала: портативные CD-плееры, MiniDisc-плееры, MP3-плееры и другие.
Перед подключением внешнего источника необходимо активировать заднее гнездо AUX в меню (см. раздел «Включение/выключение заднего входа AUX» в этой главе).
Активированный задний вход AUX выбирается кнопкой **SOURCE** (14) (источник). На дисплее отобразится «AUX-2REAR».

### Включение/выключение заднего входа AUX

- ▶ Откройте меню кнопкой **MENU** (7).
- ▶ Несколько раз нажмите **MENU** (7), пока не появится «AUX2» с настройкой «OFF» (выкл) или «ON» (вкл).
- ▶ Поворотом регулятора громкости (1) влево или вправо включите или выключите вход.
- ▶ Один или несколько раз нажмите кнопку **MENU** (7), чтобы выйти из меню.

## Подстройка уровня входа AUX

Уровень сигнала регулируется отдельно для каждого разъема AUX. Тем самым уровень внешних источников можно подстраивать для приведения в соответствии громкости внутренних аудиоисточников (радио и USB).

**Примечание**
Уровень сигнала на входе AUX регулируется только после выбора источника кнопкой **SRC** (14) .

- ▶ Несколько раз нажмите кнопку**SRC** (14), пока на дисплее не отобразится требуемый источник AUX.
- ▶ Нажмите кнопку **MENU** (7).

На дисплее отобразятся «GAIN» (усиление) и актуальная настройка.

- ▶ Регулятором громкости (1) установите соответствующий уровень усиления от -9 до +9.

Чтобы выйти из меню,

- ▶ один или несколько раз нажмите кнопку **MENU** (7).

# Технические характеристики

## Рабочее напряжение

24 В

## Усилитель

| | |
|---|---|
| Выходная мощность: | 2 по 20 Вт синусоидального сигнала в 4 Ом |
| Мощность предусилителя: | 2 по 2,0 В RMS |
| Вход AUX: | 2 по 2,0 В RMS |

## Тюнер

Диапазоны волн в Европе:

| | |
|---|---|
| УКВ (FM): | 87,5 – 108 МГц |
| СВ (MW): | 531 - 1602 кГц |
| ДВ (LW): | 153 - 279 кГц |
| КВ (SW): | 5800 - 6300 кГц |

Диапазоны волн в НАФТА:

| | |
|---|---|
| УКВ (FM): | 87,7 – 107,9 МГц |
| AM: | 530 – 1710 кГц |
| WTH: | 162,4 – 162,55 МГц |

Частотный диапазон FM:

30 - 15 000 Гц

## CD

Частотный диапазон: 20 – 20 000 Гц

Возможны изменения!

**DE:** Zusätzliche Hinweise

- Das Gerät muss an eine Vorsicherung von max. 7.5 A/32 V angeschlossen werden.
- Zu verwendende interne Gerätesicherung: 5 A/32 V DC
- Externe Quellen:
  Es dürfen nur zertifizierte Quellen mit LPS (Limited Power Source) angeschlossen werden (ohne Energierückspeisung).
- Betriebstemperatur: -20 °C bis 70 °C

**EN:** Additional notes

- The device must be connected to an inlet fuse with a maximum rating of 7.5 A/32 V.
- The fuse used internally must be rated at 5 A / 32 V DC.
- External sources:
  Only sources certified as LPS (limited power source) may be connected (without energy recovery).
- Operating temperature: -20 °C to 70 °C

**FR:** Notes complémentaires

- L'appareil doit être raccordé à un fusible de puissance de max. 7,5 A/32 V.
- Fusible interne à utiliser : 5 A/32 V DC
- Sources externes :
  Ne peuvent être raccordées que les sources certifiées avec LPS (Limited Power Source) (sans rétroalimentation).
- Température de service : -20 °C à 70 °C

**IT:** Note addizionali

- Il dispositivo va collegato ad un prefusibile di max. 7,5 A/32 V.
- Fusibile interno del dispositivo da utilizzare: 5 A/32 V DC
- Sorgenti esterne:
  vanno collegate solo sorgenti certificate con LPS (Limited Power Source) (senza recupero energetico).
- Temperatura d'esercizio: da -20 °C a 70 °C

**ES:** Información adicional

- El dispositivo se debe conectar a un fusible previo de máx. 7,5 A/32 V.
- Fusible interno del dispositivo: 5 A/32 V CC
- Fuentes externas:
  Únicamente pueden conectarse fuentes certificadas con LPS (Limited Power Source) (sin recuperación de energía).
- Temperatura de funcionamiento: de -20 °C a 70 °C

**PT:** Notas adicionais

- O equipamento deve ser ligado a um pré-fusível de máx. 7,5 A/32 V.
- Fusível interno a utilizar: 5 A/32 V DC
- Fontes externas:
  Só podem ser ligadas fontes certificadas com LPS (Limited Power Source) (sem recuperação de energia).
- Temperatura de serviço: 20 °C a 70 °C

**NL:** Extra instructies

- Het apparaat moet op een voorzekering van max. 7,5 A/32 V worden aangesloten.
- Te gebruiken interne zekering voor het apparaat: 5 A/32 V DC
- Externe bronnen:
  Er mogen alleen gecertificeerde bronnen met LPS (limited power source) worden aangesloten (zonder terugvoer van energie).
- Bedrijfstemperatuur: -20 °C tot 70 °C

**SE:** Extra anvisningar

- Apparaten måste anslutas till en försäkring på max. 7,5 A/32 V.
- Interna apparatsäkringar som ska användas: 5 A/32 V DC
- Externa källor:
  Endast certifierade källor med LPS (Limited Power Source) får anslutas (utan energiåtermatning).
- Drifttemperatur: -20 °C till 70 °C

**TR:** Ek bilgi ve uyarılar

- Cihazın bağlı olduğu ön sigorta azm. 7,5 A / 32 V değerlerine sahip olmalıdır.
- Kullanılacak dâhili cihaz sigortası: 5 A / 32 V DC
- Harici kaynaklar: Sadece LPS (Limited Power Source) donanımlı ve sertifikalandırılmış kaynaklar bağlanmalıdır (enerji geri beslemesiz).
- İşletme ısı derecesi: -20 °C ile 70 °C arasında

**DK:** Yderligere henvisninger

- Enheden skal sluttes til en for-sikring på maks. 7,5 A/32 V.
- Intern sikring i enheden, som skal anvendes: 5 A/32 V DC
- Eksterne kilder: Der må kun tilsluttes certificerede kilder med LPS (Limited Power Source) (uden energigenvinding).
- Driftstemperatur: -20 °C til 70 °C

**FI:** Lisäohjeita

- Laite on liitettävä esisulakkeeseen, jonka vahvuus on maks. 7,5 A/32V.
- Käytettävä laitteen sisäinen sulake: 5 A/32 V DC
- Ulkoiset lähteet: Vain sertifioitujen rajoitettujen virtalähteiden (LPS = Limited Power Source) liittäminen on sallittua (ei energian takaisinsyöttöä).
- Käyttölämpötila: -20 °C ... 70 °C

**PL:** Dodatkowe wskazówki

- Urządzenie musi zostać podłączone do bezpiecznika wstępnego o maks. prądzie 7,5 A/32 V.
- Dopuszczalne wewnętrzne zabezpieczenie urządzenia: 5 A/32 V DC
- Sprzęt zewnętrzny: Do systemu wolno podłączać tylko certyfikowane źródła z LPS (Limited Power Source) (bez funkcji odzyskiwania energii).
- Temperatura robocza: od -20 °C do 70 °C

**CZ:** Dodatečné pokyny

- Zařízení musí být připojeno na předřazenou pojistku max. 7,5 A/32 V.
- Vnitřní pojistka zařízení musí mít hodnotu: 5 A/32 V DC
- Externí zdroje: Připojit lze pouze certifikované zdroje s LPS (Limited Power Source – omezený zdroj napájení), (bez rekuperace energie).
- Provozní teplota: -20 °C až 70 °C

**RU:** Дополнительные указания

- Прибор должен быть подключен ко входному предохранителю макс. 7,5 A/32 В.
- Используемый внутренний предохранитель: 5 A/32 В пост. тока
- Внешние источники: Разрешается подключать только сертифицированные источники с LPS (Limited Power Source) (без обратного питания).
- Рабочая температура: от -20 ° до 70 °

## ISO connector

| A | POWER SUPPLY CONNECTOR |
|---|---|
| 1 | – |
| 2 | GALA |
| 3 | – |
| 4 | IGNITION (+24V) |
| 5 | SWITCHED 12V OUT (I max 150mA) |
| 6 | ILLUMINATION |
| 7 | BATTERY (+24V) |
| 8 | GROUND (MINUS) |

| B | SPEAKER CONNECTOR |
|---|---|
| 1 | – |
| 2 | – |
| 3 | SPEAKER RIGHT FRONT (+) |
| 4 | SPEAKER RIGHT FRONT (–) |
| 5 | SPEAKER LEFT FRONT (+) |
| 6 | SPEAKER LEFT FRONT (–) |
| 7 | – |
| 8 | – |

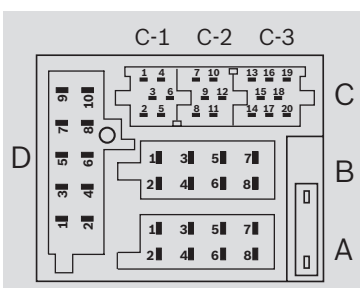


| C1 | PREAMP CONNECTOR |
|---|---|
| 1 | PREAMP OUT LEFT |
| 2 | PREAMP OUT RIGHT |
| 3 | PREAMP OUT GND |
| 4 | SUBWOOFER OUT |
| 5 | SUBWOOFER OUT GND |
| 6 | REMOTE ON (12V -AMP ON) |

| C2 | PHONE CONNECTOR |
|---|---|
| 7 | PHONE AF IN (+) |
| 8 | PHONE AF IN (–) |
| 9 | PHONE MUTE |
| 10 | – |
| 11 | – |
| 12 | – |

| C3 | AUX2 CONNECTOR |
|---|---|
| 13 | – |
| 14 | – |
| 15 | – |
| 16 | – |
| 17 | – |
| 18 | AUX2 AF GND |
| 19 | AUX2 AF LEFT |
| 20 | AUX2 AF RIGHT |

| D | MIC CONNECTOR |
|---|---|
| 1 | MIC IN (+) |
| 2 | MIC IN (–) |
| 3 | MIC REMOTE |
| 4 | – |
| 5 | – |
| 6 | – |
| 7 | MIC REMOTE GND |
| 8 | – |
| 9 | – |
| 10 | – |

This product is protected by certain intellectual property rights of Microsoft. Use or distribution of such technology outside of this product is prohibited without a license from Microsoft.

en Audio Passport
fr Passeport Radio
es Passaporte del sistema de Audio

| | |
|---|---|
| 1 \|▼ Model name / Serial No.<br>Nom de l` appareil / Nº de série<br>Nombre del Modelo / Nº de serie | 2 \|▼ Code no.* \| Nº de code<br>Nº de código |

**Robert Bosch Car Multimedia GmbH**
Robert-Bosch-Straße 200
31139 Hildesheim
Germany
**www.bosch-professional-systems.com**

11/13 - CM-PS

6018057009

CE/e1