DE Das CDM09 GSM Microphone Handsfree ist ein dynamisches Schwanenhalsmikrofon und ermöglicht es dem Fahrer, während der Fahrt zu kommunizieren, ohne die Hände vom Lenkrad zu nehmen. Für den GSM-Betrieb ist ein Lautsprecher in den Mikrofonfuß integriert.
Hiermit erklärt Robert Bosch GmbH, dass das CDM09 GSM Microphone Handsfree der Richtlinie 2014/53/EU entspricht. Der vollständige Text der EU-Konformitätserklärung ist unter der unten angegebenen Internetadresse verfügbar.
Die für das Gerät geltenden Sicherheitshinweise finden Sie in der Betriebsanleitung zum Gerät.
Die Betriebsanleitung und die Konformitätserklärung zum Gerät können Sie im Internet unter www.bosch-professional-systems.com heruntertladen.

EN The CDM09 GSM Microphone Handsfree is a dynamic gooseneck announcement microphone that enables hands-free communication while driving. A loudspeaker is integrated into the microphone base for GSM operation.
Robert Bosch GmbH hereby declares that the CDM09 GSM Microphone Handsfree complies with Directive 2014/53/EU. The complete text of the EU Declaration of Conformity is available at the internet address below.
Robert Bosch GmbH hereby declares that the CDM09 GSM Microphone Handsfree complies with the relevant statutory requirements. The full text of the Declaration of Conformity is available at the internet address below.
The safety notices applicable to the device can be found in the device's operating instructions. You can download the device's operating instructions and Declaration of Conformity at www.bosch-professional-systems.com.

FR Le CDM09 GSM Microphone Handsfree est un microphone d'annonce dynamique à col de cygne qui permet une communication « mains libres » pendant la conduite. Un haut-parleur est intégré à la base du microphone pour les communications par GSM.
Par la présente, Robert Bosch GmbH déclare que le CDM09 GSM Microphone Handsfree est conforme à la directive 2014/53/UE. La version intégrale de la déclaration européenne de conformité est disponible à l'adresse Internet indiquée ci-dessous.
Les consignes de sécurité applicables pour l'appareil sont spécifiées dans la notice d'utilisation de l'appareil. Vous pouvez télécharger les instructions d'utilisation de l'appareil ainsi que la déclaration de conformité sous www.bosch-professional-systems.com.

IT Il CDM09 GSM Microphone Handsfree è un microfono dinamico a collo d'oca per annunci che consente di comunicare a mani libere durante la guida. Nella base del microfono è integrato un altoparlante per il funzionamento GSM.
Robert Bosch GmbH dichiara che il CDM09 GSM Microphone Handsfree è conforme alla Direttiva 2014/53/UE. Il testo completo della Dichiarazione di Conformità UE è disponibile all'indirizzo internet sottostante.
Gli avvisi di sicurezza applicabili al dispositivo sono riportati nelle istruzioni per l'uso del dispositivo. È possibile scaricare le istruzioni per l'uso del dispositivo e la Dichiarazione di Conformità all'indirizzo www.bosch-professional-systems.com.

ES El CDM09 GSM Microphone Handsfree es un micrófono dinámico de cuello de cisne para avisos que permite la comunicación manos libres durante la conducción. En la base del micrófono hay integrado un altavoz para el funcionamiento GSM.
Por la presente, Robert Bosch GmbH declara que el CDM09 GSM Microphone Handsfree cumple con la Directiva 2014/53/UE. El texto completo de la declaración de conformidad de la UE está disponible en la dirección de internet que se indica más abajo.
Las advertencias de seguridad pertinentes para el dispositivo se pueden consultar en el manual de instrucciones. Tanto el manual como la declaración de conformidad pueden descargarse de la página web www.bosch-professional-systems.com.

PT O CDM09 GSM Microphone Handsfree é um microfone pescoço de ganso dinâmico que permite a comunicação mãos-livres durante a condução. A base do microfone possui um altifalante integrado para funcionamento de GSM.
A Robert Bosch GmbH declara que o CDM09 GSM Microphone Handsfree está em conformidade com a Diretiva 2014/53/UE. O texto completo da declaração de conformidade UE está disponível no endereço da internet indicado em baixo.
As instruções de segurança aplicáveis ao aparelho encontram-se no manual de instruções que acompanham o aparelho. Poderá descarregar o manual de instruções e a declaração de conformidade em www.bosch-professional-systems.com.

NL De CDM09 GSM Microphone Handsfree is een dynamische omropmicrofoon met zwanenhals die hands-free communiceren onder het rijden mogelijk maakt. In de microfoonbasis is een luidspreker geïntegreerd voor GSM-gebruik.
Robert Bosch GmbH verklaart hierbij dat de CDM09 GSM Microphone Handsfree voldoet aan Richtlijn 2014/53/EU. De volledige tekst van de EU-conformiteitsverklaring is beschikbaar op het onderstaande internetadres.
De veiligheidsinstructies die voor het apparaat van toepassing zijn, zijn te vinden in de gebruiksaanwijzing van het apparaat. De gebruiksaanwijzing met het apparaat en de conformiteitsverklaring kunt u downloaden op www.bosch-professional-systems.com.

SV CDM09 GSM Microphone Handsfree är en dynamisk svanhalsutropsmikrofon som möjliggör handsfree-kommunikation under körning. En högtalare är integrerad i mikrofonbasen för GSM-drift.
Robert Bosch GmbH deklarerar härmed att CDM09 GSM Microphone Handsfree uppfyller kraven i direktiv 2014/53/EU. Hela texten i EU-konformitetsförsäkran finns på webbplatsen nedan.
De säkerhetsanvisningar som gäller för enheten finns i bruksanvisningen till den aktuella enheten. Du kan ladda ned bruksanvisningen och konformitetsförsäkran till enheten på www.bosch-professional-systems.com.

NO CDM09 GSM Microphone Handsfree er en dynamisk svanehalsmikrofon som muliggjør håndfri kommunikasjon under kjøring. Det er en integrert en høyttaler i mikrofonsokkelen for GSM-drift.
Robert Bosch GmbH erklærer med dette at CDM09 GSM Microphone Handsfree er i samsvar med direktiv 2014/53/EU. Hele teksten til EU-samsvarserklæringen er tilgjengelig på internettadressen nedenfor.
Sikkerhetsvarsler som gjelder for enheten, kan finnes i bruksanvisningen til enheten. Du kan laste ned enhetens bruksanvisning og samsvarserklæring på www.bosch-professional-systems.com.

IS CDM09 GSM Microphone Handsfree er öflugur S-beygju-hljóðnemi sem gerir handfrjáls fjarskipti mögulega við ökutæki. Hátalari er samþykktur hátalarastandinum til að nota fyrir GSM-síma.
Robert Bosch GmbH lýsir því hér með yfir að fjarskiptabúnaður af gerðinni CDM09 GSM Microphone Handsfree samræmist tilskipun 2014/53/ESB. Heildartexta samræmisyfirlýsingar ESB er að finna á netslóðinni hér að neðan.
Öryggisleiðbeiningar sem eiga við um tækið er að finna í notkunarleiðbeiningum tækisins. Hægt er að hlaða niður notkunarleiðbeiningum og samræmisyfirlýsingunni á www.bosch-professional-systems.com.

PL CDM09 GSM Microphone Handsfree to dynamiczny mikrofon odgłoszeniowy na gęsiej szyi, który umożliwia korzystanie z systemu głośnomówiącego podczas prowadzenia pojazdu. W podstawie mikrofonu znajduje się wbudowany głośnik do pracy w trybie GSM.
Robert Bosch GmbH oświadcza niniejszym, że produkt CDM09 GSM Microphone Handsfree spełnia warunki określone w dyrektywie 2014/53/UE, kompletny tekst Deklaracji zgodności UE jest dostępny na podanej poniżej stronie internetowej.
Wskazówki dotyczące bezpieczeństwa odnoszące się do tego urządzenia znajdą Państwo w instrukcji obsługi urządzenia. Instrukcję obsługi i deklarację zgodności można pobrać na stronie www.bosch-professional-systems.com.

CS CDM09 GSM Microphone Handsfree je dynamický mikrofon pro hlasení s husím krkem, který umožňuje hands-free komunikaci během řízení. Reproduktor je integrován do základny mikrofonu pro provoz GSM.
Robert Bosch GmbH tímto prohlašuje, že CDM09 GSM Microphone Handsfree je v souladu se směrnicí 2014/53/EU. Úplné znění EU prohlášení o shodě je k dispozici na níže uvedené internetové adrese.
Bezpečnostní pokyny týkající se zařízení najdete v návodu k obsluze zařízení. Návod k obsluze zařízení a prohlášení o shodě je k dispozici ke stažení na webové stránce www.bosch-professional-systems.com.

HU A CDM09 GSM Microphone Handsfree egy dinamikus hattyúnyakas mikrofonos hangbemondó, amely lehetővé teszi a vezetés közbeni kihangosított kommunikációt. Egy hangszóró van beépítve a mikrofon aljába GSM-es üzemeltetéshez.
A Robert Bosch GmbH ezennel kijelenti, hogy a CDM09 GSM Microphone Handsfree típusú rádióberendezés megfelel a 2014/53/EU irányelv rendelkezéseinek. Az EU megfelelőségi nyilatkozat teljes szövege az alábbi weboldalon érhető el.
A készülékre vonatkozó biztonsági megjegyzések a készülék kezelési utmutatójában szerepelnek.
A készülék kezelési utmutatója és a megfelelőségi nyilatkozat letölthető a www.bosch-professional-systems.com oldalról.

RU CDM09 GSM Microphone Handsfree — это динамический микрофон с гибким штативом. Водитель не нужно держать его в руках, поэтому делает обращения можно прямо во время езды. В штатив встроен динамик для работы в режиме GSM.
Настоящим Robert Bosch GmbH заявляет, что устройство CDM09 GSM Microphone Handsfree соответствует требованиям Директивы 2014/53/ЕС. Полный текст Декларации о соответствии требованиям ЕС находится на странице адресу в сети Интернет по адресу www.bosch-professional-systems.com.
Инструкции по эксплуатации и Декларацию о соответствии устройства можно скачать из сети Интернет по адресу www.bosch-professional-systems.com.

TR CDM09 GSM Microphone Handsfree, sürüş sırasında eller serbest haberleşmeyi mümkün kılan dinamik bir s-kıvrımlı anons mikrofonudur. GSM işletimi için mikrofon tabanına bir hoparlör entegre edilmiştir.
Robert Bosch GmbH, CDM09 GSM Microphone Handsfree'nin 2014/53/AB Yönetmeliği ile uyumlu olduğunu beyan eder. AB Uygunluk Bildirimi'nin tam metnine aşağıdaki internet adresinden ulaşılabilir.
Cihaz için geçerli güvenlik uyarıları cihazın kullanma talimatlarında bulabilirsiniz. Cihazın kullanım talimatları ve Uygunluk Bildirimi'ni www.bosch-professional-systems.com adresinden indirebilirsiniz.

SL CDM09 GSM Microphone Handsfree je dinamičen mikrofon z gosjim vratom za objave, ki omogoča prostoročno komunikacijo med vožnjo. V podstavek mikrofona je vgrajen zvočnik za delovanje GSM.
Družba Robert Bosch GmbH izjavlja, da je izdelek CDM09 GSM Microphone Handsfree skladen z Direktivo 2014/53/EU. Celotno besedilo izjave o skladnosti EU je na voljo na spodnjem spletnem naslovu.
Varnostna opozorila, ki veljajo za napravo, najdete v navodilih za uporabo naprave. Navodila za uporabo naprave in izjavo o skladnosti lahko prenesete tukaj: www.bosch-professional-systems.com.

DA CDM09 GSM Microphone Handsfree er en dynamisk mikrofon, der sidder på en svanehals, og er beregnet til meddelelser. Den muliggør håndfri kommunikation under kørsel. Der er indbygget en højtaler i mikrofonens fod til brug sammen med mobiltelefonfunktion.
Robert Bosch GmbH erklærer hermed, at CDM09 GSM Microphone Handsfree er i overensstemmelse med direktiv 2014/53/EU. EU-overensstemmelseserklæringens fulde ordlyd er tilgængelig på nedenstående internetadresse.
Sikkerhedsmeddelelserne, som gælder for enheden, findes i enhedens betjeningsvejledning. Du kan downloade enhedens betjeningsvejledning og overensstemmelseserklæring på www.bosch-professional-systems.com.

FI CDM09 GSM Microphone Handsfree on dynaaminen joutsenkaulalla varustettu kuulutusmikrofoni, joka mahdollistaa handsfree-viestinnän ajaessa. Mikrofonin jalustaan on integroitu kaiuttin GSM-käyttöä varten.
Robert Bosch GmbH vakuuttaa täten, että CDM09 GSM Microphone Handsfree on direktiivin 2014/53/EU vaatimusten mukainen. EU-vaatimustenmukaisuusvakuutuksen koko teksti on saatavilla alla mainitussa verkko-osoitteessa.
Laitteta koskevat turvallisuusohjeet löytyvät laitteen käyttöohjeista. Voit ladata laitteen käyttöohjeen ja vaatimustenmukaisuusvakuutuksen osoitteesta www.bosch-professional-systems.com.

SK CDM09 GSM Microphone Handsfree je dynamický mikrofón typu gooseneck, ktorý umožňuje hands-free komunikáciu počas jazdy. Do podstavca mikrofónu je zabudovaný reproduktor na ovládanie GSM.
Spoločnosť Robert Bosch GmbH týmto vyhlasuje, že CDM09 GSM Microphone Handsfree je v súlade so smernicou 2014/53/EÚ. Celé znenie vyhlásenia zhody EÚ je dostupné na internetovej adrese nižšie.
Bezpečnostné upozornenia vzťahujúce sa na zariadenie nájdete v návode na použitie zariadenia.
Návod na použitie zariadenia a vyhlásenie o zhode si môžete stiahnuť na adrese www.bosch-professional-systems.com.

EL Το προϊόν CDM09 GSM Microphone Handsfree είναι ένα δυναμικό μικρόφωνο ανακοινώσεων gooseneck για επικοινωνία χωρίς χέρια κατά τη διάρκεια της οδήγησης. Η βάση του μικροφώνου διαθέτει ενσωματωμένο ηχείο για λειτουργία GSM.
Η εταιρεία Robert Bosch GmbH δηλώνει δια του παρόντος ότι το προϊόν CDM09 GSM Microphone Handsfree συμμορφώνεται με την οδηγία 2014/53/ΕΕ. Το πλήρες κείμενο της Δήλωσης συμμόρφωσης ΕΕ διατίθεται στην παρακάτω διεύθυνση Internet.
Μπορείτε να βρείτε τις σημειώσεις σχετικά με την ασφάλεια που ισχύουν για τη συσκευή στις οδηγίες χρήσης της συσκευής. Μπορείτε να κατεβάσετε τις οδηγίες χρήσης της συσκευής και τη Δήλωση συμμόρφωσης από τον ιστότοπο www.bosch-professional-systems.com.

ET CDM09 GSM Microphone Handsfree on dünaamiline hanekaelusega mikrofon, mis võimaldab sõidu ajal käed-vabad sidet. GSM-i tööks on mikrofoni alusesse integreeritud valjuhääldi.
Robert Bosch GmbH kinnitab käesolevaga, et CDM09 GSM Microphone Handsfree vastab direktiivile 2014/53/EL. ELi vastavusdeklaratsiooni täistekst on saadaval alljärgneval aadressil.
Seadme suhtes kohaldatavad ohutusteated leiate seadme kasutusjuhendist. Seadme kasutusjuhendi ja vastavusdeklaratsiooni saate alla laadida veebilehelt www.bosch-professional-systems.com.

LT „CDM09 GSM Microphone Handsfree“ – tai dinamiškas ilgakaklis pranešimų mikrofonas, leidžiantis bendrauti naudojant laisvų rankų įrangą vairuojant. Į mikrofono pagrindą įmontuotas garsiakalbis, skirtas veikti GSM režimu.
Šiuo raštu „Robert Bosch GmbH“ patvirtina, kad „CDM09 GSM Microphone Handsfree“ atitinka Direktyvos 2014/53/ES reikalavimus. Visas ES atitikties deklaracijos tekstas pateikiamas toliau nurodytu interneto adresu.
Prietaisui taikomus saugos nurodymus rasite prietaiso naudojimo instrukcijose. Prietaiso naudojimo instrukcijas ir atitikties deklaraciją galite atsisiųsti iš tinklalapio www.bosch-professional-systems.com.

LV Iekārta „CDM09 GSM Microphone Handsfree” ir dinamiski lokāms paziņojumu mikrofons, kas nodrošina brīvroku saziņu braukšanas laikā. Mikrofona pamatnē ir integrēts skaļrunis, kas nodrošina GSM darbību.
Ar šo „Robert Bosch GmbH” paziņo, ka radioiekārtas tips „CDM09 GSM Microphone Handsfree” atbilst Direktīvai 2014/53/ES. Pilnīgu ES atbilstības deklarācijas tekstu varat skatīt tālāk norādītajā tīmekļa vietnē.
Šai ierīcei piemērojamos drošuma paziņojumus varat skatīt ierīces lietošanas instrukcijā. Ierīces lietošanas instrukciju un atbilstības deklarāciju varat lejupielādēt vietnē www.bosch-professional-systems.com.

HR CDM09 GSM Microphone Handsfree dinamični je mikrofon za najave postavljen na fleksibilnom stalku i omogućuje komunikaciju bez upotrebe ruku tijekom vožnje. U postolju mikrofona nalazi se zvučnik za rad globalnog sustava mobilnih komunikacija (GSM).
Društvo Robert Bosch GmbH ovime izjavljuje da je CDM09 GSM Microphone Handsfree u skladu s Direktivom 2014/53/EU. Cijeli tekst EU izjave o sukladnosti dostupan je na internetskoj adresi u nastavku.
Obavijesti o sigurnosti koje se odnose na uređaj možete pronaći u uputama za upotrebu uređaja. Upute za upotrebu uređaja i izjavu o sukladnosti možete preuzeti na www.bosch-professional-sistems.com.

BG CDM09 GSM Microphone Handsfree е динамичен микрофон за известия с гъвкаво рамо, който позволява комуникация със свободни ръце по време на шофиране.
Високоговорителят е интегриран в основата на микрофона за работа с GSM.
Robert Bosch GmbH заявява, че CDM09 GSM Microphone Handsfree съответства на изискванията на Директива 2014/53/ЕС. Пълният текст на Декларацията за съответствие на ЕС е на разположение на Интернет адреса по-надолу.
Указанията за безопасност, приложими към устройството, могат да бъдат намерени в инструкциите за експлоатация на устройството. Можете да изтеглите инструкциите за експлоатация на устройството и Декларацията за съответствие на www.bosch-professional-systems.com.

RO CDM09 GSM Microphone Handsfree este un microfon dinamic pentru anunțuri, de tipul cu gât de lebădă, care permite comunicarea hands-free în timpul condusului. În baza microfonului este integrat un difuzor pentru funcționarea GSM.
Prin prezenta, Robert Bosch GmbH declară că CDM09 GSM Microphone Handsfree este în conformitate cu Directiva 2014/53/UE. Textul complet al declarației de conformitate UE este disponibil la adresa de internet indicată în continuare.
Indicațiile de siguranță aplicabile dispozitivului pot fi găsite în cadrul instrucțiunilor de utilizare ale dispozitivului. Puteți descărca instrucțiunile de utilizare și Declarația de conformitate a produsului de la www.bosch-professional-systems.com.

Robert Bosch GmbH

Robert-Bosch-Platz 1
70839 Gerlingen
Germany

www.bosch-professional-systems.com

Technical data subject to modification without notice.
Printed in Germany. Any color variations are due to the limitations of the printing process.
Printed on 100% chlorine-free bleached cellulose manufactured in an environmentally friendly process.

07/23 – CVO/PRM-CT **8 649 311 014**

BOSCH
Invented for life

Product information

CDM09 GSM Microphone Handsfree

7 620 230 028

MK CDM09 GSM Microphone Handsfree е динамички тенок микрофон за соопштенија кој овозможува комуникација без користење на рацете додека возите. Во основата на микрофонот е вграден звучник за работа со GSM.
Robert Bosch GmbH со ова изјавува дека CDM09 GSM Microphone Handsfree е во согласност со Директивата 2014/53/ЕУ. Целосниот текст на Декларацијата за сообразност на ЕУ е достапен на долунаведената интернет адреса.
Безбедносните известувања што се применуваат за уредот може да се најдат во упатствата за работа на уредот. Може да ги преземете упатствата за работа на уредот и Декларацијата за сообразност на www.bosch-professional-systems.com.

SQ CDM09 GSM Microphone Handsfree është një mikrofon dinamik lajmërimesh me mbajtës të lakuar që mundëson komunikimin pa duar gjatë drejtimit të automjetit. Baza e mikrofonit ka të integruar një altoparlant për përdorimin e GSM.
Me këtë Robert Bosch GmbH deklaron se CDM09 GSM Microphone Handsfree është në pajtim me Direktivën 2014/53/BE. Teksti i plotë i Deklaratës së Konformitetit të BE-së gjendet në adresën e internetit më poshtë.
Njoftimet e sigurisë që zbatohen për pajisjen mund të gjenden në udhëzimet e përdorimit të pajisjes. Ju mund të shkarkoni udhëzimet e përdorimit të pajisjes dhe Deklaratën e Konformitetit në www.bosch-professional-systems.com.

BS CDM09 GSM Microphone Handsfree je dinamički mikrofon za oglašavanje s guščijim vratom koji omogućava komunikaciju bez upotrebe ruku tokom vožnje. U osnovu mikrofona je integrisan zvučnik za GSM rad.
Robert Bosch GmbH ovim putem izjavljuje da je CDM09 GSM Microphone Handsfree u skladu s Direktivom 2014/53/EU. Kompletan tekst EU izjave o usklađenosti dostupan je na internetskoj adresi u nastavku.
Obavještenja o sigurnosti koja se odnose na uređaj možete pronaći u uputstvu za upotrebu uređaja. Uputstvo za upotrebu uređaja i izjavu o usklađenosti možete preuzeti na www.bosch-professional-sistems.com.

SR CDM09 GSM Microphone Handsfree je dinamički gooseneck konferencijski mikrofon koji omogućava komunikaciju bez korišćenja ruku tokom vožnje. Zvučnik je integrisan u osnovu mikrofona za rad GSM.
Kompanija Robert Bosch GmbH ovim izjavljuje da je CDM09 GSM Microphone Handsfree usaglašen sa Uredbom 2014/53/EU. Celokupan tekst EU izjave o usaglašenosti dostupan je na internet adresi u nastavku.
Obaveštenja o bezbednosti koja se odnose na uređaj možete naći u uputstvu za upotrebu uređaja. Uputstvo za upotrebu uređaja i izjavu o usaglašenosti možete preuzeti na www.bosch-professional-sistems.com.

TECHNICAL DATA – CDM09 GSM	
Weight	320 g
Certification	ECE R118, E1, CE, UKCA, MVSS302, EN62368

MICROPHONE SYSTEM	
Converter principle	dynamic
Acoustic mode of operation	Pressure gradient receiver
Directional characteristic	Supercardioid
Transmission range	100 - 12,000 Hz (close discussion)
Free-field open-circuit factor at 1 kHz	1 mV/Pa
Nominal impedance	240 Ω
Nominal load impedance	≥ 1 kΩ
Limit sound pressure level at 1 kHz	≥ 140 dB SPL
Reverse damping at 1 kHz	> 15 dB at 135°

LOUDSPEAKER SYSTEM	
Characteristic sound pressure level at 1 kHz / 1 mW / 3 cm	90 dB SPL
Transmission range	100 - 20,000 Hz
Impedance	32 Ω
Distortion factor at 1 kHz	<5 %
Nominal power-handling capacity	30 mW
Max. power-handling capacity	100 mW

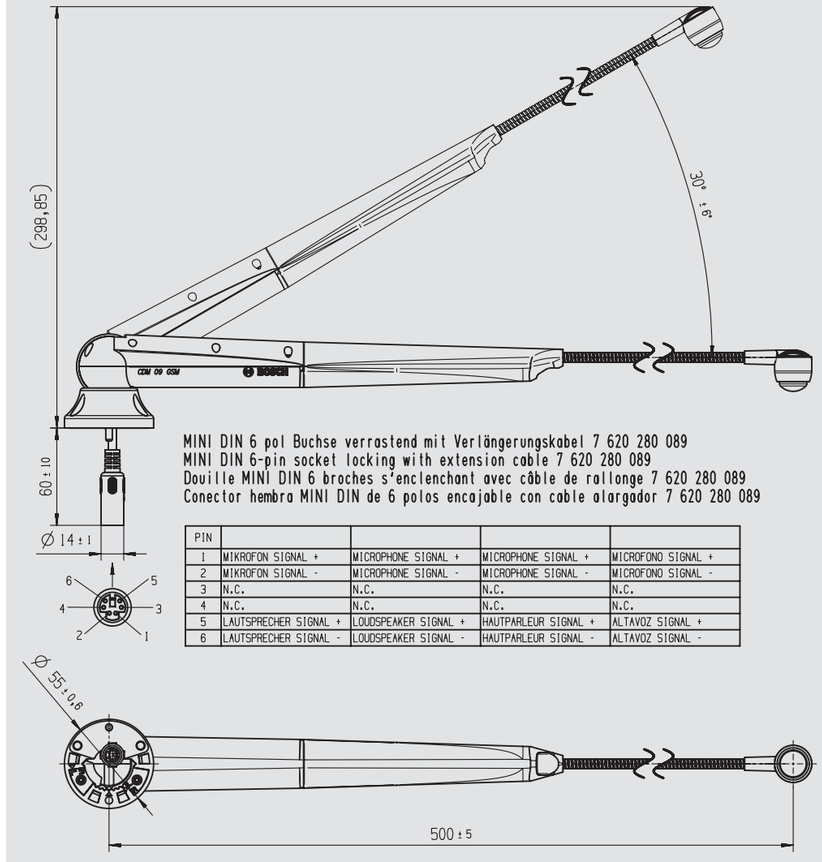

MINI DIN 6 pol Buchse verrastend mit Verlängerungskabel 7 620 280 089
MINI DIN 6-pin socket locking with extension cable 7 620 280 089
Douille MINI DIN 6 broches s'enclenchant avec câble de rallonge 7 620 280 089
Conector hembra MINI DIN de 6 polos encajable con cable alargador 7 620 280 089
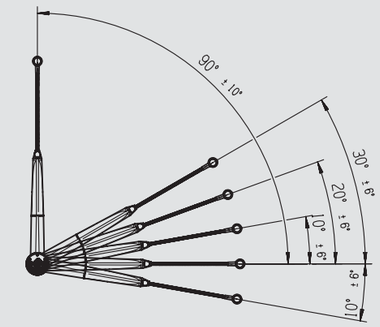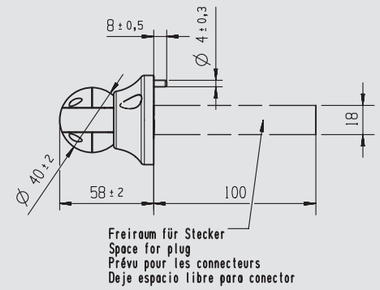
PIN				
1	MIKROFON SIGNAL +	MICROPHONE SIGNAL +	MICROPHONE SIGNAL +	MICROFONO SIGNAL +
2	MIKROFON SIGNAL -	MICROPHONE SIGNAL -	MICROPHONE SIGNAL -	MICROFONO SIGNAL -
3	N.C.	N.C.	N.C.	N.C.
4	N.C.	N.C.	N.C.	N.C.
5	LAUTSPRECHER SIGNAL +	LOUDSPEAKER SIGNAL +	HAUTPARLEUR SIGNAL +	ALTAVOZ SIGNAL +
6	LAUTSPRECHER SIGNAL -	LOUDSPEAKER SIGNAL -	HAUTPARLEUR SIGNAL -	ALTAVOZ SIGNAL -